Ente Nazionale per l'Aviazione Civile

AEROPORTO CIVILE DI LAMEZIA TERME (CZ)

LOTTO L1 - Sviluppo aerostazione passeggeri
CUP: H84G22000030009
LOTTO L2 - Interventi per la security e la digitalizzazione
CUP: H86I22000390002
LOTTO L6 - Potenziamento delle reti di sottoservizi e impianti tecnologici
CUP: H84G22000060009

PROGETTO ESECUTIVO

LOTTO L1

IMPIANTI ELETTRICI E SPECIALI - STATO DI PROGETTO
Terminal partenze - Schemi quadri elettrici generali

GRUPPO DI PROGETTAZIONE Raggruppamento Temporaneo di Professionisti	TECHNITAL	ETS Engineering and Technical Services S.p.A.
	Direttore Tecnico e Responsabile integrazione prestazioni specialistiche: ing. Filippo Busola Geologia: dott. Emanuele Fresia Progettazione idraulica: ing. Alessandro Cacciatori Project Manager: ing. Emanuela Perina CSP: arch. Elisabeth Foroni	Direttore Tecnico: ing. Giambattista Parietti Progettazione Specialistica Impianti: ing. Marco Bergami p.i. Daniele Togni ing. Enrico Facchinetti
AERTEC	VALLE 3.0	incide
Direttore tecnico: ing. Aeronautico Carlos Berenguer López Responsabile sistemi di trasporto: ing. Pedro Tena Calderón	Direttore tecnico: arch. Emanuela Valle Progettazione architettonica: arch. Maria Camilla Valle arch. Leonardo Giovannozzi	Direttore tecnico e progettazione strutturale: ing. Gianluca Vallerini Coordinatore progettazione strutture: ing. Matteo Pagnozzi

CODICE ELABORATO								REVISIONE		
Fase	Lotto	Ambito	Disciplina	Tipo	Numero	Rev	Scala	Id.	Data	Descrizione
E	L1	01	ELE	SH	01	A		A	FEBBRAIO 2025	EMISSIONE
								B		
								C		
								E		
NOME FILE: AI015P-E-L1-01-ELE-SH-01-A								REDAZIONE:		R. Milesi ETS

Visto del Committente: **Società Aeroportuale Calabrese S.p.A.**		
INTERVENTO FACENTE PARTE DEL Contratto Istituzionale di Sviluppo "CIS VOLARE"	IL RESPONSABILE DEL PROCEDIMENTO: ing. Ferdinando Saracco	IL POST HOLDER DI AREA: OPERATIONAL SERVICES MANAGER: Emilio Parrilla PASSENGER EXPERIENCE MANAGER: Sabrina Mileto PH PROGETTAZIONE: Ferdinando Saracco
Approvazione **ENAC:**		

NUMERO FOGLIO	NOME QUADRO	TITOLO
01		COPERTINA
02		ELENCO FOGLI E REVISIONI
03		ELENCO FOGLI E REVISIONI
04		LEGENDA SIMBOLI
05		TABELLE DI POSA DEI CONDUTTORI
06	QUADRO GENERALE QGBT TERMINAL PARTENZE SEZ. A "MECCANICO" (QGBT-A)	CARATTERISTICHE DEL QUADRO
07	QUADRO GENERALE QGBT TERMINAL PARTENZE SEZ. A "MECCANICO" (QGBT-A)	VISTA FRONTE QUADRO
08	QUADRO GENERALE QGBT TERMINAL PARTENZE SEZ. A "MECCANICO" (QGBT-A)	SCHEMA UNIFILARE DI POTENZA
09	QUADRO GENERALE QGBT TERMINAL PARTENZE SEZ. A "MECCANICO" (QGBT-A)	SCHEMA UNIFILARE DI POTENZA
10	QUADRO GENERALE QGBT TERMINAL PARTENZE SEZ. A "MECCANICO" (QGBT-A)	SCHEMA UNIFILARE DI POTENZA
11	QUADRO GENERALE QGBT TERMINAL PARTENZE SEZ. A "MECCANICO" (QGBT-A)	SCHEMA UNIFILARE DI POTENZA
12	QUADRO GENERALE QGBT TERMINAL PARTENZE SEZ. A "MECCANICO" (QGBT-A)	SCHEMA FUNZIONALITA' DATA LOGGER
13	QUADRO GENERALE QGBT TERMINAL PARTENZE SEZ. A "MECCANICO" (QGBT-A)	DATA LOGGER
14	QUADRO GENERALE QGBT TERMINAL PARTENZE SEZ. A "MECCANICO" (QGBT-A)	SMARTLINK
15	QUADRO GENERALE QGBT TERMINAL PARTENZE SEZ. A "MECCANICO" (QGBT-A)	STRUMENTO MISURA
16	QUADRO GENERALE QGBT TERMINAL PARTENZE SEZ. A "MECCANICO" (QGBT-A)	TIPICO MISURA ENERGETICA PARTENZE
17	QUADRO GENERALE QGBT TERMINAL PARTENZE SEZ. A "MECCANICO" (QGBT-A)	RILEVAMENTO TEMPERATURA CAVI
18	QUADRO GENERALE QGBT TERMINAL PARTENZE SEZ. A "MECCANICO" (QGBT-A)	SCHEMA TELECOMANDO E TELECONTROLLO
19	QUADRO GENERALE QGBT TERMINAL PARTENZE SEZ. B "L/FM NORMALE" (QGBT-B)	CARATTERISTICHE DEL QUADRO
20	QUADRO GENERALE QGBT TERMINAL PARTENZE SEZ. B "L/FM NORMALE" (QGBT-B)	VISTA FRONTE QUADRO
21	QUADRO GENERALE QGBT TERMINAL PARTENZE SEZ. B "L/FM NORMALE" (QGBT-B)	SCHEMA UNIFILARE DI POTENZA
22	QUADRO GENERALE QGBT TERMINAL PARTENZE SEZ. B "L/FM NORMALE" (QGBT-B)	SCHEMA UNIFILARE DI POTENZA
23	QUADRO GENERALE QGBT TERMINAL PARTENZE SEZ. B "L/FM NORMALE" (QGBT-B)	SCHEMA UNIFILARE DI POTENZA
24	QUADRO GENERALE QGBT TERMINAL PARTENZE SEZ. B "L/FM NORMALE" (QGBT-B)	SCHEMA UNIFILARE DI POTENZA
25	QUADRO GENERALE QGBT TERMINAL PARTENZE SEZ. B "L/FM NORMALE" (QGBT-B)	SCHEMA UNIFILARE DI POTENZA
26	QUADRO GENERALE QGBT TERMINAL PARTENZE SEZ. B "L/FM NORMALE" (QGBT-B)	SCHEMA UNIFILARE DI POTENZA
27	QUADRO GENERALE QGBT TERMINAL PARTENZE SEZ. B "L/FM NORMALE" (QGBT-B)	SCHEMA UNIFILARE DI POTENZA
28	QUADRO GENERALE QGBT TERMINAL PARTENZE SEZ. B "L/FM NORMALE" (QGBT-B)	SCHEMA UNIFILARE DI POTENZA
29	QUADRO GENERALE QGBT TERMINAL PARTENZE SEZ. B "L/FM NORMALE" (QGBT-B)	SCHEMA UNIFILARE DI POTENZA
30	QUADRO GENERALE QGBT TERMINAL PARTENZE SEZ. B "L/FM NORMALE" (QGBT-B)	SCHEMA UNIFILARE DI POTENZA
31	QUADRO GENERALE QGBT TERMINAL PARTENZE SEZ. B "L/FM NORMALE" (QGBT-B)	SCHEMA UNIFILARE DI POTENZA
32	QUADRO GENERALE QGBT TERMINAL PARTENZE SEZ. B "L/FM NORMALE" (QGBT-B)	SCHEMA FUNZIONALITA' DATA LOGGER
33	QUADRO GENERALE QGBT TERMINAL PARTENZE SEZ. B "L/FM NORMALE" (QGBT-B)	DATA LOGGER
34	QUADRO GENERALE QGBT TERMINAL PARTENZE SEZ. B "L/FM NORMALE" (QGBT-B)	SMARTLINK
35	QUADRO GENERALE QGBT TERMINAL PARTENZE SEZ. B "L/FM NORMALE" (QGBT-B)	STRUMENTO MISURA
36	QUADRO GENERALE QGBT TERMINAL PARTENZE SEZ. B "L/FM NORMALE" (QGBT-B)	TIPICO MISURA ENERGETICA PARTENZE
37	QUADRO GENERALE QGBT TERMINAL PARTENZE SEZ. B "L/FM NORMALE" (QGBT-B)	RILEVAMENTO TEMPERATURA CAVI
38	QUADRO GENERALE QGBT TERMINAL PARTENZE SEZ. B "L/FM NORMALE" (QGBT-B)	SCHEMA TELECOMANDO E TELECONTROLLO
39	QUADRO GENERALE QGBT TERMINAL PARTENZE SEZ. B "L/FM NORMALE" (QGBT-B)	COMPONENTI KNX INTERNI
40	QUADRO GENERALE QGBT TERMINAL PARTENZE SEZ. C "PRIVILEGIATA" (QGBT-C)	CARATTERISTICHE DEL QUADRO

NUMERO FOGLIO	NOME QUADRO	TITOLO
41	QUADRO GENERALE QGBT TERMINAL PARTENZE SEZ. C "PRIVILEGIATA" (QGBT-C)	VISTA FRONTE QUADRO
42	QUADRO GENERALE QGBT TERMINAL PARTENZE SEZ. C "PRIVILEGIATA" (QGBT-C)	SCHEMA UNIFILARE DI POTENZA
43	QUADRO GENERALE QGBT TERMINAL PARTENZE SEZ. C "PRIVILEGIATA" (QGBT-C)	SCHEMA UNIFILARE DI POTENZA
44	QUADRO GENERALE QGBT TERMINAL PARTENZE SEZ. C "PRIVILEGIATA" (QGBT-C)	SCHEMA UNIFILARE DI POTENZA
45	QUADRO GENERALE QGBT TERMINAL PARTENZE SEZ. C "PRIVILEGIATA" (QGBT-C)	SCHEMA UNIFILARE DI POTENZA
46	QUADRO GENERALE QGBT TERMINAL PARTENZE SEZ. C "PRIVILEGIATA" (QGBT-C)	SCHEMA UNIFILARE DI POTENZA
47	QUADRO GENERALE QGBT TERMINAL PARTENZE SEZ. C "PRIVILEGIATA" (QGBT-C)	SCHEMA UNIFILARE DI POTENZA
48	QUADRO GENERALE QGBT TERMINAL PARTENZE SEZ. C "PRIVILEGIATA" (QGBT-C)	SCHEMA UNIFILARE DI POTENZA
49	QUADRO GENERALE QGBT TERMINAL PARTENZE SEZ. C "PRIVILEGIATA" (QGBT-C)	SCHEMA UNIFILARE DI POTENZA
50	QUADRO GENERALE QGBT TERMINAL PARTENZE SEZ. C "PRIVILEGIATA" (QGBT-C)	SCHEMA UNIFILARE DI POTENZA
51	QUADRO GENERALE QGBT TERMINAL PARTENZE SEZ. C "PRIVILEGIATA" (QGBT-C)	SCHEMA UNIFILARE DI POTENZA
52	QUADRO GENERALE QGBT TERMINAL PARTENZE SEZ. C "PRIVILEGIATA" (QGBT-C)	SCHEMA UNIFILARE DI POTENZA
53	QUADRO GENERALE QGBT TERMINAL PARTENZE SEZ. C "PRIVILEGIATA" (QGBT-C)	SCHEMA UNIFILARE DI POTENZA
54	QUADRO GENERALE QGBT TERMINAL PARTENZE SEZ. C "PRIVILEGIATA" (QGBT-C)	SCHEMA UNIFILARE DI POTENZA
55	QUADRO GENERALE QGBT TERMINAL PARTENZE SEZ. C "PRIVILEGIATA" (QGBT-C)	SCHEMA UNIFILARE DI POTENZA
56	QUADRO GENERALE QGBT TERMINAL PARTENZE SEZ. C "PRIVILEGIATA" (QGBT-C)	SCHEMA UNIFILARE DI POTENZA
57	QUADRO GENERALE QGBT TERMINAL PARTENZE SEZ. C "PRIVILEGIATA" (QGBT-C)	SCHEMA FUNZIONALITA' DATA LOGGER
58	QUADRO GENERALE QGBT TERMINAL PARTENZE SEZ. C "PRIVILEGIATA" (QGBT-C)	DATA LOGGER
59	QUADRO GENERALE QGBT TERMINAL PARTENZE SEZ. C "PRIVILEGIATA" (QGBT-C)	SMARTLINK
60	QUADRO GENERALE QGBT TERMINAL PARTENZE SEZ. C "PRIVILEGIATA" (QGBT-C)	STRUMENTO MISURA
61	QUADRO GENERALE QGBT TERMINAL PARTENZE SEZ. C "PRIVILEGIATA" (QGBT-C)	TIPICO MISURA ENERGETICA PARTENZE
62	QUADRO GENERALE QGBT TERMINAL PARTENZE SEZ. C "PRIVILEGIATA" (QGBT-C)	RILEVAMENTO TEMPERATURA CAVI
63	QUADRO GENERALE QGBT TERMINAL PARTENZE SEZ. C "PRIVILEGIATA" (QGBT-C)	SCHEMA TELECOMANDO E TELECONTROLLO
64	QUADRO GENERALE QGBT TERMINAL PARTENZE SEZ. C "PRIVILEGIATA" (QGBT-C)	ATTUATORE COMMUTAZIONE
65	QUADRO GENERALE QGBT TERMINAL PARTENZE SEZ. C "PRIVILEGIATA" (QGBT-C)	ATTUATORE COMMUTAZIONE
66	QUADRO GENERALE QGBT TERMINAL PARTENZE SEZ. C "PRIVILEGIATA" (QGBT-C)	ATTUATORE COMMUTAZIONE
67	QUADRO GENERALE CONTINUITA' ASSOLUTA TERMINAL PARTENZE (QCA)	CARATTERISTICHE DEL QUADRO
68	QUADRO GENERALE CONTINUITA' ASSOLUTA TERMINAL PARTENZE (QCA)	VISTA FRONTE QUADRO
69	QUADRO GENERALE CONTINUITA' ASSOLUTA TERMINAL PARTENZE (QCA)	UPS
70	QUADRO GENERALE CONTINUITA' ASSOLUTA TERMINAL PARTENZE (QCA)	SCHEMA UNIFILARE DI POTENZA
71	QUADRO GENERALE CONTINUITA' ASSOLUTA TERMINAL PARTENZE (QCA)	SCHEMA UNIFILARE DI POTENZA
72	QUADRO GENERALE CONTINUITA' ASSOLUTA TERMINAL PARTENZE (QCA)	SCHEMA UNIFILARE DI POTENZA
73	QUADRO GENERALE CONTINUITA' ASSOLUTA TERMINAL PARTENZE (QCA)	SCHEMA UNIFILARE DI POTENZA
74	QUADRO GENERALE CONTINUITA' ASSOLUTA TERMINAL PARTENZE (QCA)	SCHEMA UNIFILARE DI POTENZA
75	QUADRO GENERALE CONTINUITA' ASSOLUTA TERMINAL PARTENZE (QCA)	SCHEMA UNIFILARE DI POTENZA
76	QUADRO GENERALE CONTINUITA' ASSOLUTA TERMINAL PARTENZE (QCA)	SCHEMA UNIFILARE DI POTENZA
77	QUADRO GENERALE CONTINUITA' ASSOLUTA TERMINAL PARTENZE (QCA)	SCHEMA UNIFILARE DI POTENZA
78	QUADRO GENERALE CONTINUITA' ASSOLUTA TERMINAL PARTENZE (QCA)	SCHEMA UNIFILARE DI POTENZA
79	QUADRO GENERALE CONTINUITA' ASSOLUTA TERMINAL PARTENZE (QCA)	SCHEMA UNIFILARE DI POTENZA
80	QUADRO GENERALE CONTINUITA' ASSOLUTA TERMINAL PARTENZE (QCA)	SCHEMA UNIFILARE DI POTENZA

NUMERO FOGLIO	NOME QUADRO	TITOLO
81	QUADRO GENERALE CONTINUITA' ASSOLUTA TERMINAL PARTENZE (QCA)	SCHEMA UNIFILARE DI POTENZA
82	QUADRO GENERALE CONTINUITA' ASSOLUTA TERMINAL PARTENZE (QCA)	SCHEMA FUNZIONALITA' DATA LOGGER
83	QUADRO GENERALE CONTINUITA' ASSOLUTA TERMINAL PARTENZE (QCA)	DATA LOGGER
84	QUADRO GENERALE CONTINUITA' ASSOLUTA TERMINAL PARTENZE (QCA)	SMARTLINK
85	QUADRO GENERALE CONTINUITA' ASSOLUTA TERMINAL PARTENZE (QCA)	STRUMENTO MISURA
86	QUADRO GENERALE CONTINUITA' ASSOLUTA TERMINAL PARTENZE (QCA)	TIPICO MISURA ENERGETICA PARTENZE
87	QUADRO GENERALE CONTINUITA' ASSOLUTA TERMINAL PARTENZE (QCA)	RILEVAMENTO TEMPERATURA CAVI
88	QUADRO GENERALE CONTINUITA' ASSOLUTA TERMINAL PARTENZE (QCA)	COMANDO INTERRUTTORI MOTORIZZATI
89	QUADRO GENERALE CONTINUITA' ASSOLUTA TERMINAL PARTENZE (QCA)	SCHEMA TELECOMANDO E TELECONTROLLO
90	QUADRO GENERALE CONTINUITA' ASSOLUTA TERMINAL PARTENZE (QCA)	SCHEMA CENTRALINE EMERGENZE
91	QUADRO GENERALE SICUREZZA TERMINAL PARTENZE (QSIC)	CARATTERISTICHE DEL QUADRO
92	QUADRO GENERALE SICUREZZA TERMINAL PARTENZE (QSIC)	VISTA FRONTE QUADRO
93	QUADRO GENERALE SICUREZZA TERMINAL PARTENZE (QSIC)	CPSS
94	QUADRO GENERALE SICUREZZA TERMINAL PARTENZE (QSIC)	SCHEMA UNIFILARE DI POTENZA
95	QUADRO GENERALE SICUREZZA TERMINAL PARTENZE (QSIC)	SCHEMA UNIFILARE DI POTENZA
96	QUADRO GENERALE SICUREZZA TERMINAL PARTENZE (QSIC)	SCHEMA UNIFILARE DI POTENZA
97	QUADRO GENERALE SICUREZZA TERMINAL PARTENZE (QSIC)	SCHEMA UNIFILARE DI POTENZA
98	QUADRO GENERALE SICUREZZA TERMINAL PARTENZE (QSIC)	SCHEMA UNIFILARE DI POTENZA
99	QUADRO GENERALE SICUREZZA TERMINAL PARTENZE (QSIC)	SCHEMA UNIFILARE DI POTENZA
100	QUADRO GENERALE SICUREZZA TERMINAL PARTENZE (QSIC)	SCHEMA UNIFILARE DI POTENZA
101	QUADRO GENERALE SICUREZZA TERMINAL PARTENZE (QSIC)	COMMUTATORE AUTOMATICO
102	QUADRO GENERALE SICUREZZA TERMINAL PARTENZE (QSIC)	SCHEMA FUNZIONALITA' DATA LOGGER
103	QUADRO GENERALE SICUREZZA TERMINAL PARTENZE (QSIC)	DATA LOGGER
104	QUADRO GENERALE SICUREZZA TERMINAL PARTENZE (QSIC)	SMARTLINK
105	QUADRO GENERALE SICUREZZA TERMINAL PARTENZE (QSIC)	STRUMENTO MISURA
106	QUADRO GENERALE SICUREZZA TERMINAL PARTENZE (QSIC)	TIPICO MISURA ENERGETICA PARTENZE
107	QUADRO GENERALE SICUREZZA TERMINAL PARTENZE (QSIC)	RILEVAMENTO TEMPERATURA CAVI
108	QUADRO GENERALE SICUREZZA TERMINAL PARTENZE (QSIC)	SCHEMA TELECOMANDO E TELECONTROLLO
109	QUADRO GENERALE SICUREZZA TERMINAL PARTENZE (QSIC)	ATTUATORE COMMUTAZIONE
110	QUADRO GENERALE SICUREZZA TERMINAL PARTENZE (QSIC)	ATTUATORE COMMUTAZIONE
111	QUADRO ELETTRICO CENTRALE TERMOFRIGORIFERA (QCTF)	CARATTERISTICHE DEL QUADRO
112	QUADRO ELETTRICO CENTRALE TERMOFRIGORIFERA (QCTF)	VISTA FRONTE QUADRO
113	QUADRO ELETTRICO CENTRALE TERMOFRIGORIFERA (QCTF)	SCHEMA UNIFILARE DI POTENZA
114	QUADRO ELETTRICO CENTRALE TERMOFRIGORIFERA (QCTF)	SCHEMA UNIFILARE DI POTENZA
115	QUADRO ELETTRICO CENTRALE TERMOFRIGORIFERA (QCTF)	SCHEMA UNIFILARE DI POTENZA
116	QUADRO ELETTRICO CENTRALE TERMOFRIGORIFERA (QCTF)	SCHEMA UNIFILARE DI POTENZA
117	QD. GENERALE VENTILAZIONE POWER CENTER - QGVE	SCHEMA UNIFILARE DI POTENZA
118	QD. GENERALE VENTILAZIONE POWER CENTER - QGVE	SCHEMA UNIFILARE DI POTENZA
119	QUADRO ELETTRICO CENTRALE TERMOFRIGORIFERA (QCTF)	SCHEMA MULTIFILARE FUNZIONALE
120	QUADRO ELETTRICO CENTRALE TERMOFRIGORIFERA (QCTF)	SCHEMA MULTIFILARE FUNZIONALE

NUMERO FOGLIO	NOME QUADRO	TITOLO
121	SCHEMA FUNZIONALITA' DATA LOGGER	SCHEMA MULTIFILARE FUNZIONALE
122	QUADRO ELETTRICO CENTRALE TERMOFRIGORIFERA (QCTF)	DATA LOGGER
123	QUADRO ELETTRICO CENTRALE TERMOFRIGORIFERA (QCTF)	SMARTLINK
124	QUADRO ELETTRICO CENTRALE TERMOFRIGORIFERA (QCTF)	STRUMENTO MISURA
125	QUADRO ELETTRICO CENTRALE TERMOFRIGORIFERA (QCTF)	RILEVAMENTO TEMPERATURA CAVI
126	QUADRO ELETTRICO CENTRALE TERMOFRIGORIFERA (QCTF)	SCHEMA TELECOMANDO E TELECONTROLLO

Ente nazionale per l'aviazione civile
AREOPORTO CIVILE DI LAMEZIA TERME (CZ)

Progetto Esecutivo

QUADRO

TITOLO
ELENCO FOGLI E REVISIONI

FOGLIO 03 | SEGUE 04

TOT. FOGLI 126

CODICE NORMATIVO	SEGNO GRAFICO	DESCRIZIONE
07-02-01		Contatto di chiusura
07-02-03		Contatto di apertura
07-02-04		Contatto di scambio con interruzione momentanea
07-05-01 07-05-02		Contatto di chiusura ritardato alla chiusura
07-05-03 07-05-04		Contatto di apertura ritardato alla chiusura
07-07-01		Contatto di chiusura con comando manuale, segno generale
07-07-02		Contatto di chiusura, con comando a pulsante (a ritorno automatico)
07-07-04		Contatto di chiusura, con comando rotativo (senza ritorno automatico)
07-11-05		Commutatore a 2 vie e 3 posizioni con posizione centrale di apertura
07-08-01		Contatto di posizione di chiusura (fine corsa)
07-08-02		Contatto di posizione di apertura (fine corsa)
07-09-01	t°	Contatto di chiusura sensibile alla temperatura
07-09-02	t°	Contatto di apertura sensibile alla temperatura
07-09-03		Contatto di chiusura di relè termico
07-09-10		Contatto di apertura di relè termico
07-13-02		Contattore (contatto di chiusura)
07-13-06		Sezionatore
07-13-08		Interruttore di manovra-sezionatore
07-13-101		Interruttore di potenza ad apertura automatica
07-13-103	I_d	Interruttore di potenza ad apertura automatica, funzionante per corrente differenziale

CODICE NORMATIVO	SEGNO GRAFICO	DESCRIZIONE
07-13-104		Interruttore di potenza ad apertura automatica, magnetotermico
07-13-106	Id	Interruttore di potenza ad apertura automatica, funzionante per corrente magnetotermica differenziale
07-15-01		Bobina di comando, segno generale
07-15-08		Bobina di comando di un relè con ritardo all'attrazione
07-15-19		Bobina di comando di un relè a rimanenza (passo-passo)
07-15-21		Dispositivo di comando di un relè termico
07-17-01	U=0	Relè a mancanza di tensione
07-21-01		Fusibile (segno generale)
07-21-08		Sezionatore con fusibile incorporato
07-21-09		Interruttore di manovra-sezionatore con fusibile incorporato
07-22-03		Scaricatore
04-02-01		Condensatore (segno generale)
		Trasformatore monofase di sicurezza a due avvolgimenti
06-10-01		Trasformatore monofase a due avvolgimenti con schermo
		Commutatore CV=voltmetrico - CA=amperometrico

CODICE NORMATIVO	SEGNO GRAFICO	DESCRIZIONE
06-09-10		Trasformatore di corrente Trasformatore di impulsi
08-01-01		Strumento indicatore analogico V=voltmetro - A=amperometro
08-01-02		Strumento indicatore digitale V=voltmetro - A=amperometro
08-01-03		Strumento integratore Wh=Contatore di energia elettrica h=Conta ore
08-08-01		Orologio (e orologio secondario) segno generale
08-08-03		Orologio con contatto
08-10-01		Lampada di segnalazione RD=rosso - YE=giallo GN=verde - BU=blu - WH=bianco
11-14-12		Pulsante ad accesso protetto (con coperchio di vetro, ecc.)
06-14-06		Convertitore reversibile alternata - continua
06-15-02		Batteria di accumulatore o di pile
		Conduttore di fase
11-11-01		Conduttore di neutro
11-11-02		Conduttore di protezione
11-11-06		Conduttura trifase e conduttore di neutro
11-11-08		Conduttura monofase
11-11-09		Conduttura trifase
02-15-01		Terra
		Terminale o morsetto
		Connessione tra conduttori
		Connessione schermatura cavo al conduttore euipotenziale PE
		Blocco porta
		Blocco chiave

TIPOLOGIA DEI CAVI

CAVI BASSA TENSIONE

SIGLA	DESCRIZIONE
FS17	Cavo unipolare flessibile, conforme ai requisiti previsti dalla Normativa Europea Regolamento UE 305/2011 - Prodotti da Costruzione CPR, classe Cca-s3,d1,a3, di rame ricotto isolato con materiale isolante in PVC di qualità S17, norme di riferimento CEI EN 50525, CEI 20-14, tensione nominale 450/750 V
FG17	Cavo unipolare flessibile, conforme ai requisiti previsti dalla Normativa Europea Regolamento UE 305/2011 - Prodotti da Costruzione CPR, classe CPR Cca-s1b,d1,a1, di rame ricotto isolato con materiale isolante in PVC di qualità G17, norme di riferimento CEI EN 50525, CEI 20-38, tensione nominale 450/750 V
FG16(O)R16	Cavo unipolare o multipolare flessibile, conforme ai requisiti previsti dalla Normativa Europea Regolamento UE 305/2011 - Prodotti da Costruzione CPR, classe Cca-s3, d1, a3, di rame ricotto isolato con materiale isolante in gomma HEPR ad alto modulo di qualità G16, guaina in PVC di qualità R16, rivestimento interno riempitivo di materiale non igroscopico, norme di riferimento CEI 20-13, tensione nominale 0,6/1 kV
FG16(O)M16	Cavo unipolare o multipolare flessibile, conforme ai requisiti previsti dalla Normativa Europea Regolamento UE 305/2011 - Prodotti da Costruzione CPR, classe Cca-s1b, d1, a1, di rame ricotto isolato con materiale isolante in gomma HEPR ad alto modulo di qualità G16, guaina termoplastica di qualità M16, rivestimento interno riempitivo di materiale non igroscopico, norme di riferimento CEI 20-13, CEI 20-38, tensione nominale 0,6/1 kV
FG18(O)M16	Cavo unipolare o multipolare flessibile, conforme ai requisiti previsti dalla Normativa Europea Regolamento UE 305/2011 - Prodotti da Costruzione CPR, classe B2ca-s1a, d1, a1, di rame ricotto isolato con materiale isolante in gomma HEPR ad alto modulo di qualità G18, guaina termoplastica di qualità M16, rivestimento interno riempitivo di materiale non igroscopico, norme di riferimento CEI 20-13, CEI 20-38, tensione nominale 0,6/1 kV
FTG18(O)M16	Cavo unipolare o multipolare flessibile, conforme ai requisiti previsti dalla Normativa Europea Regolamento UE 305/2011 - Prodotti da Costruzione CPR, classe B2ca-s1a, d1, a1, di rame ricotto isolato con materiale isolante in gomma HEPR ad alto modulo di qualità G18, guaina termoplastica di qualità M16, rivestimento interno riempitivo di materiale non igroscopico, resistente al fuoco CEI 20-45, tensione nominale 0,6/1 kV

CAVI MEDIA TENSIONE

SIGLA	DESCRIZIONE
RG16H1(O)R12	Cavo unipolare o multipolare flessibile, conforme ai requisiti previsti dalla Normativa Europea Regolamento UE 305/2011 - Prodotti da Costruzione CPR, classe Eca, di rame ricotto isolato con materiale isolante in gomma HEPR ad alto modulo di qualità G16, guaina in PVC di qualità R12, schermo costituito a fili di rame rosso, rivestimento interno riempitivo di materiale non igroscopico, norme di riferimento CEI 20-13, tensione nominale da 1,8/3kV a 18/30kV
RG26H1(O)M16	Cavo unipolare o multipolare flessibile, conforme ai requisiti previsti dalla Normativa Europea Regolamento UE 305/2011 - Prodotti da Costruzione CPR, classe Cca-s1b, d1, a1, di rame ricotto isolato con materiale isolante in gomma HEPR ad alto modulo di qualità G26, guaina in PVC di qualità M16, schermo costituito a fili di rame rosso, rivestimento interno riempitivo di materiale non igroscopico, norme di riferimento CEI 20-13, tensione nominale 12/20kV e 18/30kV

Ente nazionale per l'aviazione civile
AREOPORTO CIVILE DI LAMEZIA TERME (CZ)

Progetto Esecutivo

QUADRO

TITOLO
LEGENDA SIMBOLI

FOGLIO 04 | SEGUE 05 | TOT. FOGLI 126

TABELLE DI POSA DEI CONDUTTORI SECONDO LA NORMA CEI-UNEL 35024/1

CAVI UNIPOLARI			18 - Cavi unipolari su isolatori		71 - Cavi unipolari senza guaina posati con elementi scanalati		17 - Cavi multipolari sospesi a od incorporati in fili o corde di supporto
	1 - Cavi unipolari senza guaina in tubi protettivi circolari posati entro muri termicamente isolati		21 - Cavi unipolari con guaina in cavità di strutture		72 - Cavi unipolari senza guaina posati in canali provvisti di elementi di separazione		21 - Cavi multipolari in cavità di strutture
	3 - Cavi unipolari senza guaina in tubi protettivi circolari posati su pareti		22 - Cavi unipolari senza guaina in tubi protettivi circolari posati in cavità di strutture		73 - Cavi unipolari senza guaina in tubi protettivi in stipiti di porte		22A - Cavi multipolari in tubi protettivi circolari posati in cavità di strutture
	3 - Cavi unipolari senza guaina in tubi protettivi circolari distanziati da pareti		22A - Cavi unipolari con guaina in tubi protettivi circolari posati in cavità di strutture		73 - Cavi unipolari con guaina posati in stipiti di porte		24A - Cavi multipolari in tubi protettivi non circolari annegati nella muratura
	4 - Cavi unipolari senza guaina in tubi protettivi non circolari posati su pareti		23 - Cavi unipolari senza guaina in tubi protettivi non circolari posati in cavità di strutture		74 - Cavi unipolari senza guaina in tubi protettivi in stipiti di finestre		25 - Cavi multipolari posati in controsoffitti
	5 - Cavi unipolari senza guaina in tubi protettivi annegati nella muratura		24 - Cavi unipolari senza guaina in tubi protettivi non circolari annegati nella muratura		74 - Cavi unipolari con guaina posati in stipiti di finestre		25 - Cavi multipolari posati in pavimenti sopraelevati
	11 - Cavi unipolari con guaina, con o senza armatura, posati su pareti		24A - Cavi unipolari con guaina in tubi protettivi non circolari annegati nella muratura	**CAVI MULTIPOLARI**			31 - Cavi multipolari in canali posati su parete con percorso orizzontale
	11 - Cavi unipolari con guaina, con o senza armatura, distanziati da pareti		25 - Cavi unipolari con guaina posati in controsoffitti		2 - cavi multipolari in tubi protettivi circolari posati entro muri termicamente isolati		32 - Cavi multipolari con guaina in canali posati su parete con percorso verticale
	12 - Cavi unipolari con guaina, con o senza armatura, su passerelle non perforate		25 - Cavi unipolari con guaina posati in pavimenti sopraelevati		3A - Cavi multipolari in tubi protettivi circolari posati su pareti		33A - Cavi multipolari posati in canali incassati nel pavimento
	13 - Cavi unipolari con guaina, con o senza armatura, su passerelle perforate		31 - Cavi unipolari senza guaina o unipolari con guaina in canali posati su parete con percorso orizzontale		3A - Cavi multipolari in tubi protettivi circolari distanziati da pareti		34A - Cavi multipolari in canali sospesi
	14 - Cavi unipolari con guaina, con o senza armatura, su mensole (cavi ravvicinati)		32 - Cavi unipolari senza guaina o unipolari con guaina in canali posati su parete con percorso verticale		4A - Cavi multipolari in tubi protettivi non circolari posati su pareti		43 - Cavi multipolari posati in cunicoli aperti o ventilati con percorso verticale o orizzontale
	14 - Cavi unipolari con guaina, con o senza armatura, su mensole (cavi distanziati su piano orizzontale)		33 - Cavi unipolari senza guaina posati in canali incassati nel pavimento		5A - cavi multipolari in tubi protettivi annegati nella muratura		51 - Cavi multipolari posati direttamente entro pareti termicamente isolate
	14 - Cavi unipolari con guaina, con o senza armatura, su mensole (cavi distanziati su piano verticale)		34 - Cavi unipolari senza guaina in canali sospesi		11 - Cavi multipolari, con o senza armatura, posati su pareti		52 - Cavi multipolari posati direttamente nella muratura senza protezione meccanica addizionale
	15 - Cavi unipolari con guaina, con o senza armatura, fissati da collari (cavi ravvicinati)		34A - Cavi unipolari con guaina in canali sospesi		11 - Cavi multipolari, con o senza armatura, distanziati da pareti		53 - Cavi multipolari posati nella muratura con protezione meccanica addizionale
	15 - Cavi unipolari con guaina, con o senza armatura, fissati da collari (cavi distanziati su piano orizzontale)		41 - Cavi unipolari senza guaina in tubi protettivi circolari posati entro cunicoli chiusi, con percorso orizzontale o verticale		11A - Cavi multipolari, con o senza armatura, fissati su soffitti		73 - Cavi multipolari in stipiti di porte
	15 - Cavi unipolari con guaina, con o senza armatura, fissati da collari (cavi distanziati su piano verticale)		42 - Cavi unipolari senza guaina in tubi protettivi circolari posati entro cunicoli ventilati incassati nel pavimento		12 - Cavi multipolari, con o senza armatura, su passerelle non perforate		74 - Cavi multipolari posati in stipiti di finestre
	16 - Cavi unipolari con guaina, con o senza armatura, su passerelle a traversini (cavi ravvicinati)		43 - Cavi unipolari con guaina posati in cunicoli aperti o ventilati con percorso verticale o orizzontale		13 - Cavi multipolari, con o senza armatura, su passerelle perforate	**TABELLE DI POSA DEI CONDUTTORI SECONDO LA NORMA CEI-UNEL 35026**	
	16 - Cavi unipolari con guaina, con o senza armatura, su passerelle a traversini (cavi distanziati su piano orizzontale)		51 - Cavi unipolari con guaina posati direttamente entro pareti termicamente isolate		14 - Cavi multipolari, con o senza armatura, su mensole		Cavi unipolari con guaina in tubi protettivi interrati (un cavo per tubo)
	16 - Cavi unipolari con guaina, con o senza armatura, su passerelle a traversini (cavi distanziati su piano verticale)		52 - Cavi unipolari con guaina posati direttamente nella muratura senza protezione meccanica addizionale		15 - Cavi multipolari, con o senza armatura, fissati da collari		61 - Cavi unipolari con guaina in tubi protettivi interrati
	17 - Cavi unipolari con guaina sospesi a, od incorporati, in fili o corde di supporto		53 - Cavi unipolari con guaina posati nella muratura con protezione meccanica addizionale		16 - Cavi multipolari, con o senza armatura, su passerelle a traversini		61 - Cavi multipolari in tubi protettivi interrati

Ente nazionale per l'aviazione civile
AREOPORTO CIVILE DI LAMEZIA TERME (CZ)

Progetto Esecutivo

QUADRO

TITOLO
TABELLE DI POSA DEI CONDUTTORI

FOGLIO 05 | SEGUE 06 | TOT. FOGLI 126

QUADRO GENERALE QGBT TERMINAL PARTENZE SEZ. A "MECCANICO" (QGBT-A)

CARATTERISTICHE

Materiale		**Lamiera**
Verniciatura esterna		**RAL9003**
Classe d'isolamento		**I**
Sistema di distribuzione		**TN-S**
Tensione nominale		**400** V
Frequenza nominale		**50/60** Hz
Corrente nominale		A
Corrente di corto-circuito presunta		**< 25** kA
Corrente di corto-circuito di dimensionamento		**25** kA
Tensione circuiti ausiliari		**230Vac - 24Vcc** V
Portata Sbarre		**630** A
Grado di protezione	*Interno*	**IP20**
	Esterno	**IP31**
Dimensioni	*Altezza*	**2100** mm
	Larghezza	**2306** mm
	Profondità	**465** mm
Capacità moduli EN 50022		
Forma di segregazione		**2A**
Installazione		**A pavimento**
Accessori		

ALIMENTAZIONE

Rete normale	**Da quadro elettrico generale power - center di cabina - QPC.C3**
Rete privilegiata	**No**
Rete continuità assoluta	**No**

NOTA BENE :

- *IL DATA LOGGER INTERNO AL QUADRO ACQUISISCE I SEGNALI CUMULATIVI DI STATO/SGANCIATO DEGLI INTERRUTTORI A MEZZO SEGNALI DIGITALI*
- *IL DATA LOGGER INTERNO AL QUADRO ACQUISISCE LE MISURE ENERGETICHE GENERALI E DEGLI INTERRUTTORI DI ALIMENTAZIONE UTA (POWER-TAG) A MEZZO INTERFACCIA WIRELESS*
- *IL DATA LOGGER INTERNO AL QUADRO ACQUISISCE I SEGNALI DEL SISTEMA DI MONITORAGGIO RISCALDAMENTO CAVI (HEAT-TAG) A MEZZO INTERFACCIA WIRELESS*
- *IL DATA LOGGER INTERNO AL QUADRO E' COLLEGATO CON CAVO DI RETE AL QUADRO TELECONTROLLO QTLC.2 LOCALE QGBT*

VISTA FRONTE QUADRO

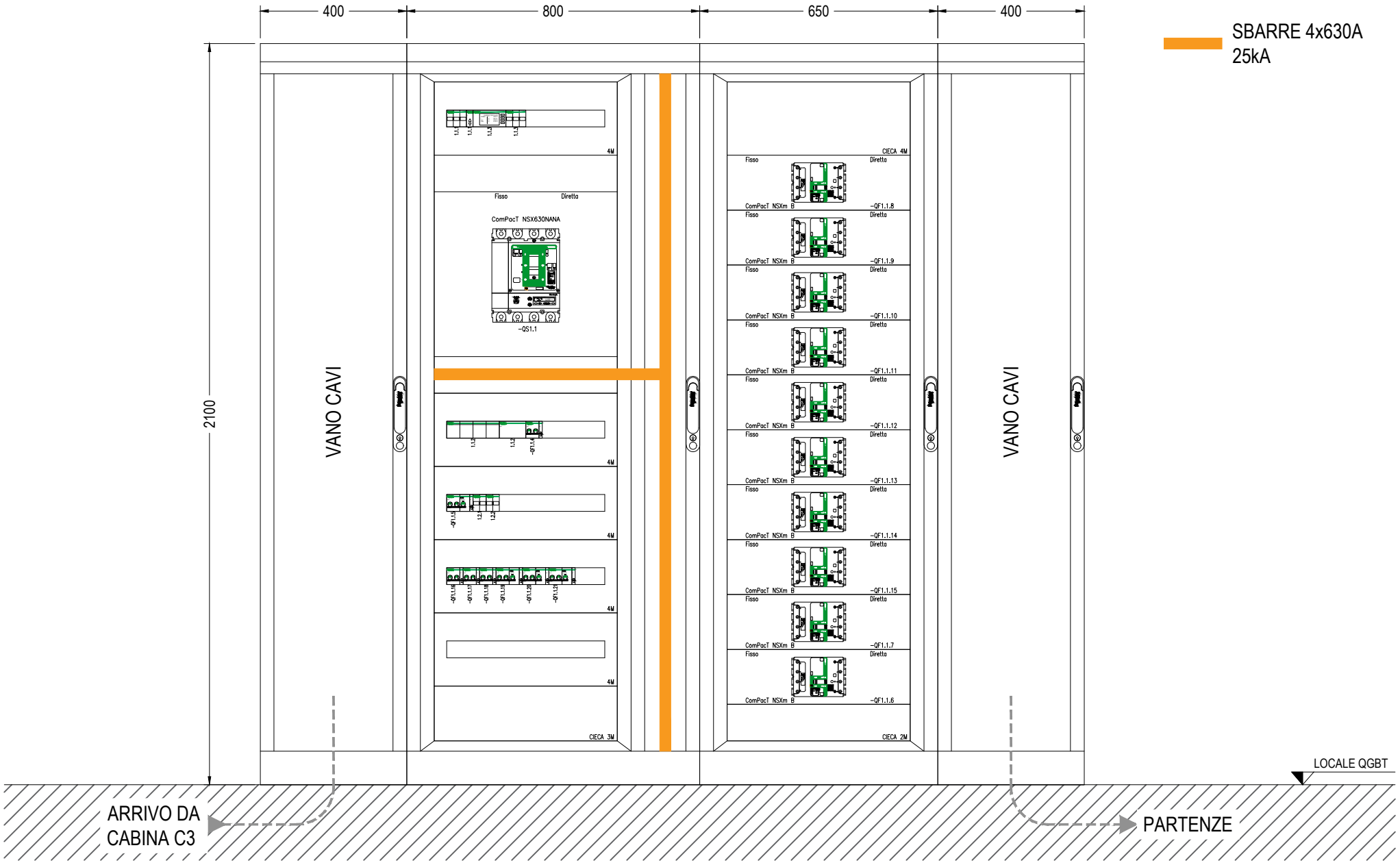

Ente nazionale per l'aviazione civile **AREOPORTO CIVILE DI LAMEZIA TERME (CZ)**	**Progetto Esecutivo**	QUADRO QUADRO GENERALE QGBT TERMINAL PARTENZE SEZ. A "MECCANICO" (QGBT-A) TITOLO VISTA FRONTE QUADRO	FOGLIO 07 / SEGUE 08 TOT. FOGLI 126

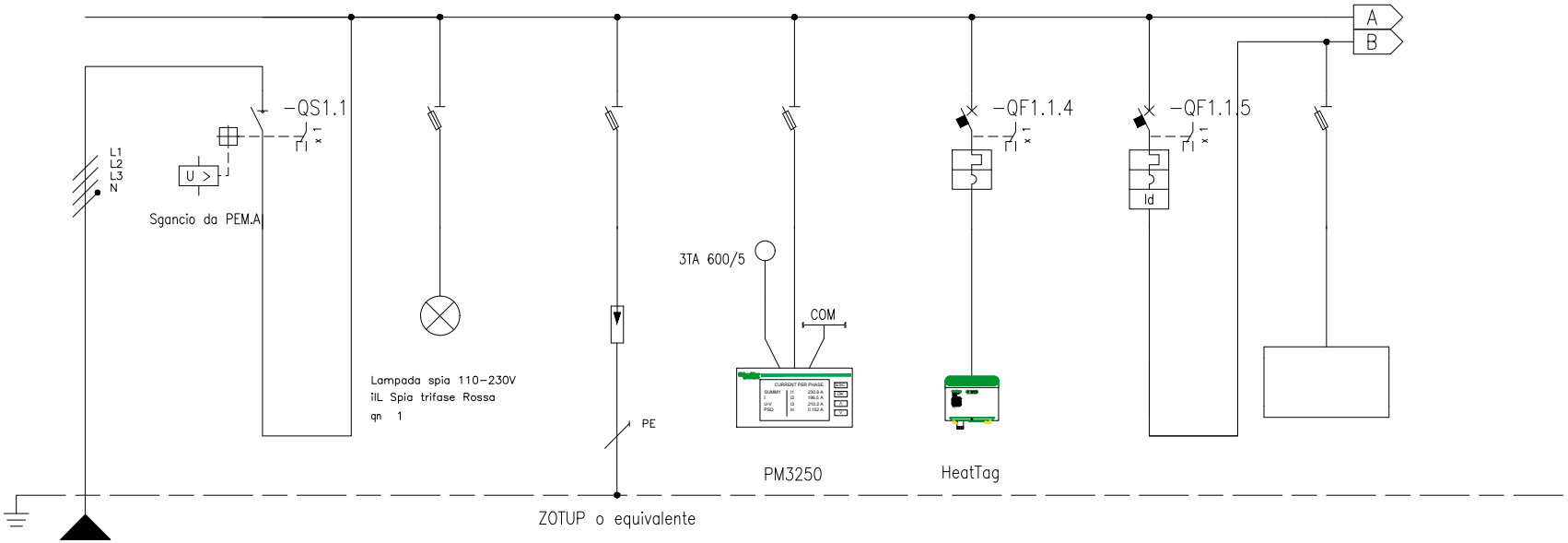

* Selettività

** Filiazione (valore in kA)

NUMERAZIONE MORSETTI

NUMERAZIONE CIRCUITO		DISTRIBUZIONE		L1L2L3NPE	1	L1L2L3N	2	L1L2L3NPE	3	L1L2L3NPE	4	L1L2L3NPE	5	L1NPE	6	L1NPE	7	L1NPE
DESCRIZIONE CIRCUITO			Linea da QPC.C3		Interruttore generale (sgancio da PEM-A)		Spie rete		SPD classe II		Misure generali (strum. comunicante)		Centralina controllo temperatura quadro		Ausiliari 230Vac		Aux 230Vac	
TIPO APPARECCHIO					NSX630NA STI 3P+N Fus NFC (10,3x38)				3P+N Fus NFC (22x58)		3P+N Fus NFC (10,3x38)		iC60 N		iC60 a STI 2P Fus NFC (10,3x38)			
INTERRUTTORE	Icu [kA] / Icn [A]												50		10			
Icu - CEI EN 60947-2	N. POLI	In [A]			4	630							2P	2	2P	10		
Icn - CEI EN 60898-1	CURVA/SGANCIATORE												C		C			
	Ir [A]	tr [s]											2		10			
	Isd [A]	tsd [s]											20		100			
	Ii [A]																	
	Ig [A]	tg [s]																
DIFFERENZIALE	TIPO	CLASSE													Vigi	A		
	Idn [A]	tdn [ms]													0,03	Istantaneo		
CONTATTORE	TIPO	CLASSE																
TELERUTTORE	BOBINA [V]	N. POLI	In [A]															
TERMICO	TIPO	Irth [A]																
FUSIBILE	N. POLI	In [A]																
ALTRE APP.	TIPO	MODELLO																
CONDUTTURA	TIPO ISOLAMENTO	POSA	EPR	61														
	SEZIONE FASE-N-PE/PEN [mmq]		2x240	1x240 1x240														
	Ib [A]	Iz [A]	437,6	543,6														
	Un [V]	P [kW]	400	293,54														
FONDO LINEA	Icc min [kA]	Icc max [kA]	5,59	17,3														
	LUNGHEZZA [m]	dV TOTALE [%]	120	1,4														
NOTE			FG18M16-0,6/1kV B2ca-s1a,d1,a1															

Ente nazionale per l'aviazione civile **AREOPORTO CIVILE DI LAMEZIA TERME (CZ)**	**Progetto Esecutivo**	QUADRO QUADRO GENERALE QGBT TERMINAL PARTENZE SEZ. A "MECCANICO" (QGBT-A) TITOLO SCHEMA UNIFILARE DI POTENZA	FOGLIO 08	SEGUE 09 TOT. FOGLI 126

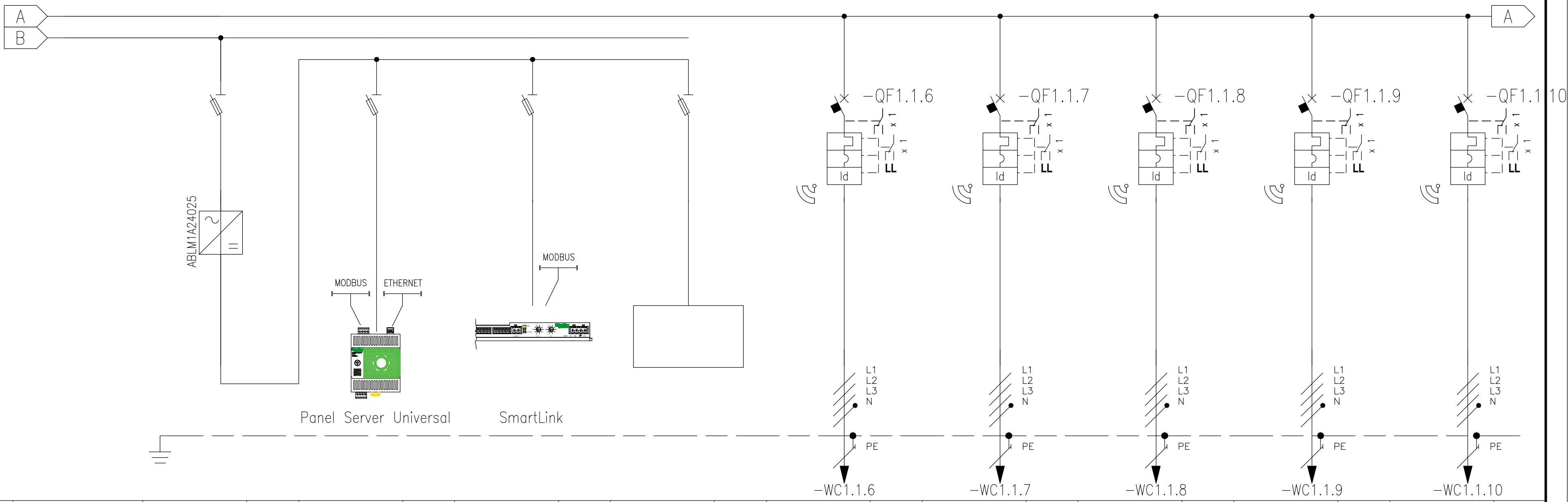

* Selettività
** Filiazione (valore in kA)

NUMERAZIONE MORSETTI							-WC1.1.6	-WC1.1.7	-WC1.1.8	-WC1.1.9	-WC1.1.10
NUMERAZIONE CIRCUITO		DISTRIBUZIONE	8 L1NPE	9 L1NPE	10 L1NPE	11 L1NPE	12 L1L2L3NPE	13 L1L2L3NPE	14 L1L2L3NPE	15 L1L2L3NPE	16 L1L2L3NPE
DESCRIZIONE CIRCUITO			Ausiliari 24Vcc	Telecontrollo quadro	Smartlink	Ausiliari 24Vcc	-QGBT.A1 Quadro QUTA01 (bordo macchina)	-QGBT.A2 Quadro QUTA02 (bordo macchina)	-QGBT.A3 Quadro QUTA03 (bordo macchina)	-QGBT.A4 Quadro QUTA04 (bordo macchina)	-QGBT.A5 Quadro QUTA05 (bordo macchina)
TIPO APPARECCHIO			STI 2P Fus NFC (10,3x38)	DF10 2P (690Vac/dc)	DF10 2P (690Vac/dc)	DF10 2P (690Vac/dc)	NSXm B	NSXm B	NSXm B	NSXm B	NSXm B
INTERRUTTORE	Icu [kA] / Icn [A]						25	25	25	25	25
Icu – CEI EN 60947-2	N. POLI	In [A]					4P / 100	4P / 160	4P / 100	4P / 100	4P / 100
Icn – CEI EN 60898-1	CURVA/SGANCIATORE						MicroL4.1 Vigi	MicroL4.1 Vigi	MicroL4.1 Vigi	MicroL4.1 Vigi	MicroL4.1 Vigi
	Ir [A]	tr [s]					80 /	100 /	63 /	80 /	80 /
	Isd [A]	tsd [s]					800 /	1000 /	630 /	800 /	800 /
	Ii [A]										
	Ig [A]	tg [s]									
DIFFERENZIALE	TIPO	CLASSE					Micrologic Vigi / A	Micrologic Vigi / A	Micrologic Vigi / A	Micrologic Vigi / A	Micrologic Vigi / A
	Idn [A]	tdn [ms]					1 / 500	1 / 500	1 / 500	1 / 500	1 / 500
CONTATTORE	TIPO	CLASSE									
TELERUTTORE	BOBINA [V]	N. POLI / In [A]									
TERMICO	TIPO	Irth [A]									
FUSIBILE	N. POLI	In [A]									
ALTRE APP.	TIPO	MODELLO									
CONDUTTURA	TIPO ISOLAMENTO	POSA					EPR / 13	EPR / 13	EPR / 13	EPR / 13	EPR / 13
	SEZIONE FASE-N-PE/PEN [mmq]						1x25 / 1x16 / 1x16	1x35 / 1x25 / 1x25	1x25 / 1x16 / 1x16	1x25 / 1x16 / 1x16	1x25 / 1x16 / 1x16
	Ib [A]	Iz [A]					53,7 / 92,7	75,5 / 128,5	50,4 / 92,7	53,7 / 92,7	53,7 / 92,7
	Un [V]	P [kW]					400 / 36,4	400 / 51,2	400 / 34,13	400 / 36,4	400 / 36,4
FONDO LINEA	Icc min [kA]	Icc max [kA]					0,98 / 5,5	0,75 / 4	0,44 / 2,6	0,65 / 3,7	1,48 / 7,9
	LUNGHEZZA [m]	dV TOTALE [%]					50 / 2,4	100 / 3,5	120 / 3,7	80 / 3	30 / 2
NOTE							FG18OM16-0,6/1 kV B2ca-s1a,d1,a1	FG18M16-0,6/1kV B2ca-s1a,d1,a1	FG18OM18-0,6/1 kV B2ca-s1a,d1,a1	FG18OM16-0,6/1 kV B2ca-s1a,d1,a1	FG18OM16-0,6/1 kV B2ca-s1a,d1,a1

Ente nazionale per l'aviazione civile
AREOPORTO CIVILE DI LAMEZIA TERME (CZ)

Progetto Esecutivo

QUADRO
QUADRO GENERALE QGBT TERMINAL PARTENZE SEZ. A "MECCANICO" (QGBT-A)
TITOLO
SCHEMA UNIFILARE DI POTENZA

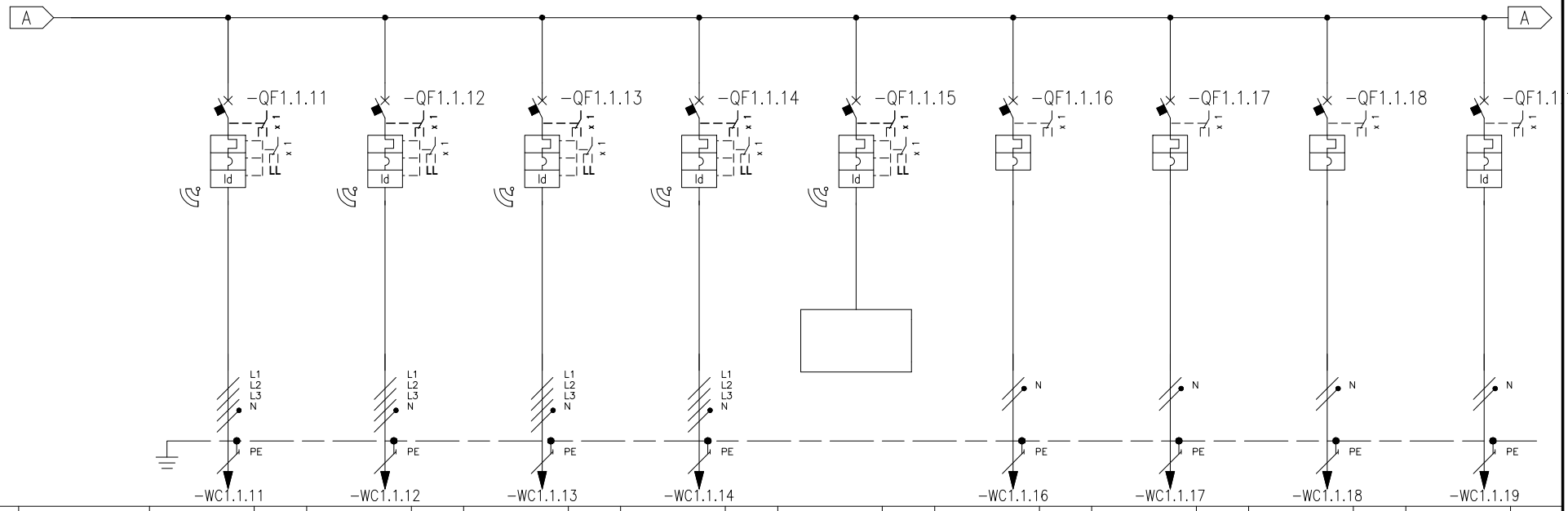

* Selettività

** Filiazione (valore in kA)

NUMERAZIONE MORSETTI			-WC1.1.11			-WC1.1.12			-WC1.1.13			-WC1.1.14						-WC1.1.16			-WC1.1.17			-WC1.1.18			-WC1.1.19		
NUMERAZIONE CIRCUITO		DISTRIBUZIONE	17		L1L2L3NPE	18		L1L2L3NPE	19		L1L2L3NPE	20		L1L2L3NPE	21		L1L2L3NPE	22		L1NPE	23		L2NPE	24		L3NPE	25		L1NPE
DESCRIZIONE CIRCUITO			-QGBT.A6 Quadro QUTA06 (bordo macchina)			-QGBT.A7 Quadro QUTA07 (bordo macchina)			-QGBT.A8 Quadro QUTA08 (bordo macchina)			-QGBT.A9 Quadro QUTA09 (bordo macchina)			Riserva (UTA 10 spogliatoi)			-QGBT.A10 Quadro QE.LM1			-QGBT.A11 Quadro QE.LM2			-QGBT.A12 Quadro QE.LM3			-QGBT.A13 Umidificatore UTA08 (bordo macchina)		
TIPO APPARECCHIO			NSXm B			NSXm B			NSXm B			NSXm B			NSXm B			iC60 a			iC60 a			iC60 a			iC60 a		
INTERRUTTORE	Icu [kA] / Icn [A]		25			25			25			25			25			10			10			10			10		
Icu - CEI EN 60947-2	N2 POLI	In [A]	4P	100		4P	100		4P	100		4P	100		4P	100		2P	25		2P	25		2P	25		2P	16	
Icn - CEI EN 60898	CURVA/SGANCIATORE		MicroL4.1 Vigi			MicroL4.1 Vigi			MicroL4.1 Vigi			MicroL4.1 Vigi			MicroL4.1 Vigi			C			C			C			C		
	Ir [A]	tr [s]	80			63			50			40			40			25			25			25			16		
	Isd [A]	tsd [s]	800			630			500			400			400			250			250			250			160		
	Ii [A]																												
	Ig [A]	tg [s]																											
DIFFERENZIALE	TIPO	CLASSE	Micrologic Vigi	A		Micrologic Vigi	A		Micrologic Vigi	A		Micrologic Vigi	A		Micrologic Vigi	A											Vigi	A	
	Idn [A]	tdn [ms]	1	500		1	500		1	500		1	500		1	500											0,3	Istantaneo	
CONTATTORE	TIPO	CLASSE																											
TELERUTTORE	BOBINA [V]	N. POLI / In [A]																											
TERMICO	TIPO	Irth [A]																											
FUSIBILE	N. POLI	In [A]																											
ALTRE APP.	TIPO	MODELLO																											
CONDUTTURA	TIPO ISOLAMENTO	POSA	EPR	13		EPR	13		EPR	13		EPR	13					EPR	61		EPR	61		EPR	61		EPR	13	
	SEZIONE FASE-N-PE/PEN [mmq]		1x25	1x16	1x16	1x25	1x16	1x16	1x16	1x16	1x16	1x10	1x10	1x10				1x10	1x10	1x10	1x10	1x10	1x10	1x16	1x16	1x16	1x4	1x4	1x4
	Ib [A]	Iz [A]	53,7	92,7		41,3	92,7		23,7	73		8,6	54,8					14,6	39,8		14,5	39,8		14,5	51,9		9,6	35,8	
	Un [V]	P [kW]	400	36,4		400	28		400	16		400	5,76					230	2,95		230	2,95		230	2,95		230	2	
FONDO LINEA	Icc min [kA]	Icc max [kA]	1,18	6,5		0,38	2,3		0,7	3,3		0,46	2,1					0,35	0,8		0,35	0,8		0,32	0,7		0,19	0,4	
	LUNGHEZZA [m]	dV TOTALE [%]	40	2,2		140	3,6		60	2,2		60	1,9					80	3,4		80	3,4		140	3,7		60	4	
NOTE			FG18OM16-0,6/1 kV B2ca-s1a,d1,a1			FG18OM16-0,6/1 kV B2ca-s1a,d1,a1			FG18OM16-0,6/1 kV B2ca-s1a,d1,a1			FG18OM16-0,6/1 kV B2ca-s1a,d1,a1						FG18OM16-0,6/1 kV B2ca-s1a,d1,a1			FG18OM16-0,6/1 kV B2ca-s1a,d1,a1			FG18OM16-0,6/1 kV B2ca-s1a,d1,a1			FG18OM16-0,6/1 kV B2ca-s1a,d1,a1		

Ente nazionale per l'aviazione civile **AREOPORTO CIVILE DI LAMEZIA TERME (CZ)**	**Progetto Esecutivo**	QUADRO QUADRO GENERALE QGBT TERMINAL PARTENZE SEZ. A "MECCANICO" (QGBT-A) TITOLO SCHEMA UNIFILARE DI POTENZA	FOGLIO 10	SEGUE 11 TOT. FOGLI 126

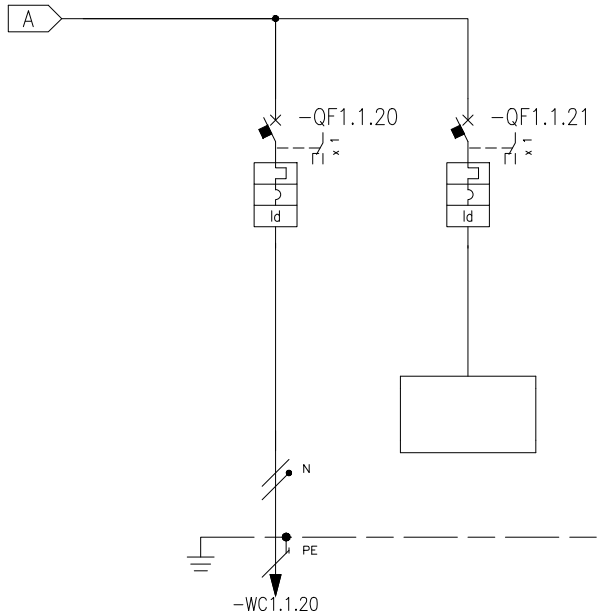

* Selettività
** Filiazione (valore in kA)

NUMERAZIONE MORSETTI																							
NUMERAZIONE CIRCUITO		DISTRIBUZIONE	26	L2NPE	27	L2NPE																	
DESCRIZIONE CIRCUITO			-QGBT.A14 Umidificatore UTA09 (bordo macchina)		Riserva																		
TIPO APPARECCHIO			iC60 a		iC60 a																		
INTERRUTTORE	Icu [kA] / Icn [A]		10		10																		
Icu - CEI EN 60947-2	N POLI	In [A]	2P	16	2P	16																	
Icn - CEI EN 60898	CURVA/SGANCIATORE		C		C																		
	Ir [A]	tr [s]	16		16																		
	Isd [A]	tsd [s]	160		160																		
	Ii [A]																						
	Ig [A]	tg [s]																					
DIFFERENZIALE	TIPO	CLASSE	Vigi	A	Vigi	A																	
	Idn [A]	tdn [ms]	0,3	Istantaneo	0,3	Istantaneo																	
CONTATTORE	TIPO	CLASSE																					
TELERUTTORE	BOBINA [V]	N. POLI	In [A]																				
TERMICO	TIPO	Irth [A]																					
FUSIBILE	N. POLI	In [A]																					
ALTRE APP.	TIPO	MODELLO																					
CONDUTTURA	TIPO ISOLAMENTO	POSA	EPR	13																			
	SEZIONE FASE-N-PE/PEN [mmq]		1x4	1x4 1x4																			
	Ib [A]	Iz [A]	9,6	35,8																			
	Un [V]	P [kW]	230	2																			
FONDO LINEA	Icc min [kA]	Icc max [kA]	0,19	0,4																			
	LUNGHEZZA [m]	dV TOTALE [%]	60	4																			
NOTE			FG18OM16-0,6/1 kV B2ca-s1a,d1,a1																				

Ente nazionale per l'aviazione civile **AREOPORTO CIVILE DI LAMEZIA TERME (CZ)**	**Progetto Esecutivo**	QUADRO QUADRO GENERALE QGBT TERMINAL PARTENZE SEZ. A "MECCANICO" (QGBT-A) TITOLO SCHEMA UNIFILARE DI POTENZA	FOGLIO 11 / SEGUE 12 TOT. FOGLI 126

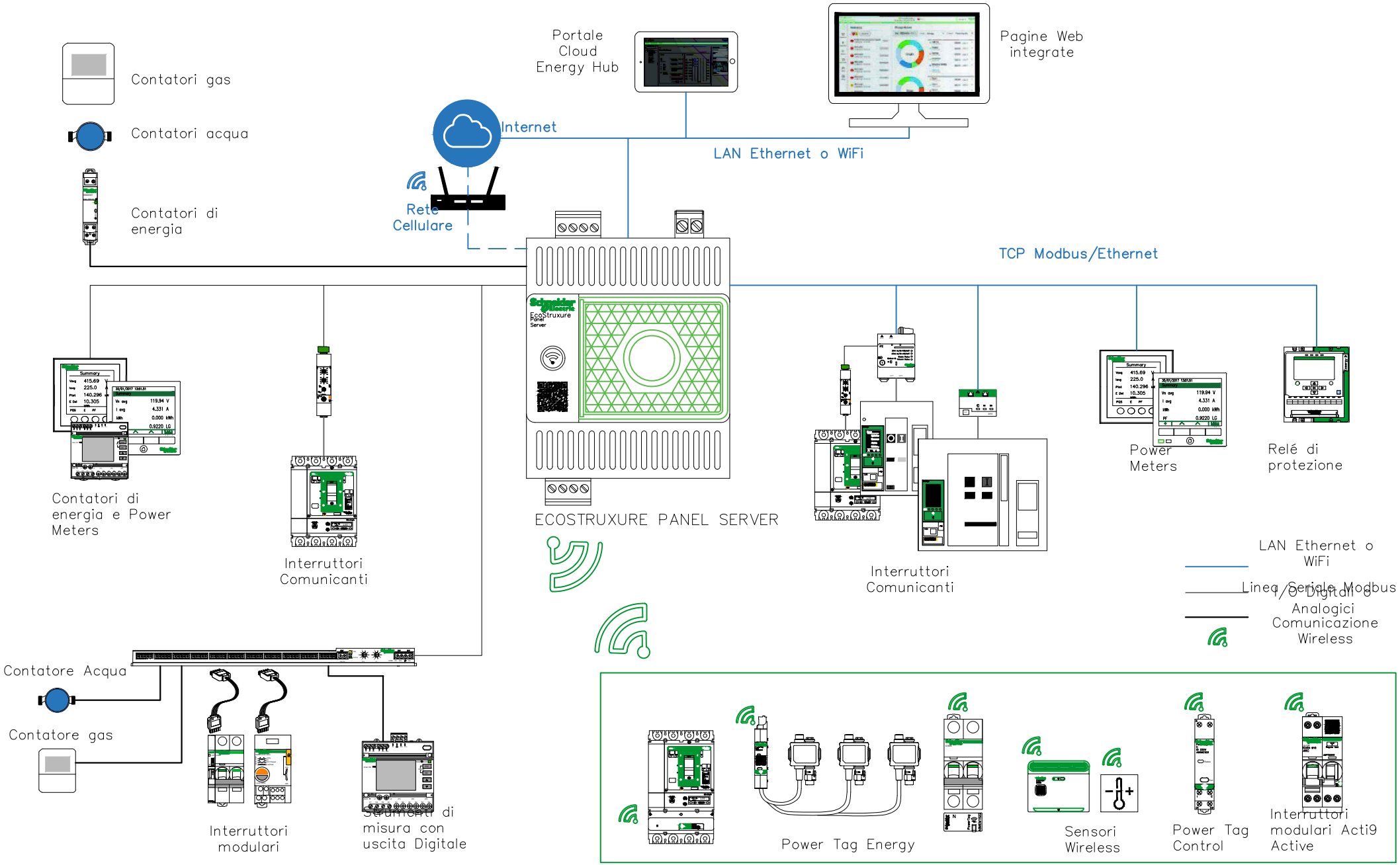

Ente nazionale per l'aviazione civile **AREOPORTO CIVILE DI LAMEZIA TERME (CZ)**	**Progetto Esecutivo**	QUADRO QUADRO GENERALE QGBT TERMINAL PARTENZE SEZ. A "MECCANICO" (QGBT-A) TITOLO SCHEMA FUNZIONALITA' DATA LOGGER	FOGLIO 12 / SEGUE 13 TOT. FOGLI 126

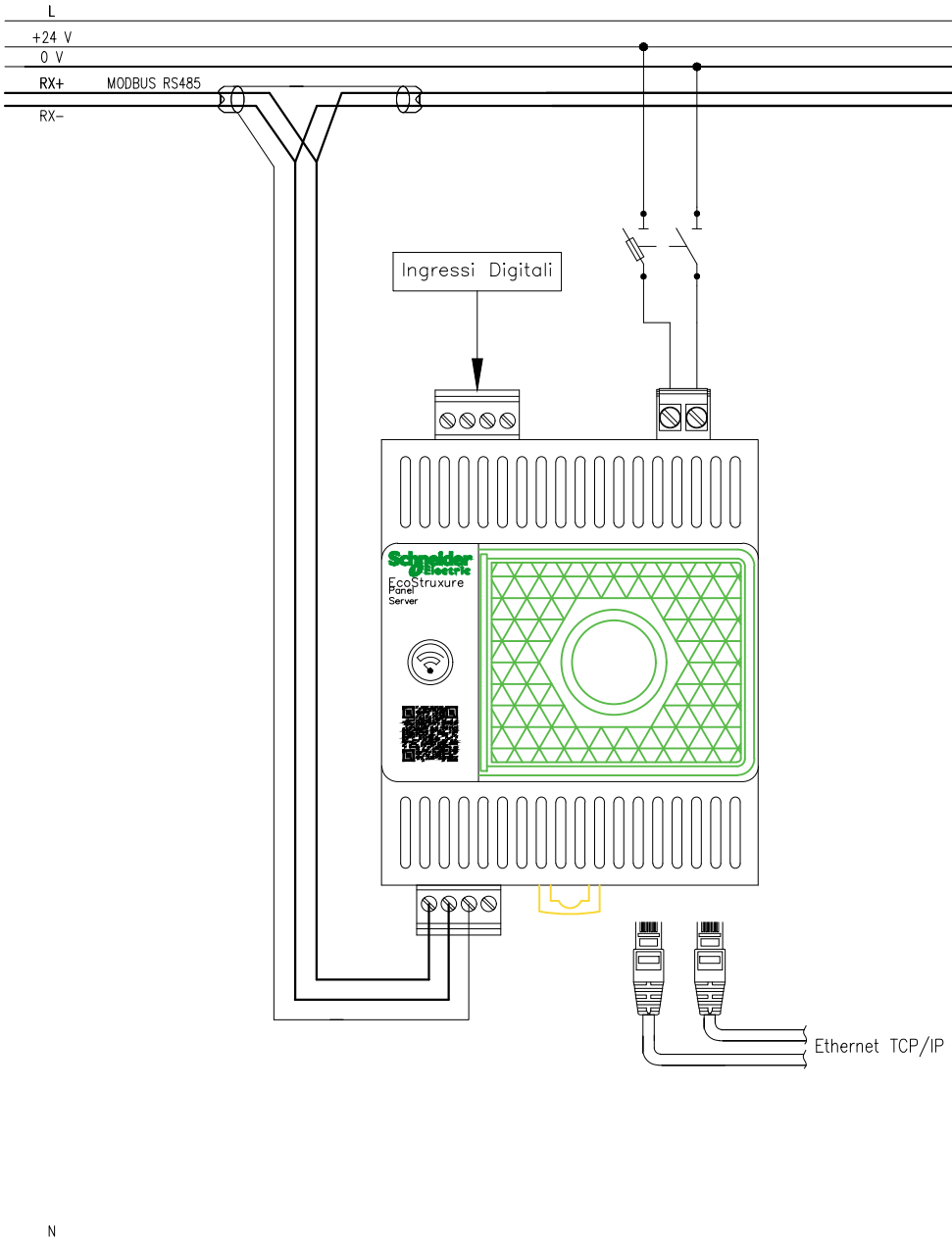

EcoStruxure Panel Server – Universal
cod. PAS600L/PAS600

Dispositivo datalogger dotato di pagine web integrate ed in grado di garantire una connessione ai software di supervisione e monitoraggio come EcoStruxure Power Monitoring Expert, ai sistemi BMS e ad applicazioni cloud come EcoStruxure Energy Hub. le funzioni principali del dispositivo sono:

- Gateway all-in-one per prelevare e storicizzare in un unico dispositivo i dati provenienti sia dai sensori wireless che dai dispositivi Modbus ed ottimizzare la gestione dell'energia
- Funzionamento semplificato tramite pagine web integrate user friendly e possibilità di gestire allarmi per una migliore gestione degli asset elettrici
- Messa in servizio semplificata tramite EcoStruxure Power Commissioning, tramite rilevamento automatico dei device e funzionamento plug & play
- Prodotto sicuro, progettato e sviluppato secondo i rigidi canoni della cybersecurity in conformità a IEC 62443-4-1

Applicazioni Cloud:

EcoStruxure Panel Server può essere connesso alla piattaforma di monitoraggio cloud Energy Hub (QR code sullo schema), con la quale è possibile accedere in maniera aggregata ai dati dui consumi di impianti ed edifici. La piattaforma consente di accedere da remoto ai dati di monitoraggio di tutti i siti connessi, effettuare benchmarking delle grandezze energetiche per utenza/ area / sito, allocare i costi generati dalle utenze, generare dei report automatici mensilmente.

Caratteristiche tecniche:

- Alimentazione: Da 110 a 277 V CA/CC (+/-10%) (solo PAS600) - 24 V CC (+/-10%) (solo PAS600L)
- Ingombro modulare: 72 mm (4 moduli)
- Connettività: 2 porte Ethernet, 10/100BASE-T configurabili con indirizzo IP statico o DHCP client, 1 porta modbus RS485, 2 ingressi digitali impulsivi e/o IO (solo PAS600L), Wireless IEEE 802.15.4, Wi-Fi2.4 GHz

Dispositivi supportati:

- Dispositivi cablati che comunicano tramite Modbus-SL, Modbus TCP/IP o ingressi digitali:
  a. Interruttori automatici aperti e scatolati (Masterpact MTZ, Compact NSX, NS) e relè di protezione (Sepam, Easergy);
  b. Contatori di energia e Power Meter (Powerlogic system) o contatori di impulsi (Consumo kWh, H20, Gas, etc);
  c. Moduli I/O ;
  d. Gateways (Panel server, Smartlink, ComX, Link150, terze parti, etc);
- Dispositivi wireless:
  e. Sensori PowerTag Energy e PowerLogic Tag e dispositivi modulari gamma Acti9 Active
  f. Sensori ambientali CL110 e TH110
  g. Sensori HeatTag
  h. Ausiliari di segnalazione wireless per interruttori ComPacT NSX e ComPacT NSXm

ACQUISIZIONE SEGNALI DI STATO / SCATTATO DA INTERRUTTORI MODULARI

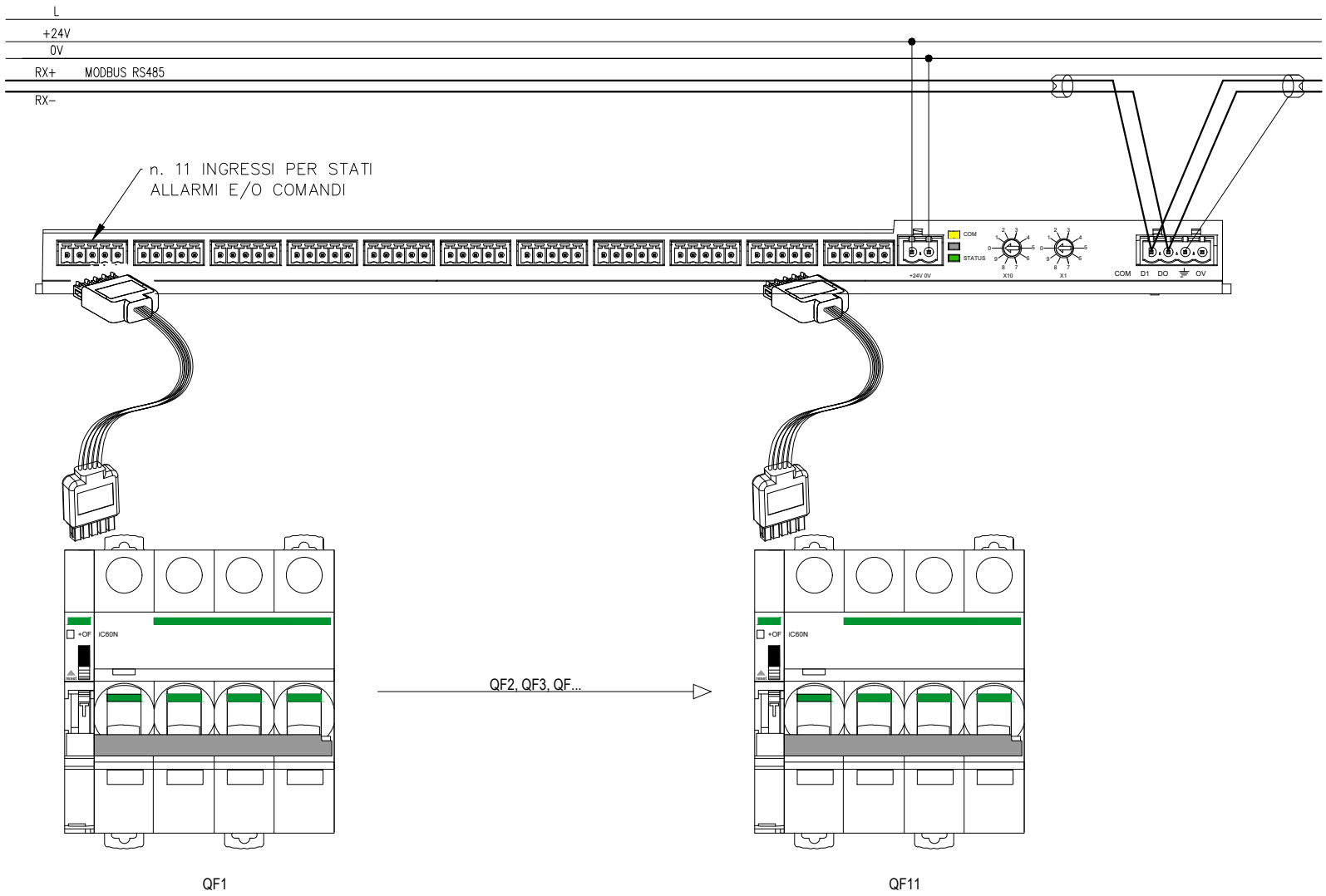

Ente nazionale per l'aviazione civile **AREOPORTO CIVILE DI LAMEZIA TERME (CZ)**	**Progetto Esecutivo**	QUADRO QUADRO GENERALE QGBT TERMINAL PARTENZE SEZ. A "MECCANICO" (QGBT-A) TITOLO SMARTLINK	FOGLIO 14 / SEGUE 15 TOT. FOGLI 126

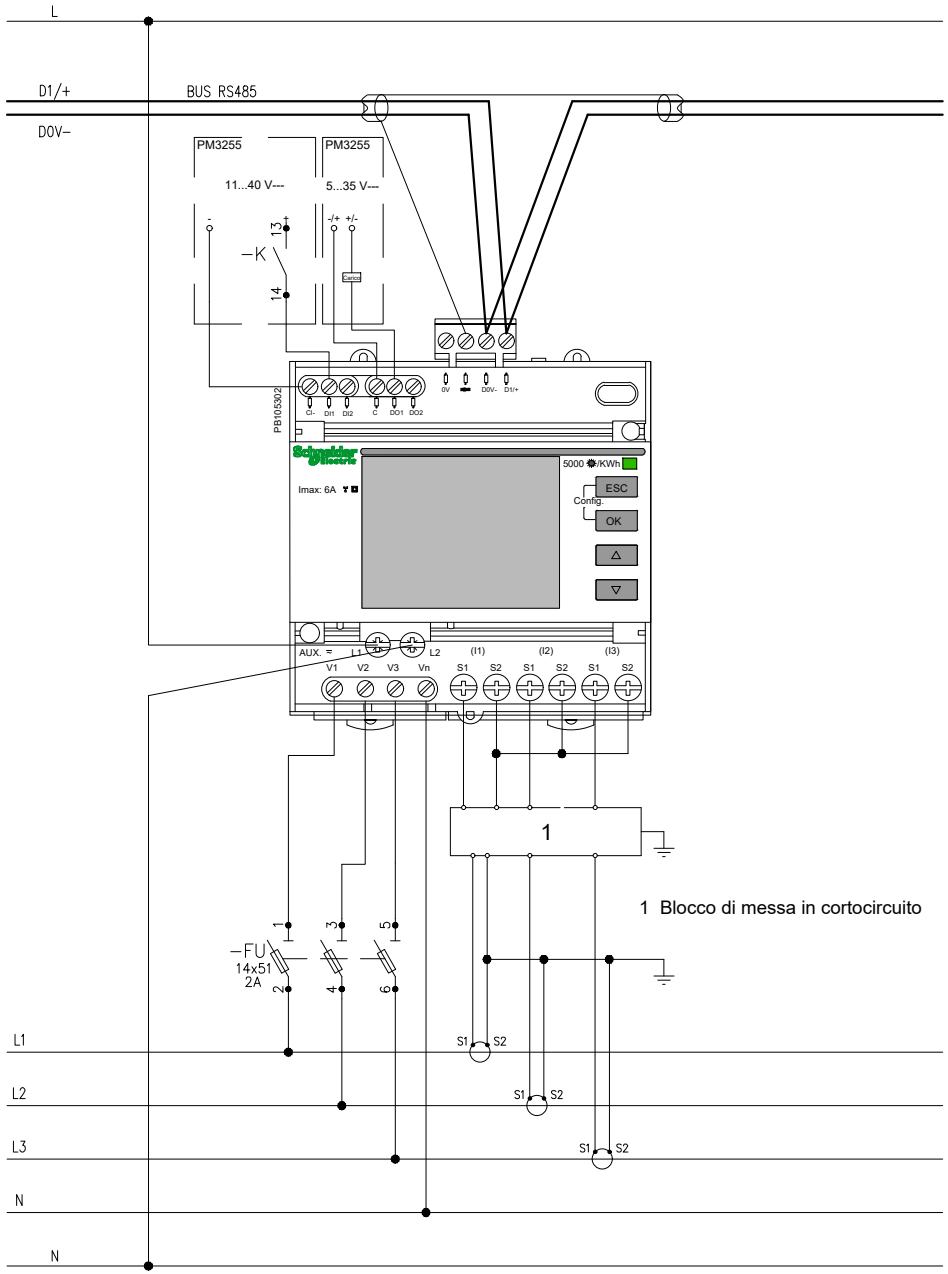

Multimetro Digitale Serie PM32xx

Multimetro digitale con misura di I, V, E, P e Q, f, THD su corrente e tensione e PF.
Adatto per circuiti monofase e trifase (con o senza neutro) e garantisce la misura di energia attiva, sia prodotta che consumata, con precisione in classe 0.5S in conformità alla norma CEI EN 62053–22 e CEI EN 61557–12 PMD/Sx/K55/0.5.

Caratteristiche tecniche:

- Dotato di uscita Modbus RS485,
- 2 ingressi digitali,
- 2 uscite digitali programmabili.
- Dispositivo multitariffa, dotato di memoria interna.
- Tensione di alimentazione da 100/173 a 277/480 V CA con frequenza da 45 a 65 Hz; da 100 a 300 V CC.
- n. 3 TA XXX/5A

Ente nazionale per l'aviazione civile **AREOPORTO CIVILE DI LAMEZIA TERME (CZ)**	**Progetto Esecutivo**	QUADRO QUADRO GENERALE QGBT TERMINAL PARTENZE SEZ. A "MECCANICO" (QGBT-A)	FOGLIO 15	SEGUE 16
		TITOLO STRUMENTO MISURA	TOT. FOGLI 126	

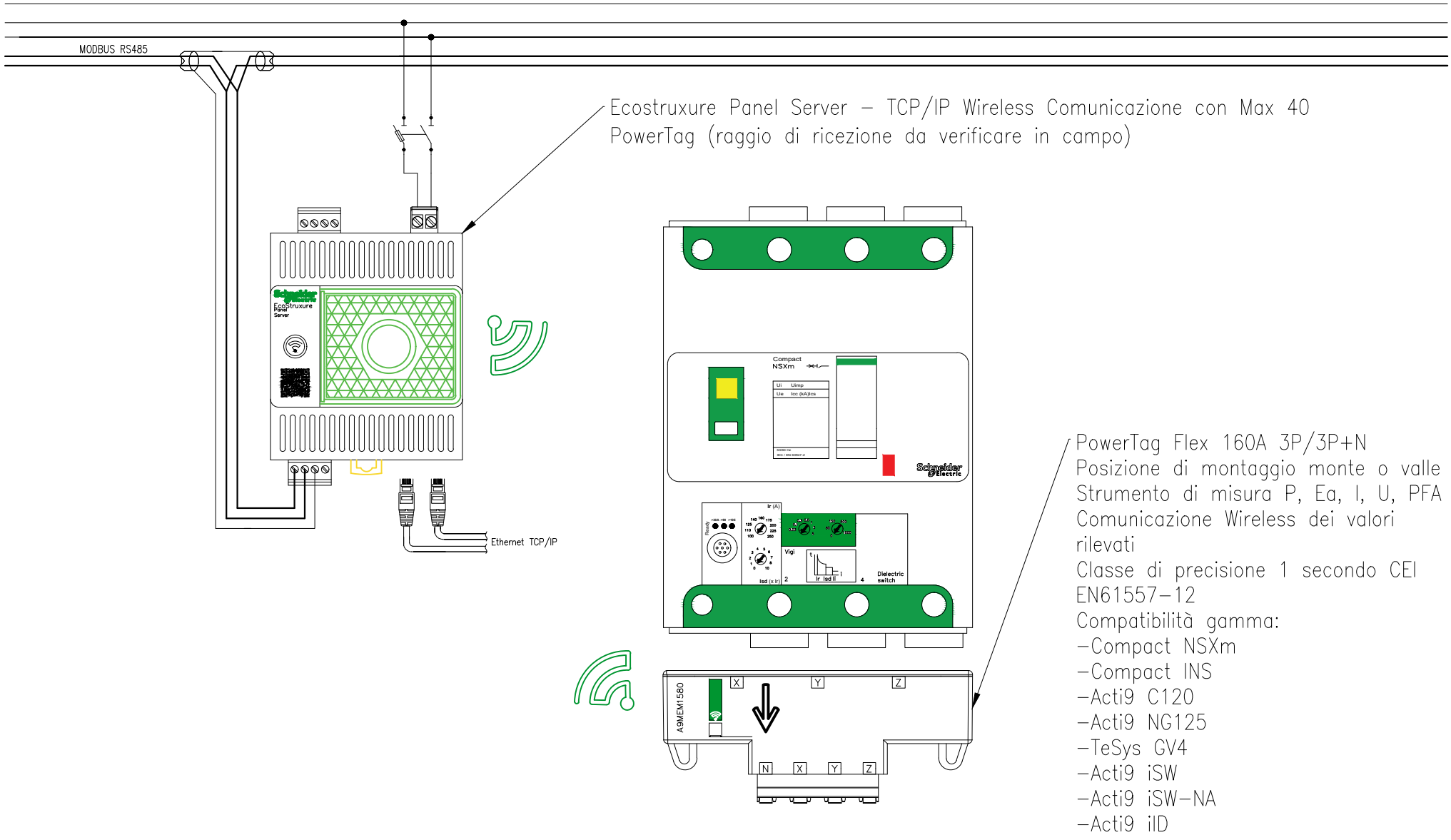

Ente nazionale per l'aviazione civile **AREOPORTO CIVILE DI LAMEZIA TERME (CZ)**	**Progetto Esecutivo**	QUADRO QUADRO GENERALE QGBT TERMINAL PARTENZE SEZ. A "MECCANICO" (QGBT-A) TITOLO TIPICO MISURA ENERGETICA PARTENZE	FOGLIO 16	SEGUE 17 TOT. FOGLI 126

Sensore wireless HeatTag
cod. SMT10020

Sensore intelligente per il rilevamento tempestivo del surriscaldamento dei collegamenti o dei cavi. HeatTag aiuta a prevenire il danneggiamento dei quadri elettrici, analizzando i gas e le particelle presenti nell'aria e segnalando il problema prima della generazione di fumo o dell'imbrunimento dell'isolante.

- Invio di tre livelli di avviso in base alla gravità della situazione rilevata. Quando HeatTag invia un avviso al Panel Server o gateway, il LED di funzionamento lampeggia in arancione.
- Prevenzione dei potenziali danni da incendio mediante analisi dei gas e delle microparticelle emessi dalle guaine dei cavi in caso di surriscaldamento.
- Misura di temperatura e umidità.
- Comunicazione con tutti i Panel Server o gateway EcoStruxure di Schneider Electric , integrazione nelle soluzioni EcoStruxure.

Avviso di rilevamento

HeatTag attiva un avviso quando rileva un riscaldamento anomalo della guaina dei cavi nel quadro elettrico, dovuto a una delle seguenti cause:

- Uno o più collegamenti allentati (resistenza di contatto troppo alta).
- Un cavo di dimensioni non corrette rispetto alla corrente nominale.
- Un sovraccarico non rilevato dall'apparecchiatura di protezione.

Gli avvisi vengono attivati con tre livelli di criticità:

- Livello basso: un cavo si sta surriscaldando lentamente; è necessario pianificare una visita di manutenzione dell'installazione.
- Livello medio: un cavo si sta surriscaldando, è necessario controllare rapidamente l'installazione.
- Livello alto: un cavo si sta surriscaldando rapidamente; è necessario controllare immediatamente l'installazione.

Inoltre HeatTag misura e monitora:

- Qualità dell'aria del quadro/zona di installazione che usa come riferimento per il rilevamento di anomalie sui collegamenti/cavi
- Temperatura e Umidità interna del Quadro
- E' dotato di Autodiagnostica interna di funzionamento, in caso di guasto interno o anomalia invia allarme a due livelli "minore" o "grave"

Nessuna batteria inclusa. HeatTag è alimentato con 110-277VAC (1P+N) e protetto da interruttore magnetotermico 2A curva C o Fusibile ad intervento rapido.

Powerlogic HeatTag sensore per il rilevamento tempestivo del surriscaldamento dei cavi

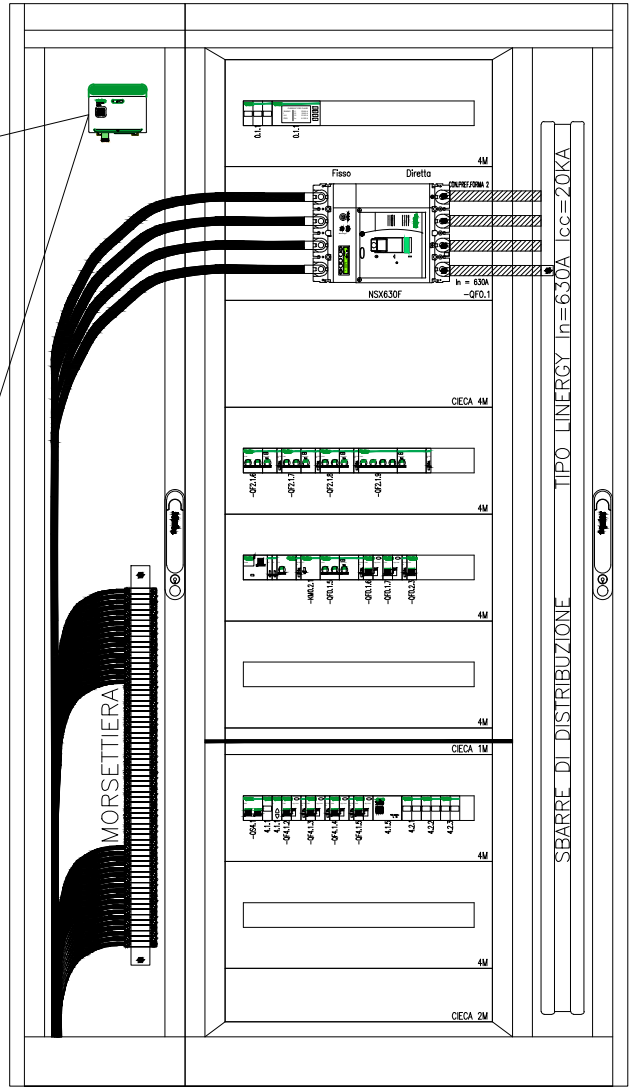

Ente nazionale per l'aviazione civile **AREOPORTO CIVILE DI LAMEZIA TERME (CZ)**	**Progetto Esecutivo**	QUADRO QUADRO GENERALE QGBT TERMINAL PARTENZE SEZ. A "MECCANICO" (QGBT-A) TITOLO RILEVAMENTO TEMPERATURA CAVI	FOGLIO 17 / SEGUE 18 TOT. FOGLI 126

NOTA BENE:
PER L'ELENCO I/O ACQUISITI DAI RELE' RP VEDASI
ELABORATO "ELENCO PUNTI"

SCHEMA TELECOMANDO E TELECONTROLLO

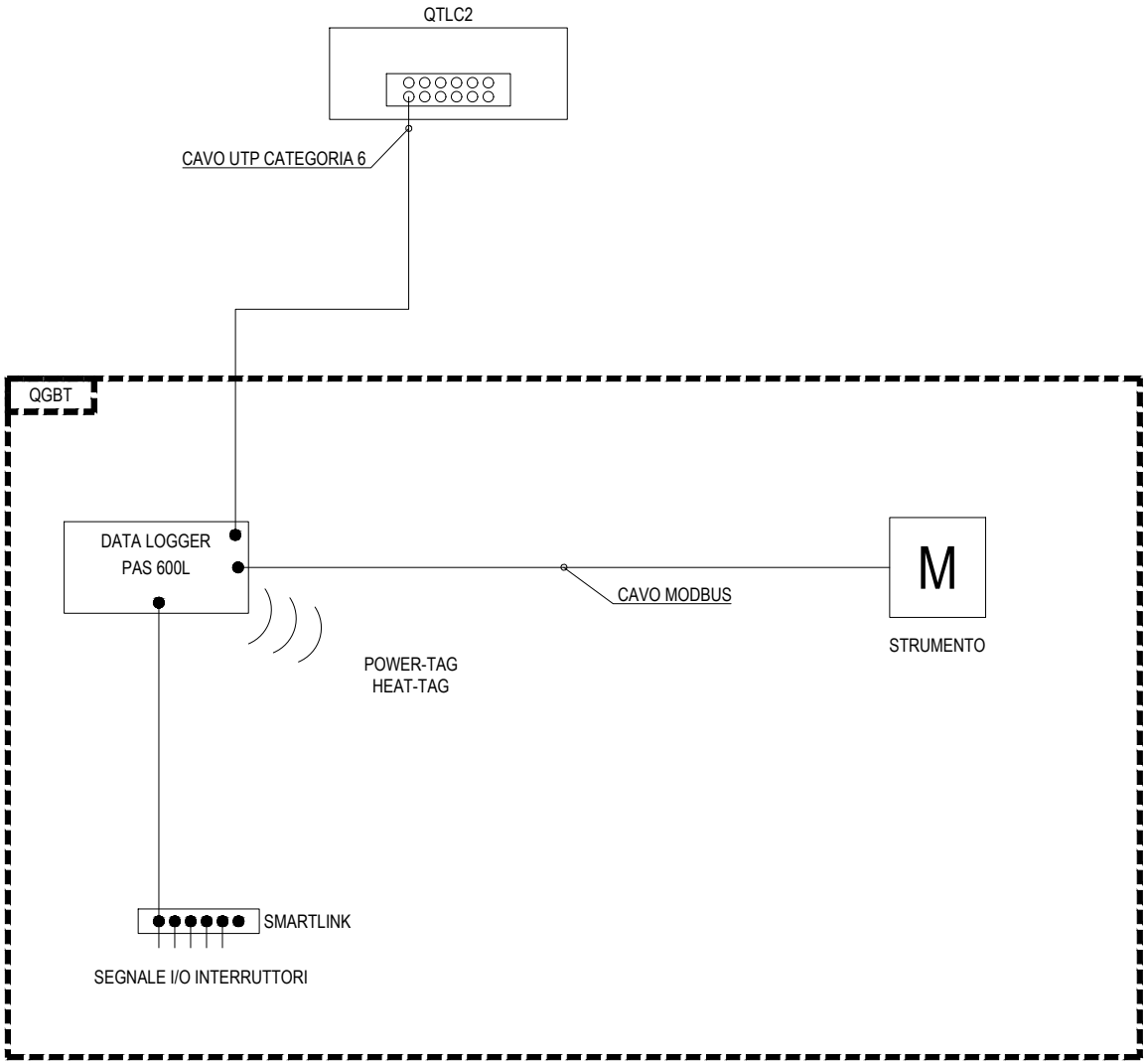

Ente nazionale per l'aviazione civile **AREOPORTO CIVILE DI LAMEZIA TERME (CZ)**	**Progetto Esecutivo**	QUADRO QUADRO GENERALE QGBT TERMINAL PARTENZE SEZ. A "MECCANICO" (QGBT-A)	FOGLIO 18	SEGUE 19
		TITOLO SCHEMA TELECOMANDO E TELECONTROLLO	TOT. FOGLI 126	

QUADRO GENERALE QGBT TERMINAL PARTENZE SEZ. B "L/FM NORMALE" (QGBT-B)

CARATTERISTICHE

Materiale		**Lamiera**
Verniciatura esterna		**RAL9003**
Classe d'isolamento		**I**
Sistema di distribuzione		**TN-S**
Tensione nominale		**400** V
Frequenza nominale		**50/60** Hz
Corrente nominale		A
Corrente di corto-circuito presunta		**< 25** kA
Corrente di corto-circuito di dimensionamento		**25** kA
Tensione circuiti ausiliari		**230Vac - 24Vcc** V
Portata Sbarre		**630** A
Grado di protezione	*Interno*	**IP20**
	Esterno	**IP31**
Dimensioni	*Altezza*	**2100** mm
	Larghezza	**3656** mm
	Profondità	**465** mm
Capacità moduli EN 50022		
Forma di segregazione		**2A**
Installazione		**A pavimento**
Accessori		

ALIMENTAZIONE

Rete normale	**Da quadro elettrico generale power - center di cabina - QPC.C3**
Rete privilegiata	**No**
Rete continuità assoluta	**No**

NOTA BENE :

- *IL DATA LOGGER INTERNO AL QUADRO ACQUISISCE I SEGNALI CUMULATIVI DI STATO/SGANCIATO DEGLI INTERRUTTORI A MEZZO SEGNALI DIGITALI*
- *IL DATA LOGGER INTERNO AL QUADRO ACQUISISCE LE MISURE ENERGETICHE GENERALI E DEGLI INTERRUTTORI DI ALIMENTAZIONE UTA (POWER-TAG) A MEZZO INTERFACCIA WIRELESS*
- *IL DATA LOGGER INTERNO AL QUADRO ACQUISISCE I SEGNALI DEL SISTEMA DI MONITORAGGIO RISCALDAMENTO CAVI (HEAT-TAG) A MEZZO INTERFACCIA WIRELESS*
- *IL DATA LOGGER INTERNO AL QUADRO E' COLLEGATO CON CAVO DI RETE AL QUADRO TELECONTROLLO QTLC.2 LOCALE QGBT*

VISTA FRONTE QUADRO

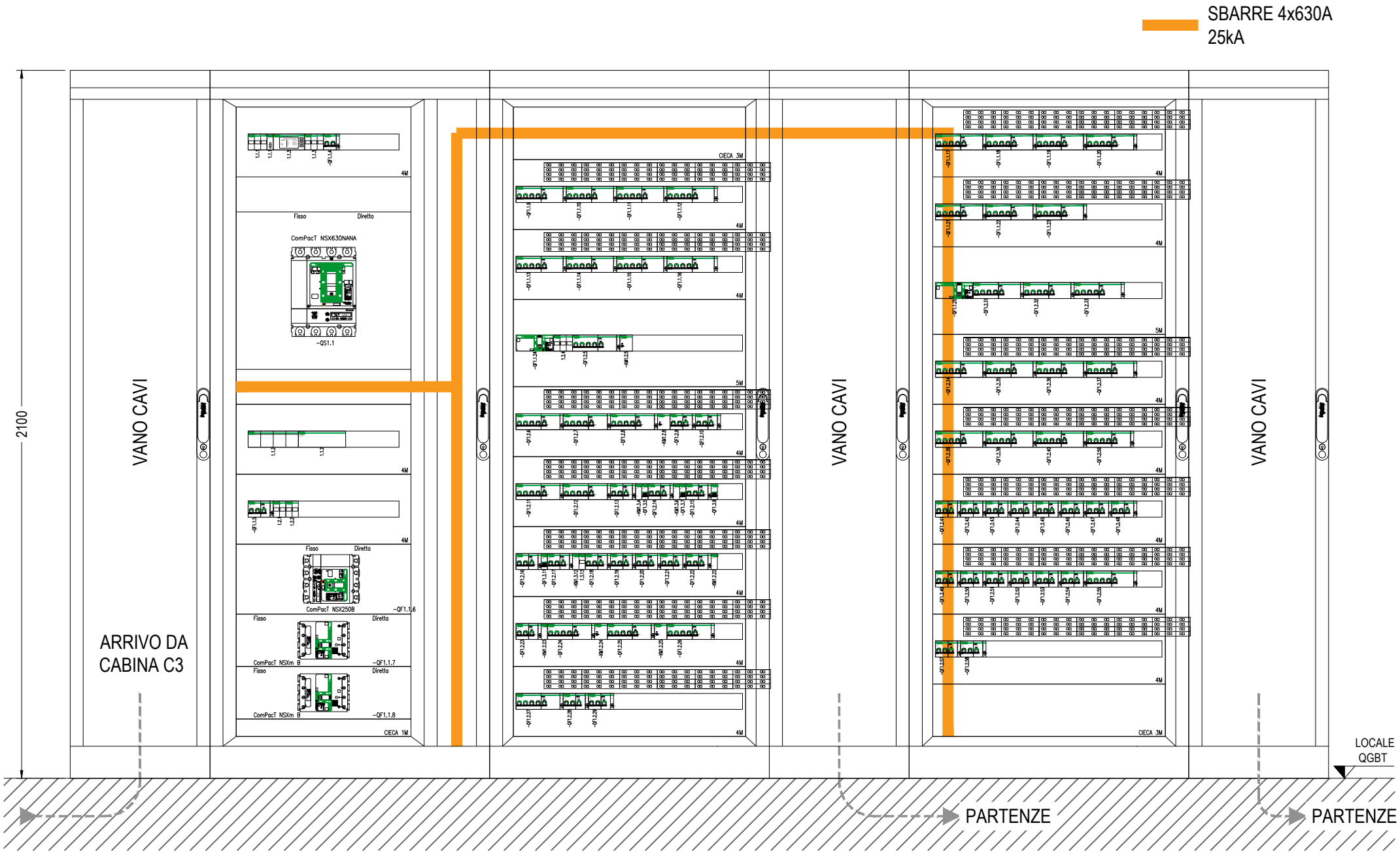

Ente nazionale per l'aviazione civile **AREOPORTO CIVILE DI LAMEZIA TERME (CZ)**	**Progetto Esecutivo**	QUADRO QUADRO GENERALE QGBT TERMINAL PARTENZE SEZ. B "L/FM NORMALE" (QGBT-B) TITOLO VISTA FRONTE QUADRO	FOGLIO 20 / SEGUE 21 TOT. FOGLI 126

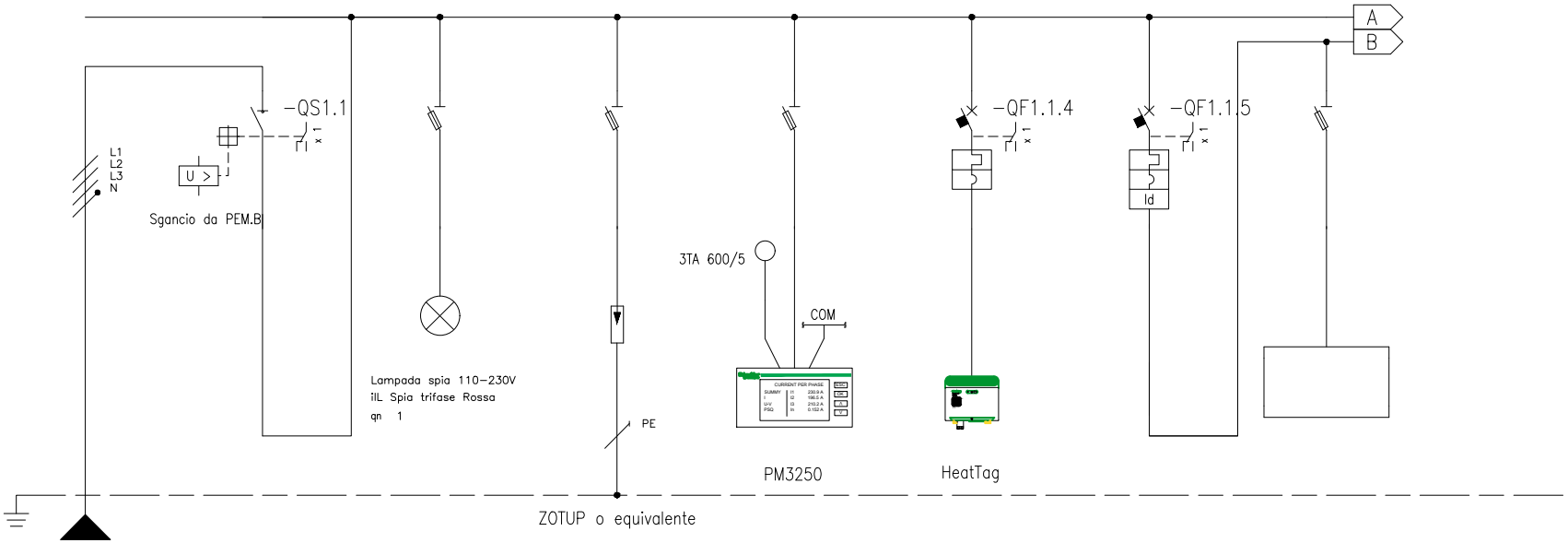

* Selettività

** Filiazione (valore in kA)

NUMERAZIONE MORSETTI

NUMERAZIONE CIRCUITO		DISTRIBUZIONE		L1L2L3NPE	1	L1L2L3N	2	L1L2L3NPE	3	L1L2L3NPE	4	L1L2L3NPE	5	L1NPE	6	L1NPE	7	L1NPE
DESCRIZIONE CIRCUITO			Linea da QPC.C3		Interruttore generale (sgancio da PEM-B)		Spie rete		SPD classe II		Misure generali (strum. comunicante)		Centralina controllo temperatura quadro		Ausiliari 230Vac		Aux 230Vac	
TIPO APPARECCHIO					NSX630NA STI 3P+N Fus NFC (10,3x38)				3P+N Fus NFC (22x58)		3P+N Fus NFC (10,3x38)		iC60 N		iC60 a STI 2P Fus NFC (10,3x38)			
INTERRUTTORE	Icu [kA] / Icn [A]												50		10			
Icu - CEI EN 60947-2	N. POLI	In [A]			4	630							2P	2	2P	10		
Icn - CEI EN 60898-1	CURVA/SGANCIATORE												C		C			
	Ir [A]	tr [s]											2		10			
	Isd [A]	tsd [s]											20		100			
	Ii [A]																	
	Ig [A]	tg [s]																
DIFFERENZIALE	TIPO	CLASSE													Vigi	A		
	Idn [A]	tdn [ms]													0,03	Istantaneo		
CONTATTORE	TIPO	CLASSE																
TELERUTTORE	BOBINA [V]	N. POLI	In [A]															
TERMICO	TIPO	Irth [A]																
FUSIBILE	N. POLI	In [A]																
ALTRE APP.	TIPO	MODELLO																
CONDUTTURA	TIPO ISOLAMENTO	POSA	EPR	61														
	SEZIONE FASE-N-PE/PEN [mmq]		2x240	1x240 1x240														
	Ib [A]	Iz [A]	344,3	543,6														
	Un [V]	P [kW]	400	202,8														
FONDO LINEA	Icc min [kA]	Icc max [kA]	5,55	17,2														
	LUNGHEZZA [m]	dV TOTALE [%]	120	1,3														
NOTE			FG18M16-0,6/1kV B2ca-s1a,d1,a1															

Ente nazionale per l'aviazione civile **AREOPORTO CIVILE DI LAMEZIA TERME (CZ)**	**Progetto Esecutivo**	QUADRO QUADRO GENERALE QGBT TERMINAL PARTENZE SEZ. B "L/FM NORMALE" (QGBT-B)	FOGLIO 21	SEGUE 22
		TITOLO SCHEMA UNIFILARE DI POTENZA	TOT. FOGLI 126	

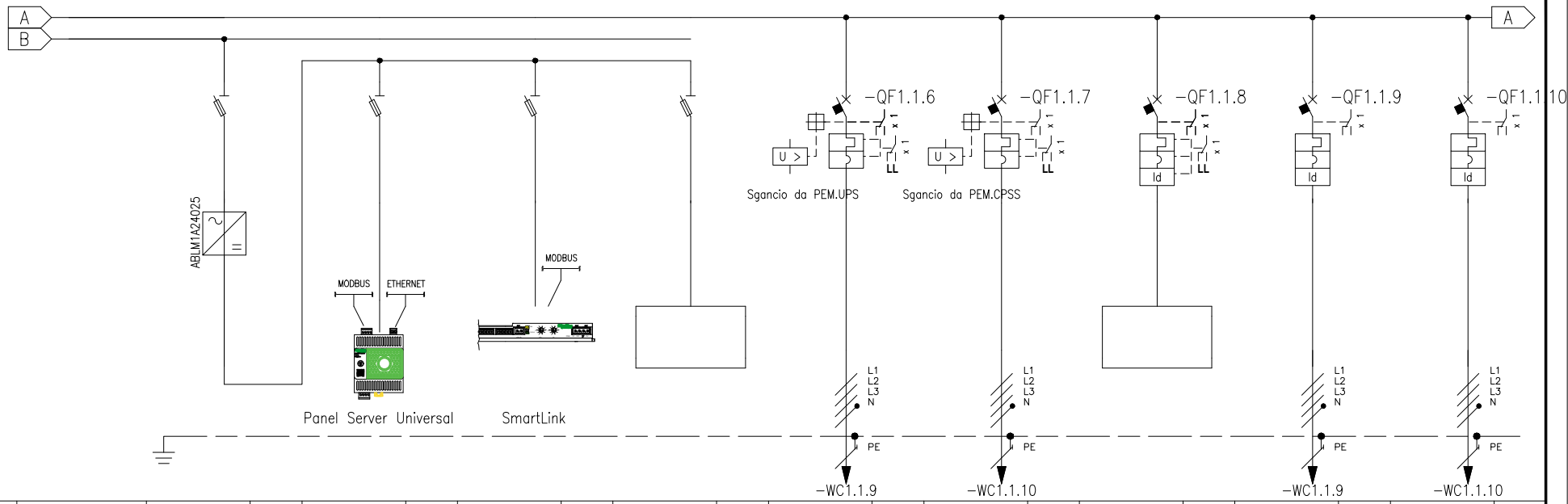

* Selettività

** Filiazione (valore in kA)

NUMERAZIONE MORSETTI																														
NUMERAZIONE CIRCUITO		DISTRIBUZIONE	8		L1NPE	9		L1NPE	10		L1NPE	11		L1NPE	12		L1L2L3NPE	13		L1L2L3NPE	14		L1L2L3NPE	15		L1L2L3NPE	16		L1L2L3NPE
DESCRIZIONE CIRCUITO			Ausiliari 24Vcc			Telecontrollo quadro			Smartlink			Ausiliari 24Vcc			-QGBT.B1 Quadro QCA (by-pass esterno UPS)			-QGBT.B2 Quadro QSIC (by-pass esterno CPSS)			Riserva			-QGBT.B3 Quadro QE.BHS-INT Sezione B			-QGBT.B4 Quadro QE.BHS-EST Sezione B		
TIPO APPARECCHIO			STI 2P Fus NFC (10,3x38)			DF10 2P (690Vac/dc)			DF10 2P (690Vac/dc)			DF10 2P (690Vac/dc)			NSX250 B			NSXm B			NSXm B			iC60 L			iC60 L		
INTERRUTTORE	Icu [kA] / Icn [A]														25			25			25			20			20		
Icu - CEI EN 60947-2	N. POLI	In [A]													4P	250		4P	100		4P	100		4P	40		4P	40	
Icn - CEI EN 60898-1	CURVA/SGANCIATORE														MicroL2.2			TM-D			MicroL4.1 Vigi			C			C		
	Ir [A]	tr [s]													225			100			63			40			40		
	Isd [A]	tsd [s]													2250			1250			630			400			400		
	Ii [A]																												
	Ig [A]	tg [s]																											
DIFFERENZIALE	TIPO	CLASSE																			Micrologic Vigi	A		Vigi	A SI		Vigi	A SI	
	Idn [A]	tdn [ms]																			1	1000		1	Selettivo		1	Selettivo	
CONTATTORE	TIPO	CLASSE																											
TELERUTTORE	BOBINA [V]	N. POLI	In [A]																										
TERMICO	TIPO	Irth [A]																											
FUSIBILE	N. POLI	In [A]																											
ALTRE APP.	TIPO	MODELLO																											
CONDUTTURA	TIPO ISOLAMENTO	POSA													EPR	13		EPR	13					EPR	61		EPR	61	
	SEZIONE FASE-N-PE/PEN [mmq]														1x120	1x120		1x35	1x25					1x16	1x16	1x16	1x16	1x16	1x16
	Ib [A]	Iz [A]																						27,9	50,7		23,5	50,7	
	Un [V]	P [kW]													400			400						400	15,15		400	12,9	
FONDO LINEA	Icc min [kA]	Icc max [kA]																						0,7	3,3		0,37	1,7	
	LUNGHEZZA [m]	dV TOTALE [%]													10			10						60	2,3		120	2,9	
NOTE															FG18M16-0,6/1 kV B2ca-s1a,d1,a1			FG18M16-0,6/1 kV B2ca-s1a,d1,a1						FG18OM16-0,6/1 kV B2ca-s1a,d1,a1			FG18OM16-0,6/1 kV B2ca-s1a,d1,a1		

Ente nazionale per l'aviazione civile
AREOPORTO CIVILE DI LAMEZIA TERME (CZ)

Progetto Esecutivo

QUADRO
QUADRO GENERALE QGBT TERMINAL PARTENZE SEZ. B "L/FM NORMALE" (QGBT-B)

TITOLO
SCHEMA UNIFILARE DI POTENZA

FOGLIO 22 | SEGUE 23 | TOT. FOGLI 126

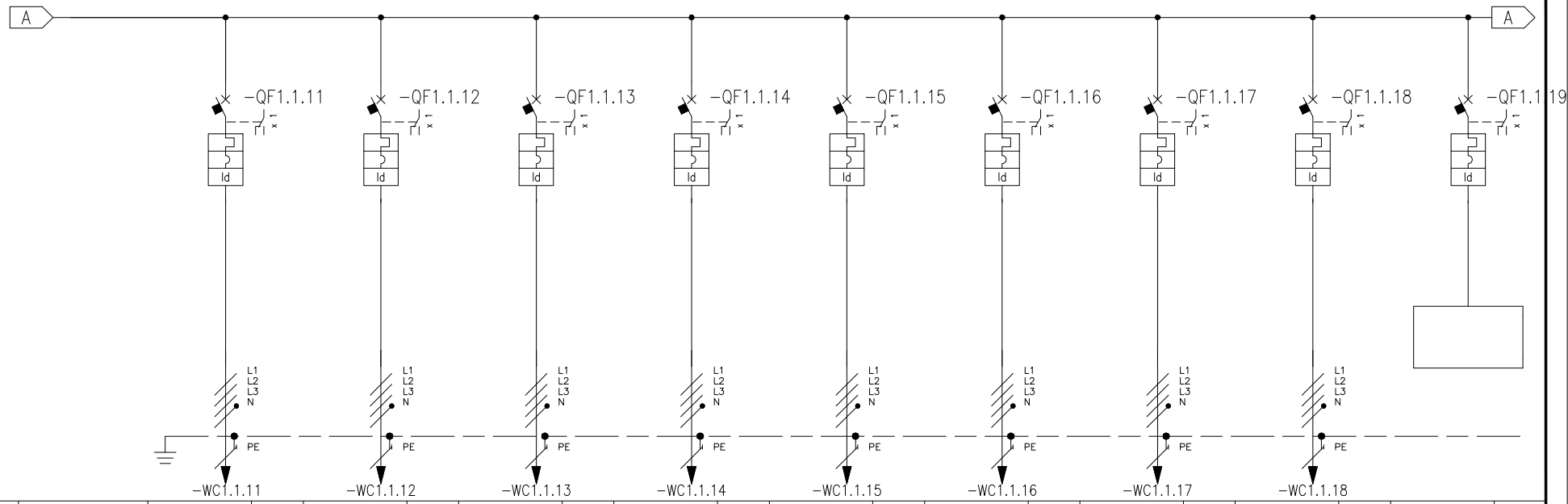

* Selettività

** Filiazione (valore in kA)

NUMERAZIONE MORSETTI			-WC1.1.11		-WC1.1.12		-WC1.1.13		-WC1.1.14		-WC1.1.15		-WC1.1.16		-WC1.1.17		-WC1.1.18									
NUMERAZIONE CIRCUITO	DISTRIBUZIONE		17	L1L2L3NPE	18	L1L2L3NPE	19	L1L2L3NPE	20	L1L2L3NPE	21	L1L2L3NPE	22	L1L2L3NPE	23	L1L2L3NPE	24	L1L2L3NPE	25	L1L2L3NPE						
DESCRIZIONE CIRCUITO			-QGBT.B5 Quadro QE.WC1 Sezione B		-QGBT.B6 Quadro QE.WC2 Sezione B		-QGBT.B7 Quadro QE.WC3 Sezione B		-QGBT.B8 Quadro QE.WC4 Sezione B		-QGBT.B9 Quadro QE.WC5 Sezione B		-QGBT.B10 Quadro QE.WC6 Sezione B		-QGBT.B11 Quadro QE.AC Sezione B		-QGBT.B12 Quadro QE.MA1 Sezione B		Riserva spogliatoi (predisposizione)							
TIPO APPARECCHIO			iC60 L		iC60 L		iC60 L		iC60 L		iC60 L		iC60 L		iC60 L		iC60 L		iC60 L							
INTERRUTTORE	Icu [kA] / Icn [A]		20		20		20		20		20		25		25		25		25							
Icu - CEI EN 60947-2	N POLI	In [A]	4P	32	4P	32	4P	32	4P	32	4P	32	4P	25	4P	20	4P	25	4P	25						
Icn - CEI EN 60898-1	CURVA/SGANCIATORE		C		C		C		C		C		C		C		C		C							
	Ir [A]	tr [s]	32		32		32		32		32		25		20		25		25							
	Isd [A]	tsd [s]	320		320		320		320		320		250		200		250		250							
	Ii [A]																									
	Ig [A]	tg [s]																								
DIFFERENZIALE	TIPO	CLASSE	Vigi	A SI	Vigi	A SI	Vigi	A SI	Vigi	A SI	Vigi	A SI	Vigi	A SI	Vigi	A SI	Vigi	A SI	Vigi	A SI						
	Idn [A]	tdn [ms]	1	Selettivo	1	Selettivo	1	Selettivo	1	Selettivo	1	Selettivo	1	Selettivo	1	Selettivo	1	Selettivo	1	Selettivo						
CONTATTORE	TIPO	CLASSE																								
TELERUTTORE	BOBINA [V]	N. POLI / In [A]																								
TERMICO	TIPO	Irth [A]																								
FUSIBILE	N. POLI	In [A]																								
ALTRE APP.	TIPO	MODELLO																								
CONDUTTURA	TIPO ISOLAMENTO	POSA	EPR	61	EPR	61	EPR	61	EPR	61	EPR	61	EPR	61	EPR	61	EPR	61								
	SEZIONE FASE-N-PE/PEN [mmq]		1x10	1x10 1x10	1x16	1x16 1x16	1x16	1x16 1x16	1x10	1x10 1x10	1x16	1x16 1x16	1x10	1x10 1x10	1x6	1x6 1x6	1x10	1x10 1x10								
	Ib [A]	Iz [A]	19,8	33,2	19,2	43,4	19,8	43,4	19,8	33,2	19,8	43,4	12,3	33,2	12,3	24,7	11,9	33,2								
	Un [V]	P [kW]	400	11,3	400	11,3	400	11,3	400	11,3	400	11,3	400	7,4	400	7,3	400	5,45								
FONDO LINEA	Icc min [kA]	Icc max [kA]	0,31	1,5	0,28	1,3	0,3	1,4	0,24	1,1	0,21	1	0,18	0,8	0,33	1,6	0,16	0,7								
	LUNGHEZZA [m]	dV TOTALE [%]	90	2,9	160	3,1	150	3	120	3,5	220	3,8	160	3,1	50	2,2	180	3,2								
NOTE			FG18OM16-0,6/1 kV B2ca-s1a,d1,a1		FG18OM16-0,6/1 kV B2ca-s1a,d1,a1		FG18OM16-0,6/1 kV B2ca-s1a,d1,a1		FG18OM16-0,6/1 kV B2ca-s1a,d1,a1		FG18OM16-0,6/1 kV B2ca-s1a,d1,a1		FG18OM16-0,6/1 kV B2ca-s1a,d1,a1		FG18OM16-0,6/1 kV B2ca-s1a,d1,a1		FG18OM16-0,6/1 kV B2ca-s1a,d1,a1											

Ente nazionale per l'aviazione civile
AREOPORTO CIVILE DI LAMEZIA TERME (CZ)

Progetto Esecutivo

QUADRO
QUADRO GENERALE QGBT TERMINAL PARTENZE SEZ. B "L/FM NORMALE" (QGBT-B)

TITOLO
SCHEMA UNIFILARE DI POTENZA

FOGLIO 23 | SEGUE 24 | TOT. FOGLI 126

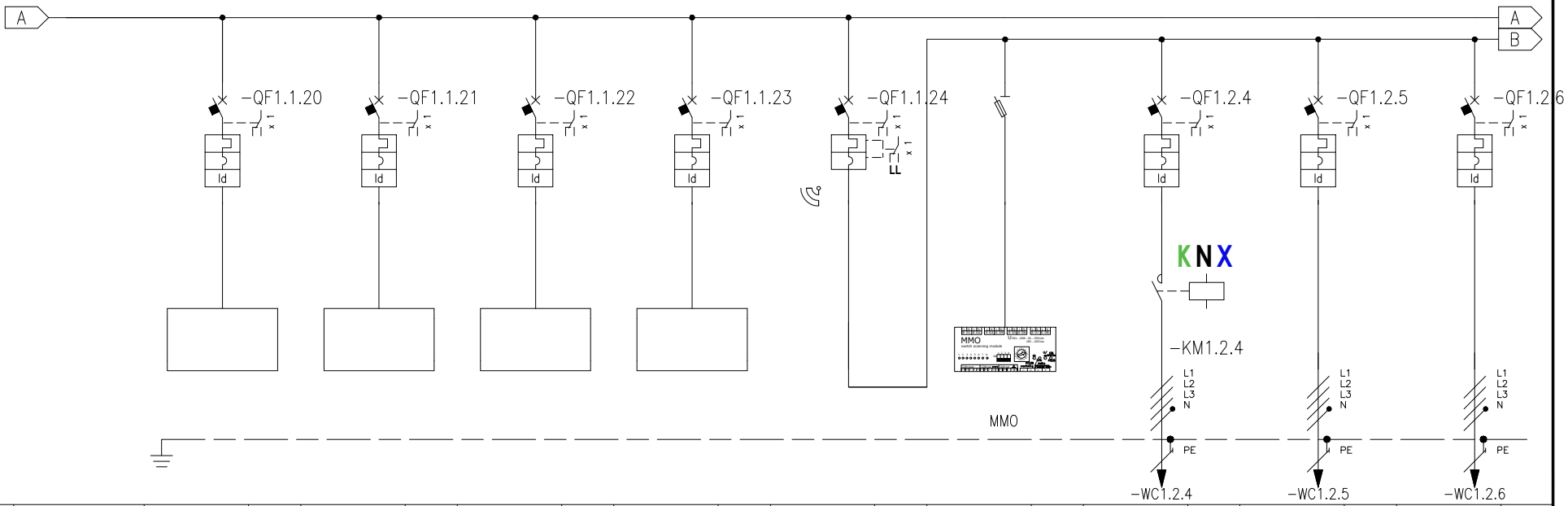

* Selettività

** Filiazione (valore in kA)

NUMERAZIONE MORSETTI																														
NUMERAZIONE CIRCUITO		DISTRIBUZIONE	26	L1L2L3NPE	27	L1L2L3NPE	28	L1L2L3NPE	29	L1L2L3NPE	30	L1L2L3NPE	31	L1L2L3NPE	32	L1L2L3NPE	33	L1L2L3NPE	34	L1L2L3NPE
DESCRIZIONE CIRCUITO			Riserva spogliatoi (predisposizione)		Riserva spogliatoi (predisposizione)		Riserva		Riserva		Generale LUCE aree comuni		Relè di minima tensione per accensioni sicurezza		-QGBT.BL1 Luce ordinaria pensilina land-side		-QGBT.BL2 Luce ordinaria hall ingressi lato 1		-QGBT.BL3 Luce ordinaria hall ingressi lato 2	
TIPO APPARECCHIO			iC60 L		iC60 L		iC60 L		iC60 L		NSXm B STI		3P+N Fus NFC (10,3x38)		iC60 N**		iC60 N**		iC60 N**	
INTERRUTTORE	Icu [kA] / Icn [A]		25		25		25		25		25				10 (20)		10 (20)		10 (20)	
Icu - CEI EN 60947-2	N° POLI	In [A]	4P	25	4P	25	4P	25	4P	25	4P	100			4P	20	4P	20	4P	20
Icn - CEI EN 60898	CURVA/SGANCIATORE		C		C		C		C		TM-D				D		D		D	
	Ir [A]	tr [s]	25		25		25		25		100				20		20		20	
	Isd [A]	tsd [s]	250		250		250		250		1250				280		280		280	
	Ii [A]																			
	Ig [A]	tg [s]																		
DIFFERENZIALE	TIPO	CLASSE	Vigi	A SI	Vigi	A SI	Vigi	A SI	Vigi	A SI					Vigi	A	Vigi	A	Vigi	A
	Idn [A]	tdn [ms]	1	Selettivo	1	Selettivo	1	Selettivo	1	Selettivo					0,3	Istantaneo	0,3	Istantaneo	0,3	Istantaneo
CONTATTORE	TIPO	CLASSE													iCT Na	AC7a				
TELERUTTORE	BOBINA [V]	N. POLI / In [A]													230ca	4P / 25				
TERMICO	TIPO	Irth [A]																		
FUSIBILE	N. POLI	In [A]																		
ALTRE APP.	TIPO	MODELLO																		
CONDUTTURA	TIPO ISOLAMENTO	POSA													EPR	13	EPR	13	EPR	13
	SEZIONE FASE-N-PE/PEN [mmq]														1x6	1x6 / 1x6	1x4	1x4 / 1x4	1x4	1x4 / 1x4
	Ib [A]	Iz [A]													4	39,4	1,9	30,7	1,6	30,7
	Un [V]	P [kW]										21,1			400	2,5	400	1,2	400	1
FONDO LINEA	Icc min [kA]	Icc max [kA]													0,06	0,3	0,06	0,3	0,05	0,2
	LUNGHEZZA [m]	dV TOTALE [%]													300	3,1	200	2,2	250	2,2
NOTE															FG18OM16-0,6/1 kV B2ca-s1a,d1,a1		FG18OM16-0,6/1 kV B2ca-s1a,d1,a1		FG18OM16-0,6/1 kV B2ca-s1a,d1,a1	

Ente nazionale per l'aviazione civile
AREOPORTO CIVILE DI LAMEZIA TERME (CZ)

Progetto Esecutivo

QUADRO
QUADRO GENERALE QGBT TERMINAL PARTENZE SEZ. B "L/FM NORMALE" (QGBT-B)

TITOLO
SCHEMA UNIFILARE DI POTENZA

FOGLIO 24 | SEGUE 25 | TOT. FOGLI 126

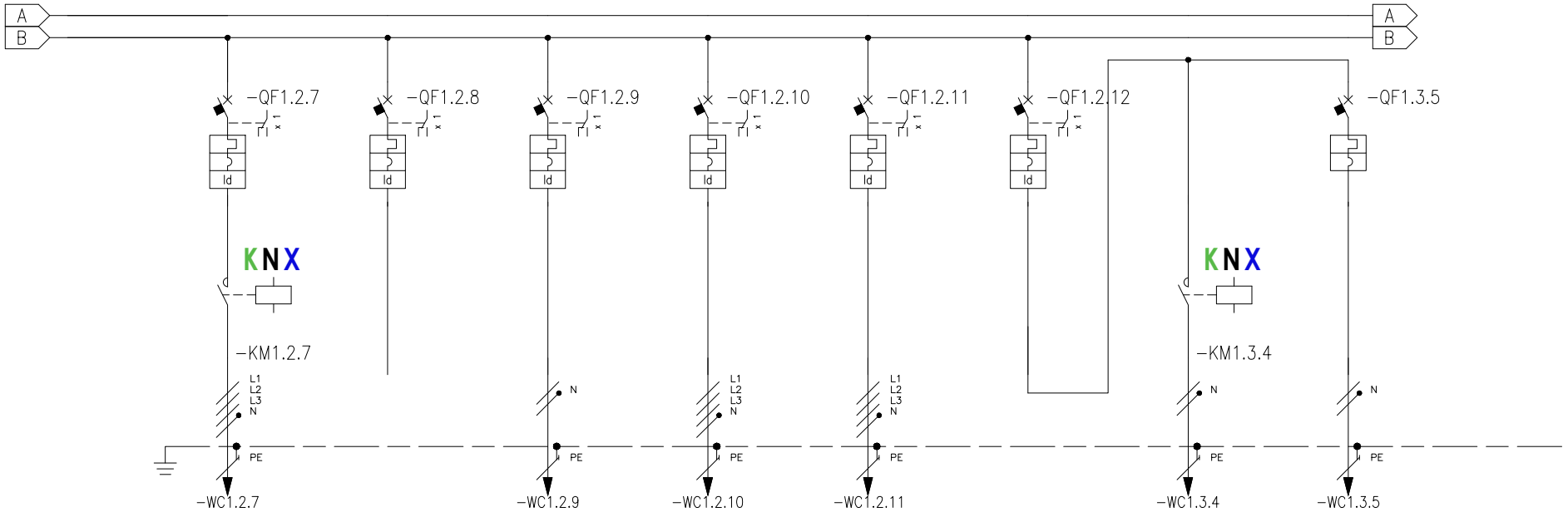

* Selettività
** Filiazione (valore in kA)

NUMERAZIONE MORSETTI			-WC1.2.7						-WC1.2.9			-WC1.2.10			-WC1.2.11						-WC1.3.4			-WC1.3.5							
NUMERAZIONE CIRCUITO		DISTRIBUZIONE	35		L1L2L3NPE	36		L1NPE	37		L3NPE	38		L1L2L3NPE	39		L1L2L3NPE	40		L2NPE	41		L2NPE	42		L2NPE					
DESCRIZIONE CIRCUITO			-QGBT.BL4 Luce ordinaria portali e ingressi			-QGBT.BL5 Luce ordinaria area duty-free (*)			-QGBT.BL6 Luce ordinaria area food-court			-QGBT.BL7 Luce ordinaria hall imbarchi lato 1			-QGBT.BL8 Luce ordinaria hall imbarchi lato 2			Luce corridoio e filtro scala spogliatoi			-QGBT.BL9 Luce ordinaria zona spogliatoi			-QGBT.BL9E Segnalazione US							
TIPO APPARECCHIO			iC60 N**			iC60 N			iC60 N			iC60 N**			iC60 N**			iC60 a						iC40 N							
INTERRUTTORE	Icu [kA] / Icn [A]		10 (20)			20			20			10 (20)			10 (20)			10						10							
Icu - CEI EN 60947-2	N POLI	In [A]	4P	20		2P	25		2P	25		4P	20		4P	20		2P	10					1P+N	6						
Icn - CEI EN 60898-1	CURVA/SGANCIATORE		D			D			D			D			D			C						C							
	Ir [A]	tr [s]	20			25			25			20			20			10						6							
	Isd [A]	tsd [s]	280			350			350			280			280			100						60							
	Ii [A]																															
	Ig [A]	tg [s]																														
DIFFERENZIALE	TIPO	CLASSE	Vigi	A		Vigi	A		Vigi	A		Vigi	A		Vigi	A		Vigi	A												
	Idn [A]	tdn [ms]	0,3	Istantaneo		0,3	Istantaneo		0,3	Istantaneo		0,3	Istantaneo		0,3	Istantaneo		0,3	Istantaneo												
CONTATTORE	TIPO	CLASSE	iCT Na	AC7a																	iCT Na	AC7a									
TELERUTTORE	BOBINA [V]	N. POLI	230ca	4P	In [A] 25																230ca	2P	16								
TERMICO	TIPO	Irth [A]																													
FUSIBILE	N. POLI	In [A]																													
ALTRE APP.	TIPO	MODELLO																													
CONDUTTURA	TIPO ISOLAMENTO	POSA	EPR	13					EPR	13		EPR	13		EPR	13					EPR	13		EPR	13						
	SEZIONE FASE-N-PE/PEN [mmq]		1x4	1x4	1x4				1x6	1x6	1x6	1x4	1x4	1x4	1x4	1x4	1x4				1x2,5	1x2,5	1x2,5	1x1,5	1x1,5	1x1,5					
	Ib [A]	Iz [A]	1,6	30,7					5,8	46		2,4	30,7		1,9	30,7					1	26,3		0,2	19						
	Un [V]	P [kW]	400	1				1	230	1,2		400	1,5		400	1,2				0,25	230	0,2		230	0,05						
FONDO LINEA	Icc min [kA]	Icc max [kA]	0,05	0,2					0,1	0,2		0,06	0,3		0,05	0,2					0,07	0,2		0,04	0,1						
	LUNGHEZZA [m]	dV TOTALE [%]	250	2,2					180	4,4		200	2,4		250	2,4					100	2		100	1,6						
NOTE			FG18OM16-0,6/1 kV B2ca-s1a,d1,a1						FG18OM16-0,6/1 kV B2ca-s1a,d1,a1			FG18OM16-0,6/1 kV B2ca-s1a,d1,a1			FG18OM16-0,6/1 kV B2ca-s1a,d1,a1							FG18OM16-0,6/1 kV B2ca-s1a,d1,a1			FG18OM16-0,6/1 kV B2ca-s1a,d1,a1							

Ente nazionale per l'aviazione civile **AREOPORTO CIVILE DI LAMEZIA TERME (CZ)**	**Progetto Esecutivo**	QUADRO QUADRO GENERALE QGBT TERMINAL PARTENZE SEZ. B "L/FM NORMALE" (QGBT-B)	FOGLIO 25	SEGUE 26
		TITOLO SCHEMA UNIFILARE DI POTENZA	TOT. FOGLI 126	

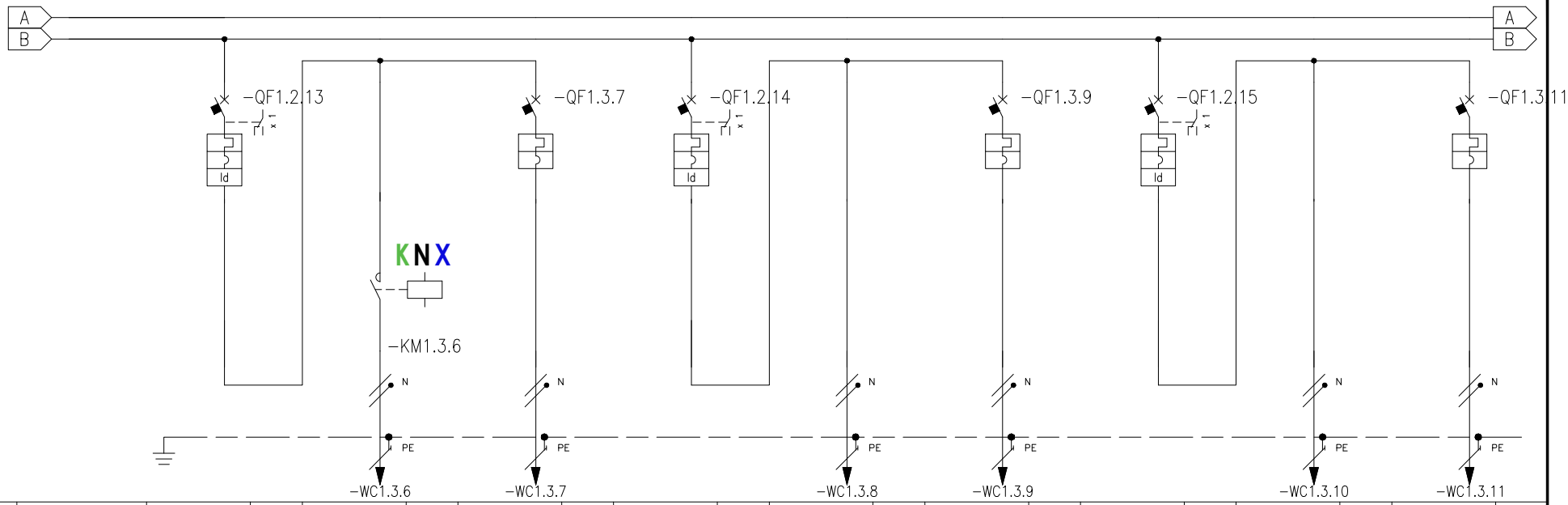

* Selettività

** Filiazione (valore in kA)

NUMERAZIONE MORSETTI						-WC1.3.6		-WC1.3.7				-WC1.3.8		-WC1.3.9				-WC1.3.10		-WC1.3.11				
NUMERAZIONE CIRCUITO		DISTRIBUZIONE	43		L2NPE	44		L2NPE	45		L2NPE	46		L1NPE	47		L1NPE	48		L1NPE	49		L3NPE	50		L3NPE	51		L3NPE
DESCRIZIONE CIRCUITO			Luce corridoio e filtro magazzini			-QGBT.BL10 Luce ordinaria zona magazzini			-QGBT.BL10E Segnalazione US			Luce area aeraulica lato sx			-QGBT.BL11 Luce ordinaria (comando locale)			-QGBT.BL11E Luce emergenza			Luce area aeraulica lato dx			-QGBT.BL12 Luce ordinaria (comando locale)			-QGBT.BL12E Luce emergenza		
TIPO APPARECCHIO			iC60 a						iC40 N			iC60 a						iC40 N			iC60 a						iC40 N		
INTERRUTTORE	Icu [kA] / Icn [A]		10						10			10						10			10						10		
Icu - CEI EN 60947-2	N. POLI	In [A]	2P	10					1P+N	6		2P	10					1P+N	6		2P	10					1P+N	6	
Icn - CEI EN 60898-1	CURVA/SGANCIATORE		C						C			C						C			C						C		
	Ir [A]	tr [s]	10						6			10						6			10						6		
	Isd [A]	tsd [s]	100						60			100						60			100						60		
	Ii [A]																												
	Ig [A]	tg [s]																											
DIFFERENZIALE	TIPO	CLASSE	Vigi	A								Vigi	A								Vigi	A							
	Idn [A]	tdn [ms]	0,3	Istantaneo								0,3	Istantaneo								0,3	Istantaneo							
CONTATTORE	TIPO	CLASSE				iCT Na	AC7a																						
TELERUTTORE	BOBINA [V]	N. POLI	In [A]			230ca	2P	16																					
TERMICO	TIPO	Irth [A]																											
FUSIBILE	N. POLI	In [A]																											
ALTRE APP.	TIPO	MODELLO																											
CONDUTTURA	TIPO ISOLAMENTO	POSA				EPR	13		EPR	13					EPR	13		EPR	13					EPR	13		EPR	13	
	SEZIONE FASE-N-PE/PEN [mmq]					1x4	1x4	1x4	1x1,5	1x1,5	1x1,5				1x2,5	1x2,5	1x2,5	1x1,5	1x1,5	1x1,5				1x2,5	1x2,5	1x2,5	1x1,5	1x1,5	1x1,5
	Ib [A]	Iz [A]				2,4	35,8		0,2	19					1	26,3		0,2	19					1,9	26,3		0,2	19	
	Un [V]	P [kW]		0,55		230	0,5		230	0,05			0,25		230	0,2		230	0,05			0,45		230	0,4		230	0,05	
FONDO LINEA	Icc min [kA]	Icc max [kA]				0,06	0,1		0,02	0,1					0,06	0,1		0,04	0,1					0,04	0,1		0,02	0,1	
	LUNGHEZZA [m]	dV TOTALE [%]				200	3,5		200	1,9					120	2,2		120	1,7					200	4,1		200	1,9	
NOTE						FG18OM16-0,6/1 kV B2ca-s1a,d1,a1			FG18OM16-0,6/1 kV B2ca-s1a,d1,a1						FG18OM16-0,6/1 kV B2ca-s1a,d1,a1			FG18OM16-0,6/1 kV B2ca-s1a,d1,a1						FG18OM16-0,6/1 kV B2ca-s1a,d1,a1			FG18OM16-0,6/1 kV B2ca-s1a,d1,a1		

Ente nazionale per l'aviazione civile **AREOPORTO CIVILE DI LAMEZIA TERME (CZ)**	**Progetto Esecutivo**	QUADRO QUADRO GENERALE QGBT TERMINAL PARTENZE SEZ. B "L/FM NORMALE" (QGBT-B) TITOLO SCHEMA UNIFILARE DI POTENZA	FOGLIO 26 · SEGUE 27 TOT. FOGLI 126

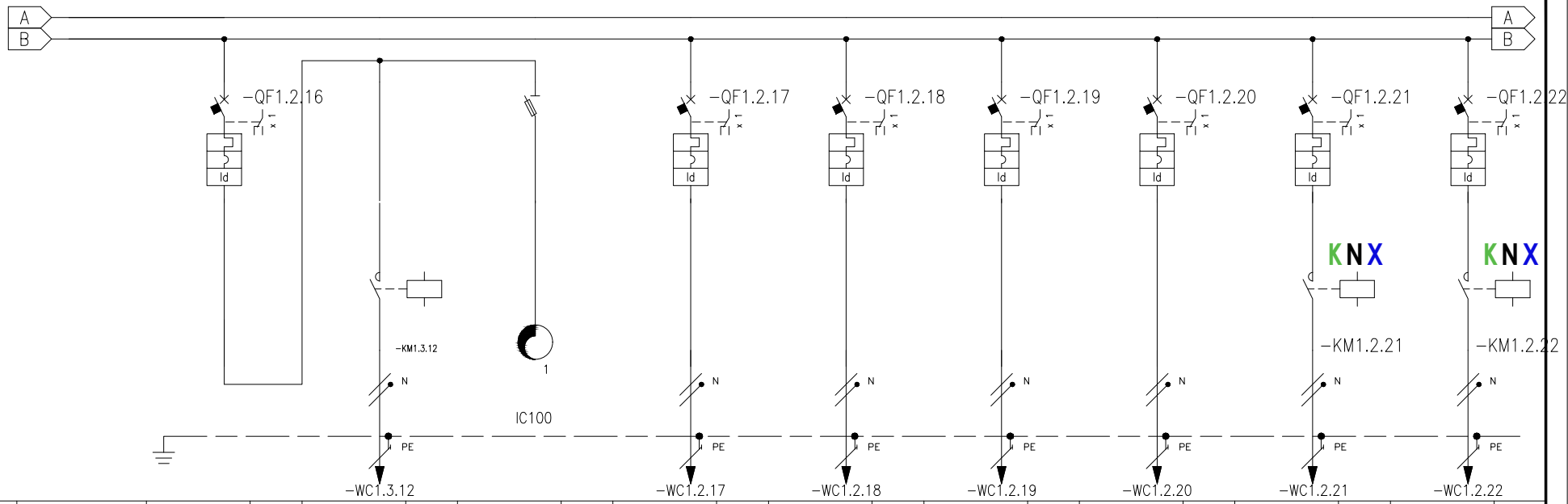

* Selettività

** Filiazione (valore in kA)

NUMERAZIONE MORSETTI							-WC1.3.12					-WC1.2.17		-WC1.2.18		-WC1.2.19		-WC1.2.20		-WC1.2.21		-WC1.2.22		
NUMERAZIONE CIRCUITO		DISTRIBUZIONE	52	L3NPE	53	L3NPE	54	L3NPE	55	L3NPE	56	L3NPE	57	L1NPE	58	L1NPE	59	L3NPE	60	L2NPE
DESCRIZIONE CIRCUITO			Luce area tecnica UTA (notturna)		-QGBT.BL13 Luce ordinaria		Crepuscolare di comando		-QGBT.BL14 Luce di servizio commerciali land-side		-QGBT.BL15 Luce di servizio commerciale air-side		-QGBT.BL16 Luce di servizio spogliatoi		-QGBT.BL17 Luce di servizio magazzini commerciali		-QGBT.BL18 Luce pilastri multimediali area food-court		-QGBT.BL19 Luce pilastri multimediali area imbarchi	
TIPO APPARECCHIO			iC60 a		STI		1P+N Fus NFC (10,3x38)		iC60 a		iC60 a		iC60 a		iC60 a		iC60 N		iC60 N	
INTERRUTTORE	Icu [kA] / Icn [A]		10						10		10		10		10		20		20	
Icu - CEI EN 60947-2	N. POLI	In [A]	2P	10					2P	16	2P	16	2P	16	2P	16	2P	20	2P	20
Icn - CEI EN 60898-1	CURVA/SGANCIATORE		C						C		C		C		C		D		D	
	Ir [A]	tr [s]	10						16		16		16		16		20		20	
	Isd [A]	tsd [s]	100						160		160		160		160		280		280	
	Ii [A]																			
	Ig [A]	tg [s]																		
DIFFERENZIALE	TIPO	CLASSE	Vigi	A					Vigi	A	Vigi	A	Vigi	A	Vigi	A	Vigi	A	Vigi	A
	Idn [A]	tdn [ms]	0,3	Istantaneo					0,3	Istantaneo	0,03	Istantaneo	0,03	Istantaneo	0,03	Istantaneo	0,3	Istantaneo	0,3	Istantaneo
CONTATTORE	TIPO	CLASSE			iCT Na	AC7a											iCT Na	AC7a	iCT Na	AC7a
TELERUTTORE	BOBINA [V]	N. POLI / In [A]			230ca	2P / 16											230ca	2P / 25	230ca	2P / 25
TERMICO	TIPO	Irth [A]																		
FUSIBILE	N. POLI	In [A]																		
ALTRE APP.	TIPO	MODELLO																		
CONDUTTURA	TIPO ISOLAMENTO	POSA			EPR	13			EPR	13	EPR	13	EPR	13	EPR	13	EPR	13	EPR	13
	SEZIONE FASE-N-PE/PEN [mmq]				1x4	1x4 / 1x4			1x6	1x6 / 1x6	1x6	1x6 / 1x6	1x4	1x4 / 1x4	1x4	1x4 / 1x4	1x6	1x6 / 1x6	1x6	1x6 / 1x6
	Ib [A]	Iz [A]			2,4	35,8			2,4	46	4,8	46	2,4	35,8	2,4	35,8	4,8	46	4,8	46
	Un [V]	P [kW]		0,5	230	0,5			230	0,5	230	1	230	0,5	230	0,5	230	1	230	1
FONDO LINEA	Icc min [kA]	Icc max [kA]			0,06	0,1			0,07	0,2	0,07	0,2	0,12	0,3	0,08	0,2	0,09	0,2	0,07	0,2
	LUNGHEZZA [m]	dV TOTALE [%]			200	3,5			250	3,1	250	4,9	100	2,4	150	3	200	4,2	250	4,9
NOTE					FG18OM16-0,6/1 kV B2ca-s1a,d1,a1				FG18OM16-0,6/1 kV B2ca-s1a,d1,a1		FG18OM16-0,6/1 kV B2ca-s1a,d1,a1		FG18OM16-0,6/1 kV B2ca-s1a,d1,a1		FG18OM16-0,6/1 kV B2ca-s1a,d1,a1		FG18OM16-0,6/1 kV B2ca-s1a,d1,a1		FG18OM16-0,6/1 kV B2ca-s1a,d1,a1	

Ente nazionale per l'aviazione civile
AREOPORTO CIVILE DI LAMEZIA TERME (CZ)

Progetto Esecutivo

QUADRO
QUADRO GENERALE QGBT TERMINAL PARTENZE SEZ. B "L/FM NORMALE" (QGBT-B)

TITOLO
SCHEMA UNIFILARE DI POTENZA

FOGLIO 27 | SEGUE 28 | TOT. FOGLI 126

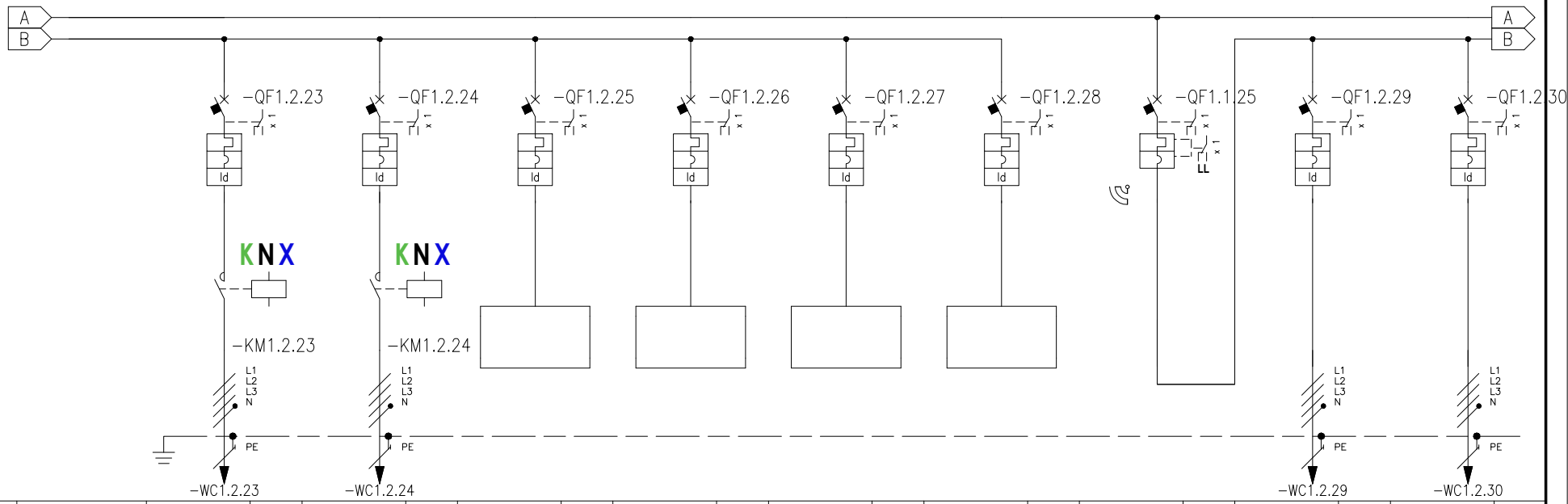

* Selettività

** Filiazione (valore in kA)

NUMERAZIONE MORSETTI			-WC1.2.23			-WC1.2.24															-WC1.2.29			-WC1.2.30		
NUMERAZIONE CIRCUITO		DISTRIBUZIONE	61		L1L2L3NPE	62		L1L2L3NPE	63		L1L2L3NPE	64		L1L2L3NPE	65		L1NPE	66		L1NPE	67		L1L2L3NPE	68		L1L2L3NPE	69		L1L2L3NPE
DESCRIZIONE CIRCUITO			-QGBT.BL20 Luce ordinaria pensilina air-side			-QGBT.BL21 Luce ordinaria pensilina esterna air-side			Riserva Luce ordinaria			Riserva Luce ordinaria			Riserva Luce ordinaria			Riserva Luce ordinaria			Generale FM aree comuni			-QGBT.BF1 Prese fm land-side circuito 1			-QGBT.BF2 Prese fm land-side circuito 2		
TIPO APPARECCHIO			iC60 N**			iC60 N**			iC60 N**			iC60 N**			iC60 N			iC60 N			NSXm B			iC60 N**			iC60 N**		
INTERRUTTORE	Icu [kA] / Icn [A]		10 (20)			10 (20)			10 (20)			10 (20)			20			20			25			10 (20)			10 (20)		
Icu - CEI EN 60947-2	N POLI	In [A]	4P	20		4P	20		4P	20		4P	20		2P	20		2P	20		4P	160		4P	32		4P	32	
Icn - CEI EN 60898	CURVA/SGANCIATORE		D			D			D			D			D			D			TM-D			C			C		
	Ir [A]	tr [s]	20			20			20			20			20			20			160			32			32		
	Isd [A]	tsd [s]	280			280			280			280			280			280			1250			320			320		
	Ii [A]																												
	Ig [A]	tg [s]																											
DIFFERENZIALE	TIPO	CLASSE	Vigi	A		Vigi	A		Vigi	A		Vigi	A		Vigi	A		Vigi	A					Vigi	A SI		Vigi	A SI	
	Idn [A]	tdn [ms]	0,3	Istantaneo		0,3	Istantaneo		0,3	Istantaneo		0,3	Istantaneo		0,3	Istantaneo		0,3	Istantaneo					0,3	Selettivo		0,3	Selettivo	
CONTATTORE	TIPO	CLASSE	iCT Na	AC7a		iCT Na	AC7a																						
TELERUTTORE	BOBINA [V]	N. POLI	230ca	4P	In [A] 25	230ca	4P	In [A] 25																					
TERMICO	TIPO	Irth [A]																											
FUSIBILE	N. POLI	In [A]																											
ALTRE APP.	TIPO	MODELLO																											
CONDUTTURA	TIPO ISOLAMENTO	POSA	EPR	13		EPR	13																	EPR	61		EPR	61	
	SEZIONE FASE-N-PE/PEN [mmq]		1x6	1x6	1x6	1x6	1x6	1x6																1x10	1x10	1x10	1x10	1x10	1x10
	Ib [A]	Iz [A]	3,2	39,4		3,2	39,4																	10,2	38,7		10,2	38,7	
	Un [V]	P [kW]	400	2		400	2															77		400	6		400	6	
FONDO LINEA	Icc min [kA]	Icc max [kA]	0,03	0,2		0,04	0,2																	0,19	0,9		0,14	0,7	
	LUNGHEZZA [m]	dV TOTALE [%]	500	3,7		400	3,2																	150	2,6		200	3,1	
NOTE			FG18OM16-0,6/1 kV B2ca-s1a,d1,a1			FG18OM16-0,6/1 kV B2ca-s1a,d1,a1																		FG18OM16-0,6/1 kV B2ca-s1a,d1,a1			FG18OM16-0,6/1 kV B2ca-s1a,d1,a1		

Ente nazionale per l'aviazione civile
AREOPORTO CIVILE DI LAMEZIA TERME (CZ)

Progetto Esecutivo

QUADRO
QUADRO GENERALE QGBT TERMINAL PARTENZE SEZ. B "L/FM NORMALE" (QGBT-B)

TITOLO
SCHEMA UNIFILARE DI POTENZA

FOGLIO 28 | SEGUE 29 | TOT. FOGLI 126

* Selettività

** Filiazione (valore in kA)

NUMERAZIONE MORSETTI			-WC1.2.31		-WC1.2.32		-WC1.2.33				-WC1.2.35		-WC1.2.36		-WC1.2.37		-WC1.2.38		-WC1.2.39			
NUMERAZIONE CIRCUITO		DISTRIBUZIONE	70	L1L2L3NPE	71	L1L2L3NPE	72	L1L2L3NPE	73	L1L2L3NPE	74	L1L2L3NPE	75	L1L2L3NPE	76	L1L2L3NPE	77	L1L2L3NPE	78	L1NPE		
DESCRIZIONE CIRCUITO			-QGBT.BF3 Prese fm land-side circuito 3		-QGBT.BF4 Prese fm controllo passaporti		-QGBT.BF5 Prese fm spazi circolazione		-QGBT.BF6 Prese fm area duty-free (*)		-QGBT.BF7 Prese fm area food-court		-QGBT.BF8 Prese fm imbarchi circuito 1		-QGBT.BF9 Prese fm imbarchi circuito 2		-QGBT.BF10 Prese fm imbarchi circuito 3		-QGBT.BF11 Prese fm sedute imbarchi circuito 1			
TIPO APPARECCHIO			iC60 N**		iC60 N**		iC60 N**		iC60 N**		iC60 N**		iC60 N**		iC60 N**		iC60 N**		iC60 a			
INTERRUTTORE	Icu [kA] / Icn [A]		10 (20)		10 (20)		10 (20)		10 (20)		10 (20)		10 (20)		10 (20)		10 (20)		10			
Icu - CEI EN 60947-2	N POLI	In [A]	4P	32	4P	32	4P	32	4P	32	4P	32	4P	32	4P	32	4P	32	2P	16		
Icn - CEI EN 60898	CURVA/SGANCIATORE		C		C		C		C		C		C		C		C		C			
	Ir [A]	tr [s]	32		32		32		32		32		32		32		32		16			
	Isd [A]	tsd [s]	320		320		320		320		320		320		320		320		160			
	Ii [A]																					
	Ig [A]	tg [s]																				
DIFFERENZIALE	TIPO	CLASSE	Vigi	A SI	Vigi	A SI	Vigi	A SI	Vigi	A SI	Vigi	A SI	Vigi	A SI	Vigi	A SI	Vigi	A SI	Vigi	A		
	Idn [A]	tdn [ms]	0,3	Selettivo	0,3	Selettivo	0,3	Selettivo	0,3	Selettivo	0,3	Selettivo	0,3	Selettivo	0,3	Selettivo	0,3	Selettivo	0,03	Istantaneo		
CONTATTORE	TIPO	CLASSE																				
TELERUTTORE	BOBINA [V]	N. POLI / In [A]																				
TERMICO	TIPO	Irth [A]																				
FUSIBILE	N. POLI	In [A]																				
ALTRE APP.	TIPO	MODELLO																				
CONDUTTURA	TIPO ISOLAMENTO	POSA	EPR	61	EPR	61	EPR	61			EPR	61	EPR	61	EPR	61	EPR	61	EPR	61		
	SEZIONE FASE-N-PE/PEN [mmq]		1x10 1x10 1x10		1x10 1x10 1x10		1x10 1x10 1x10				1x10 1x10 1x10		1x10 1x10 1x10		1x10 1x10 1x10		1x10 1x10 1x10		1x10 1x10 1x10			
	Ib [A]	Iz [A]	10,2	38,7	10,2	38,7	10,2	38,7			10,2	38,7	10,2	38,7	10,2	38,7	10,2	38,7	10,2	46,5		
	Un [V]	P [kW]	400	6	400	6	400	6		6	400	6	400	6	400	6	400	6	230	2		
FONDO LINEA	Icc min [kA]	Icc max [kA]	0,11	0,5	0,2	1	0,2	1			0,16	0,7	0,19	0,9	0,14	0,7	0,11	0,5	0,19	0,4		
	LUNGHEZZA [m]	dV TOTALE [%]	250	3,5	140	2,6	140	2,6			180	2,9	150	2,6	200	3,1	250	3,5	150	4		
NOTE			FG18OM16-0,6/1 kV B2ca-s1a,d1,a1		FG18OM16-0,6/1 kV B2ca-s1a,d1,a1		FG18OM16-0,6/1 kV B2ca-s1a,d1,a1				FG18OM16-0,6/1 kV B2ca-s1a,d1,a1		FG18OM16-0,6/1 kV B2ca-s1a,d1,a1		FG18OM16-0,6/1 kV B2ca-s1a,d1,a1		FG18OM16-0,6/1 kV B2ca-s1a,d1,a1		FG18OM16-0,6/1 kV B2ca-s1a,d1,a1			

Ente nazionale per l'aviazione civile
AREOPORTO CIVILE DI LAMEZIA TERME (CZ)

Progetto Esecutivo

QUADRO
QUADRO GENERALE QGBT TERMINAL PARTENZE SEZ. B "L/FM NORMALE" (QGBT-B)

TITOLO
SCHEMA UNIFILARE DI POTENZA

FOGLIO 29 | SEGUE 30 | TOT. FOGLI 126

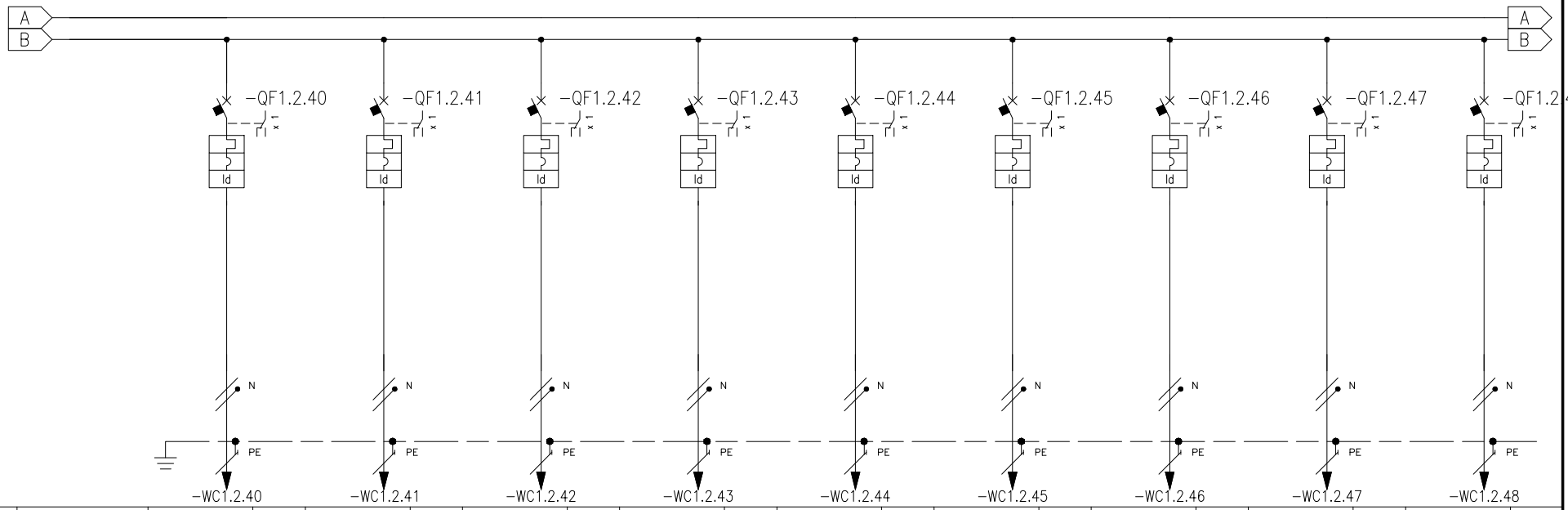

* Selettività

** Filiazione (valore in kA)

NUMERAZIONE MORSETTI			-WC1.2.40		-WC1.2.41		-WC1.2.42		-WC1.2.43		-WC1.2.44		-WC1.2.45		-WC1.2.46		-WC1.2.47		-WC1.2.48							
NUMERAZIONE CIRCUITO		DISTRIBUZIONE	79	L2NPE	80	L3NPE	81	L1NPE	82	L2NPE	83	L3NPE	84	L3NPE	85	L1NPE	86	L2NPE	87	L3NPE						
DESCRIZIONE CIRCUITO			-QGBT.BF12 Prese fm sedute imbarchi circuito 2		-QGBT.BF13 Prese fm sedute imbarchi circuito 3		-QGBT.BF13 Prese fm scala impianti		-QGBT.BF14 Prese fm filtro e scala impianti		-QGBT.BF15 Prese fm scala 1 personale aeroport.		-QGBT.BF16 Prese fm scala 2 personale aeroport.		-QGBT.BF17 Prese fm corridoio via fuga		-QGBT.BF18 Prese fm filtro e scala magazzini		-QGBT.BF19 Prese fm scala esterna e fumatori							
TIPO APPARECCHIO			iC60 a		iC60 a		iC60 a		iC60 a		iC60 a		iC60 a		iC60 a		iC60 a		iC60 a							
INTERRUTTORE	Icu [kA] / Icn [A]		10		10		10		10		10		10		10		10		10							
Icu - CEI EN 60947-2	N° POLI	In [A]	2P	16	2P	16	2P	16	2P	16	2P	16	2P	16	2P	16	2P	16	2P	16						
Icn - CEI EN 60898-1	CURVA/SGANCIATORE		C		C		C		C		C		C		C		C		C							
	Ir [A]	tr [s]	16		16		16		16		16		16		16		16		16							
	Isd [A]	tsd [s]	160		160		160		160		160		160		160		160		160							
	Ii [A]																									
	Ig [A]	tg [s]																								
DIFFERENZIALE	TIPO	CLASSE	Vigi	A	Vigi	A	Vigi	A	Vigi	A	Vigi	A	Vigi	A	Vigi	A	Vigi	A	Vigi	A						
	Idn [A]	tdn [ms]	0,03	Istantaneo	0,03	Istantaneo	0,03	Istantaneo	0,03	Istantaneo	0,03	Istantaneo	0,03	Istantaneo	0,03	Istantaneo	0,03	Istantaneo	0,03	Istantaneo						
CONTATTORE	TIPO	CLASSE																								
TELERUTTORE	BOBINA [V]	N. POLI / In [A]																								
TERMICO	TIPO	Irth [A]																								
FUSIBILE	N. POLI	In [A]																								
ALTRE APP.	TIPO	MODELLO																								
CONDUTTURA	TIPO ISOLAMENTO	POSA	EPR	61	EPR	61	EPR	13	EPR	13	EPR	13	EPR	13	EPR	13	EPR	13	EPR	13						
	SEZIONE FASE-N-PE/PEN [mmq]		1x10	1x10 1x10	1x16	1x16 1x16	1x4	1x4 1x4	1x4	1x4 1x4	1x4	1x4 1x4	1x6	1x6 1x6	1x4	1x4 1x4	1x6	1x6 1x6	1x10	1x10 1x10						
	Ib [A]	Iz [A]	10,2	46,5	10,2	60,5	5,1	35,8	5,1	35,8	5,1	35,8	5,1	46	5,1	35,8	5,1	46	5,1	62,8						
	Un [V]	P [kW]	230	2	230	2	230	1	230	1	230	1	230	1	230	1	230	1	230	1						
FONDO LINEA	Icc min [kA]	Icc max [kA]	0,14	0,3	0,18	0,4	0,37	0,9	0,37	0,9	0,14	0,3	0,12	0,3	0,1	0,2	0,12	0,3	0,13	0,3						
	LUNGHEZZA [m]	dV TOTALE [%]	200	4,8	250	4,1	30	2	30	2	80	3,1	140	3,4	120	3,9	140	3,4	220	3,3						
NOTE			FG18OM16-0,6/1 kV B2ca-s1a,d1,a1		FG18OM16-0,6/1 kV B2ca-s1a,d1,a1		FG18OM16-0,6/1 kV B2ca-s1a,d1,a1		FG18OM16-0,6/1 kV B2ca-s1a,d1,a1		FG18OM16-0,6/1 kV B2ca-s1a,d1,a1		FG18OM16-0,6/1 kV B2ca-s1a,d1,a1		FG18OM16-0,6/1 kV B2ca-s1a,d1,a1		FG18OM16-0,6/1 kV B2ca-s1a,d1,a1		FG18OM16-0,6/1 kV B2ca-s1a,d1,a1		FG18OM16-0,6/1 kV B2ca-s1a,d1,a1							

Ente nazionale per l'aviazione civile **AREOPORTO CIVILE DI LAMEZIA TERME (CZ)**	**Progetto Esecutivo**	QUADRO QUADRO GENERALE QGBT TERMINAL PARTENZE SEZ. B "L/FM NORMALE" (QGBT-B) TITOLO SCHEMA UNIFILARE DI POTENZA	FOGLIO 30 / SEGUE 31 TOT. FOGLI 126

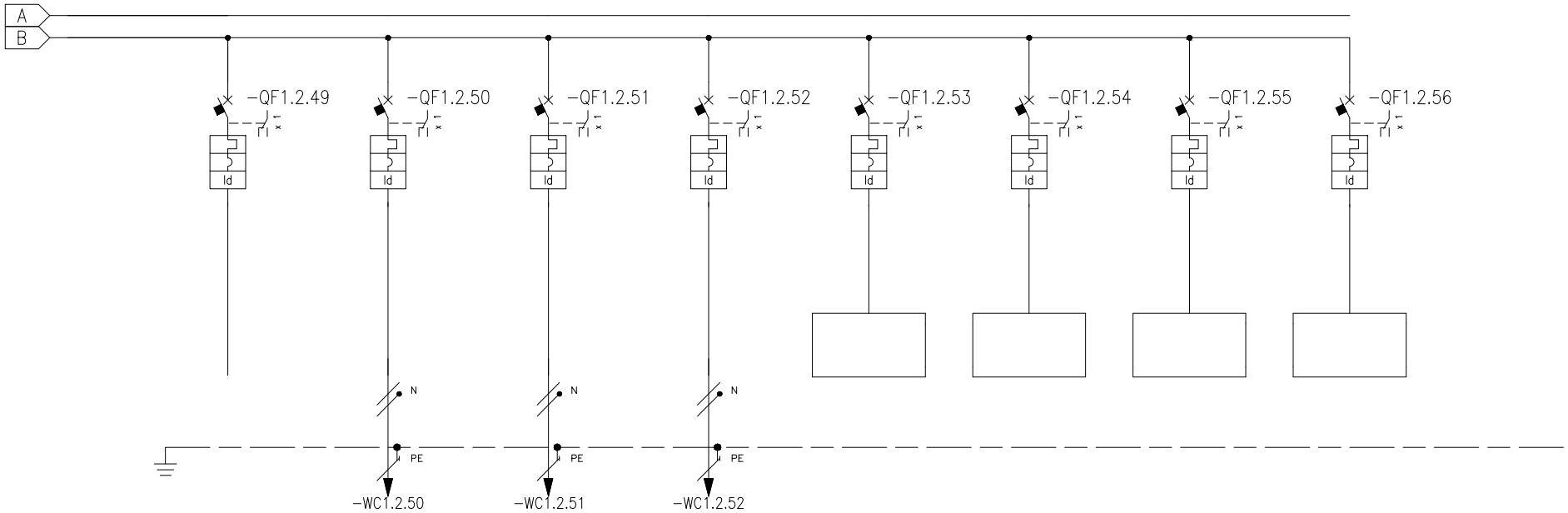

* Selettività
** Filiazione (valore in kA)

NUMERAZIONE MORSETTI							-WC1.2.50				-WC1.2.51				-WC1.2.52									
NUMERAZIONE CIRCUITO		DISTRIBUZIONE	88	L1NPE	89	L2NPE	90	L2NPE	91	L2NPE	92	L1L2L3NPE	93	L1L2L3NPE	94	L1NPE	95	L2NPE						
DESCRIZIONE CIRCUITO			-QGBT.BF20 Prese fm corr. spogliatoi (*)		-QGBT.BF21 Prese fm corridoio magazzini		-QGBT.BF22 Prese fm area aeraulica sx		-QGBT.BF23 Prese fm area aeraulica dx		Riserva Prese fm		Riserva Prese fm		Riserva Prese fm		Riserva Prese fm							
TIPO APPARECCHIO			iC60 a		iC60 a		iC60 a		iC60 a		iC60 N**		iC60 N**		iC60 a		iC60 a							
INTERRUTTORE	Icu [kA] / Icn [A]		10		10		10		10		10 (20)		10 (20)		10		10							
Icu - CEI EN 60947-2	N° POLI	In [A]	2P	16	2P	16	2P	16	2P	16	4P	32	4P	16	2P	16	2P	16						
Icn - CEI EN 60898-1	CURVA/SGANCIATORE		C		C		C		C		C		C		C		C							
	Ir [A]	tr [s]	16		16		16		16		32		16		16		16							
	Isd [A]	tsd [s]	160		160		160		160		320		160		160		160							
	Ii [A]																							
	Ig [A]	tg [s]																						
DIFFERENZIALE	TIPO	CLASSE	Vigi	A	Vigi	A	Vigi	A	Vigi	A	Vigi	A SI	Vigi	A	Vigi	A	Vigi	A						
	Idn [A]	tdn [ms]	0,03	Istantaneo	0,03	Istantaneo	0,03	Istantaneo	0,03	Istantaneo	0,3	Selettivo	0,03	Istantaneo	0,03	Istantaneo	0,03	Istantaneo						
CONTATTORE	TIPO	CLASSE																						
TELERUTTORE	BOBINA [V]	N. POLI / In [A]																						
TERMICO	TIPO	Irth [A]																						
FUSIBILE	N. POLI	In [A]																						
ALTRE APP.	TIPO	MODELLO																						
CONDUTTURA	TIPO ISOLAMENTO	POSA			EPR	13	EPR	13	EPR	13														
	SEZIONE FASE-N-PE/PEN [mmq]				1x6	1x6 1x6	1x4	1x4 1x4	1x6	1x6 1x6														
	Ib [A]	Iz [A]			5,1	46	5,1	35,8	5,1	46														
	Un [V]	P [kW]		1	230	1	230	1	230	1														
FONDO LINEA	Icc min [kA]	Icc max [kA]			0,1	0,2	0,12	0,3	0,1	0,2														
	LUNGHEZZA [m]	dV TOTALE [%]			180	3,9	100	3,5	180	3,9														
NOTE					FG18OM16-0,6/1 kV B2ca-s1a,d1,a1		FG18OM16-0,6/1 kV B2ca-s1a,d1,a1		FG18OM16-0,6/1 kV B2ca-s1a,d1,a1															

Ente nazionale per l'aviazione civile **AREOPORTO CIVILE DI LAMEZIA TERME (CZ)**	**Progetto Esecutivo**	QUADRO QUADRO GENERALE QGBT TERMINAL PARTENZE SEZ. B "L/FM NORMALE" (QGBT-B)	FOGLIO 31	SEGUE 32
		TITOLO SCHEMA UNIFILARE DI POTENZA	TOT. FOGLI 126	

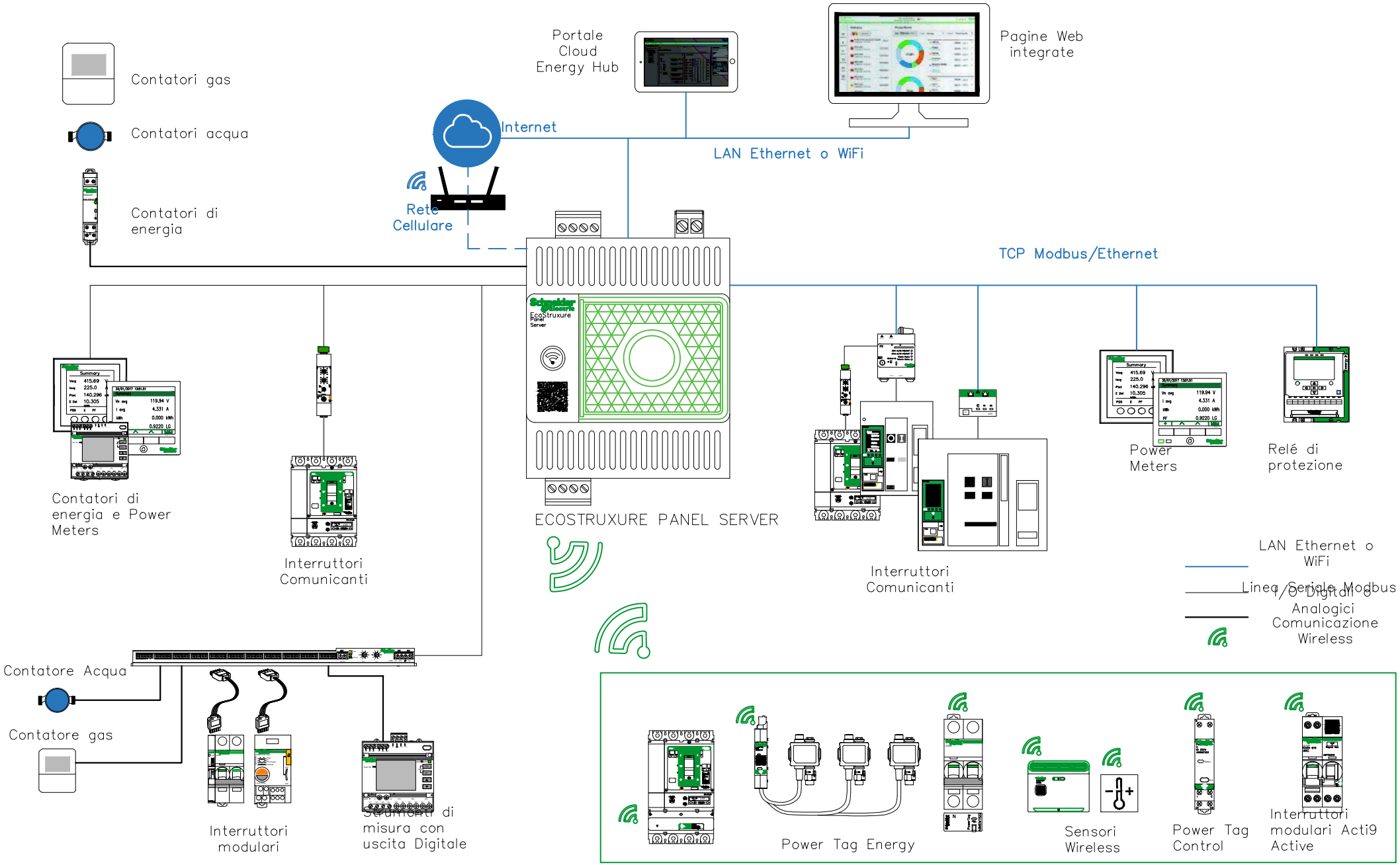

Ente nazionale per l'aviazione civile **AREOPORTO CIVILE DI LAMEZIA TERME (CZ)**	**Progetto Esecutivo**	QUADRO QUADRO GENERALE QGBT TERMINAL PARTENZE SEZ. B "L/FM NORMALE" (QGBT-B) TITOLO SCHEMA FUNZIONALITA' DATA LOGGER	FOGLIO 32 / SEGUE 33 TOT. FOGLI 126

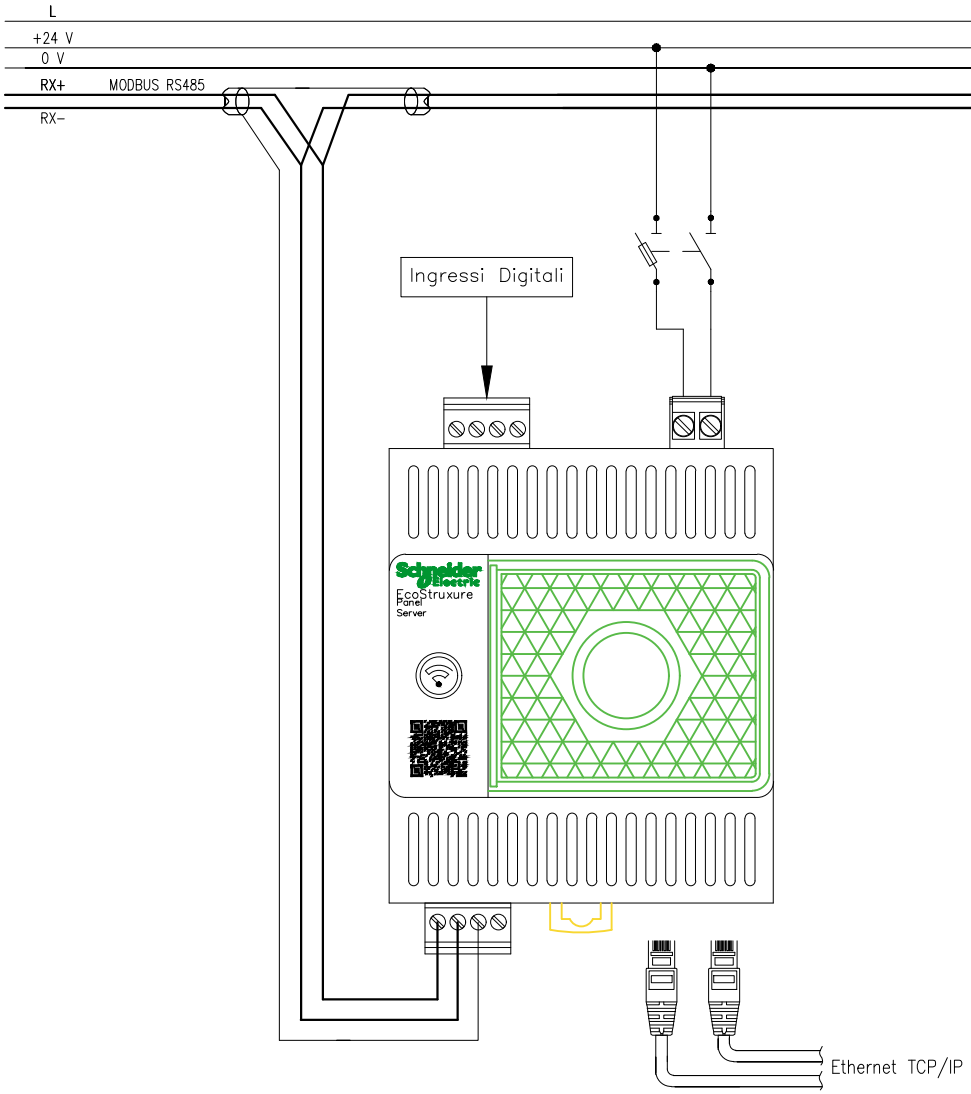

EcoStruxure Panel Server – Universal
cod. PAS600L/PAS600

Dispositivo datalogger dotato di pagine web integrate ed in grado di garantire una connessione ai software di supervisione e monitoraggio come EcoStruxure Power Monitoring Expert, ai sistemi BMS e ad applicazioni cloud come EcoStruxure Energy Hub. le funzioni principali del dispositivo sono:

- Gateway all-in-one per prelevare e storicizzare in un unico dispositivo i dati provenienti sia dai sensori wireless che dai dispositivi Modbus ed ottimizzare la gestione dell'energia
- Funzionamento semplificato tramite pagine web integrate user friendly e possibilità di gestire allarmi per una migliore gestione degli asset elettrici
- Messa in servizio semplificata tramite EcoStruxure Power Commissioning, tramite rilevamento automatico dei device e funzionamento plug & play
- Prodotto sicuro, progettato e sviluppato secondo i rigidi canoni della cybersecurity in conformità a IEC 62443-4-1

Applicazioni Cloud:

EcoStruxure Panel Server può essere connesso alla piattaforma di monitoraggio cloud Energy Hub (QR code sullo schema), con la quale è possibile accedere in maniera aggregata ai dati dui consumi di impianti ed edifici. La piattaforma consente di accedere da remoto ai dati di monitoraggio di tutti i siti connessi, effettuare benchmarking delle grandezze energetiche per utenza/ area / sito, allocare i costi generati dalle utenze, generare dei report automatici mensilmente.

Caratteristiche tecniche:

- Alimentazione: Da 110 a 277 V CA/CC (+/-10%) (solo PAS600) - 24 V CC (+/-10%) (solo PAS600L)
- Ingombro modulare: 72 mm (4 moduli)
- Connettività: 2 porte Ethernet, 10/100BASE-T configurabili con indirizzo IP statico o DHCP client, 1 porta modbus RS485, 2 ingressi digitali impulsivi e/o IO (solo PAS600L), Wireless IEEE 802.15.4, Wi-Fi2.4 GHz

Dispositivi supportati:

- Dispositivi cablati che comunicano tramite Modbus-SL, Modbus TCP/IP o ingressi digitali:
  a. Interruttori automatici aperti e scatolati (Masterpact MTZ, Compact NSX, NS) e relè di protezione (Sepam, Easergy);
  b. Contatori di energia e Power Meter (Powerlogic system) o contatori di impulsi (Consumo kWh, H20, Gas, etc);
  c. Moduli I/O ;
  d. Gateways (Panel server, Smartlink, ComX, Link150, terze parti, etc);
- Dispositivi wireless:
  e. Sensori PowerTag Energy e PowerLogic Tag e dispositivi modulari gamma Acti9 Active
  f. Sensori ambientali CL110 e TH110
  g. Sensori HeatTag
  h. Ausiliari di segnalazione wireless per interruttori ComPacT NSX e ComPacT NSXm

ACQUISIZIONE SEGNALI DI STATO / SCATTATO DA INTERRUTTORI MODULARI

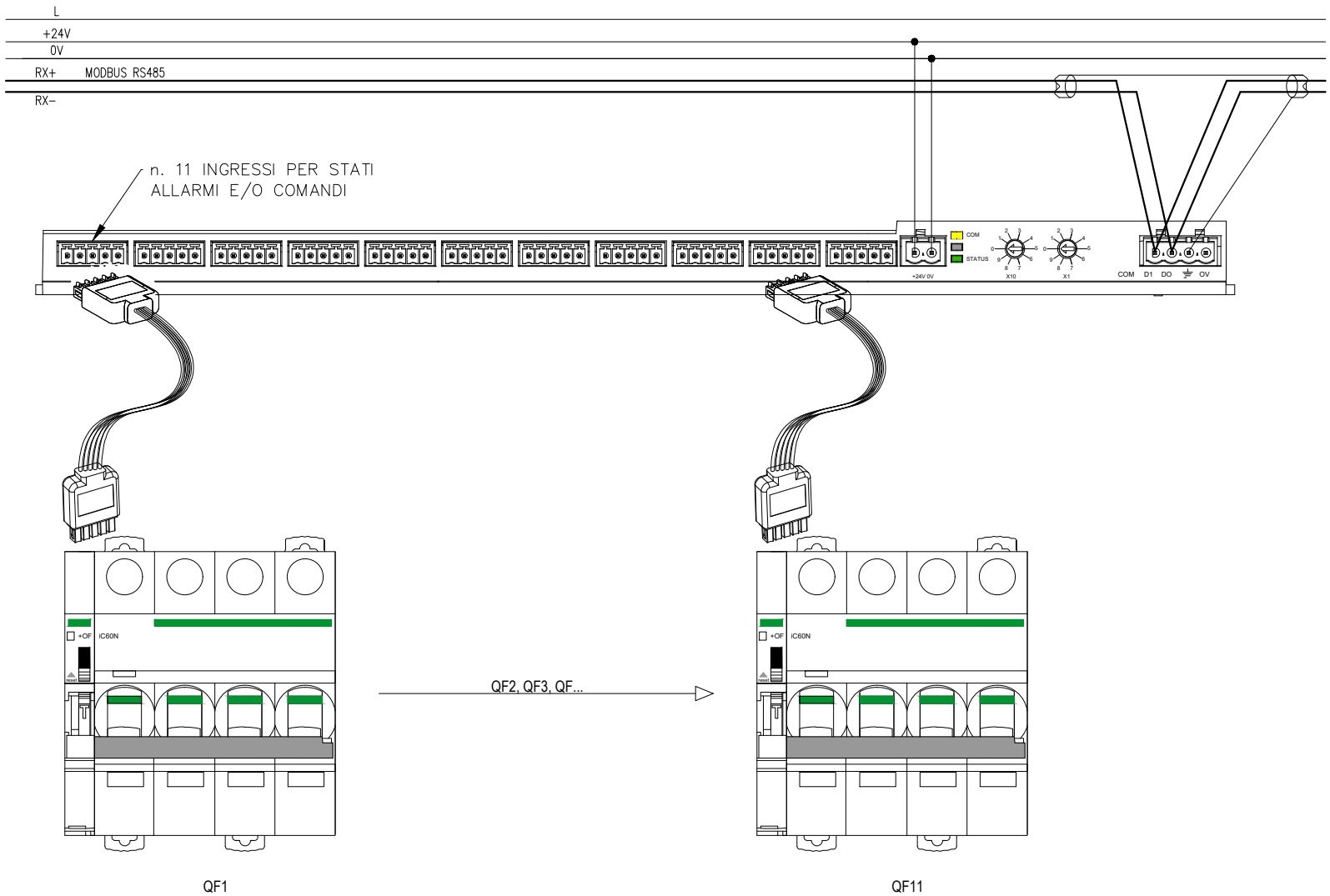

Ente nazionale per l'aviazione civile **AREOPORTO CIVILE DI LAMEZIA TERME (CZ)**	**Progetto Esecutivo**	QUADRO QUADRO GENERALE QGBT TERMINAL PARTENZE SEZ. B "L/FM NORMALE" (QGBT-B) TITOLO SMARTLINK	FOGLIO 34 SEGUE 35 TOT. FOGLI 126

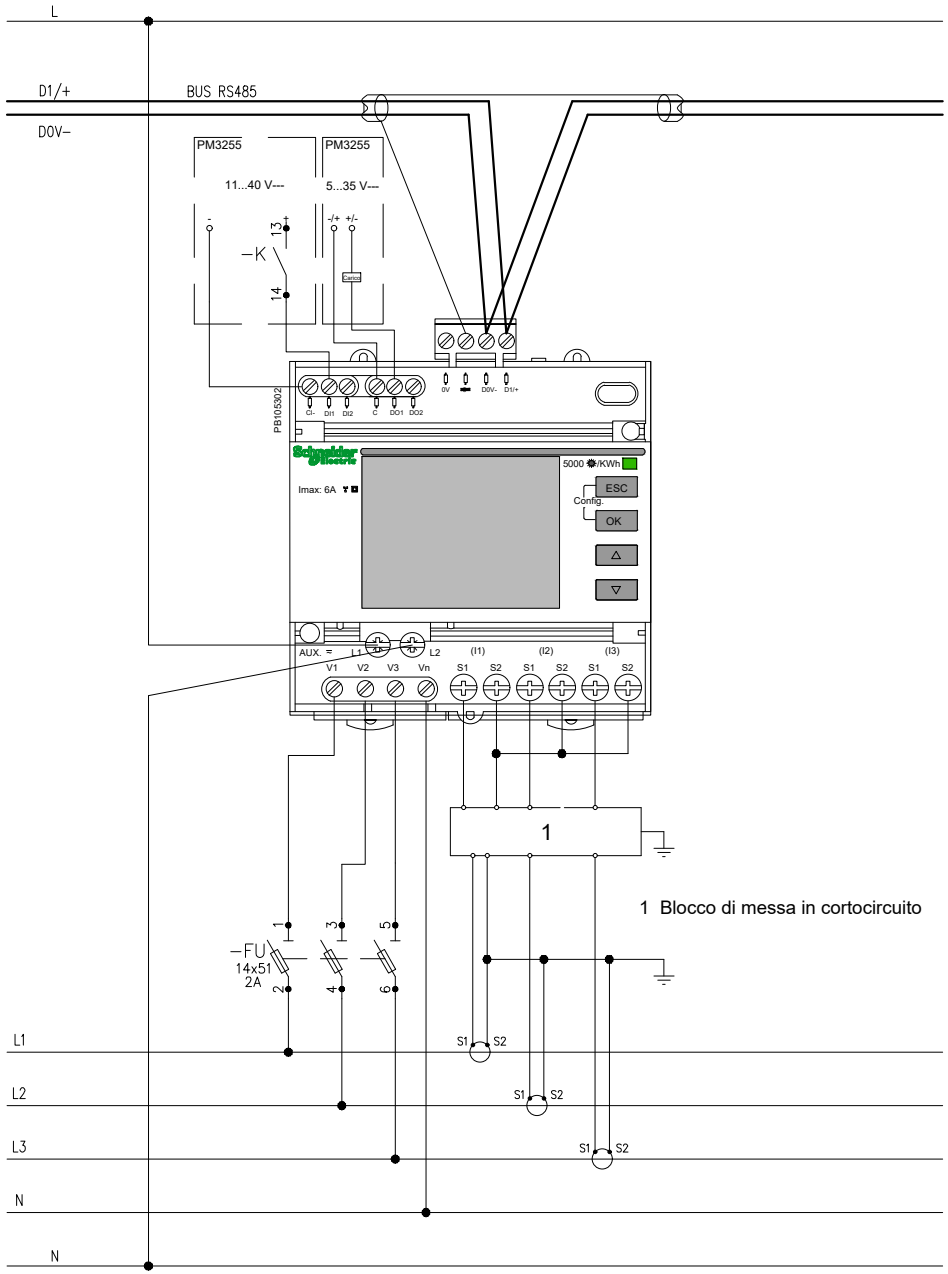

Multimetro Digitale Serie PM32xx

Multimetro digitale con misura di I, V, E, P e Q, f, THD su corrente e tensione e PF.
Adatto per circuiti monofase e trifase (con o senza neutro) e garantisce la misura di energia attiva, sia prodotta che consumata, con precisione in classe 0.5S in conformità alla norma CEI EN 62053–22 e CEI EN 61557–12 PMD/Sx/K55/0.5.

Caratteristiche tecniche:

- Dotato di uscita Modbus RS485,
- 2 ingressi digitali,
- 2 uscite digitali programmabili.
- Dispositivo multitariffa, dotato di memoria interna.
- Tensione di alimentazione da 100/173 a 277/480 V CA con frequenza da 45 a 65 Hz; da 100 a 300 V CC.
- n. 3 TA XXX/5A

Ente nazionale per l'aviazione civile **AREOPORTO CIVILE DI LAMEZIA TERME (CZ)**	**Progetto Esecutivo**	QUADRO QUADRO GENERALE QGBT TERMINAL PARTENZE SEZ. B "L/FM NORMALE" (QGBT-B)	FOGLIO 35	SEGUE 36
		TITOLO STRUMENTO MISURA	TOT. FOGLI 126	

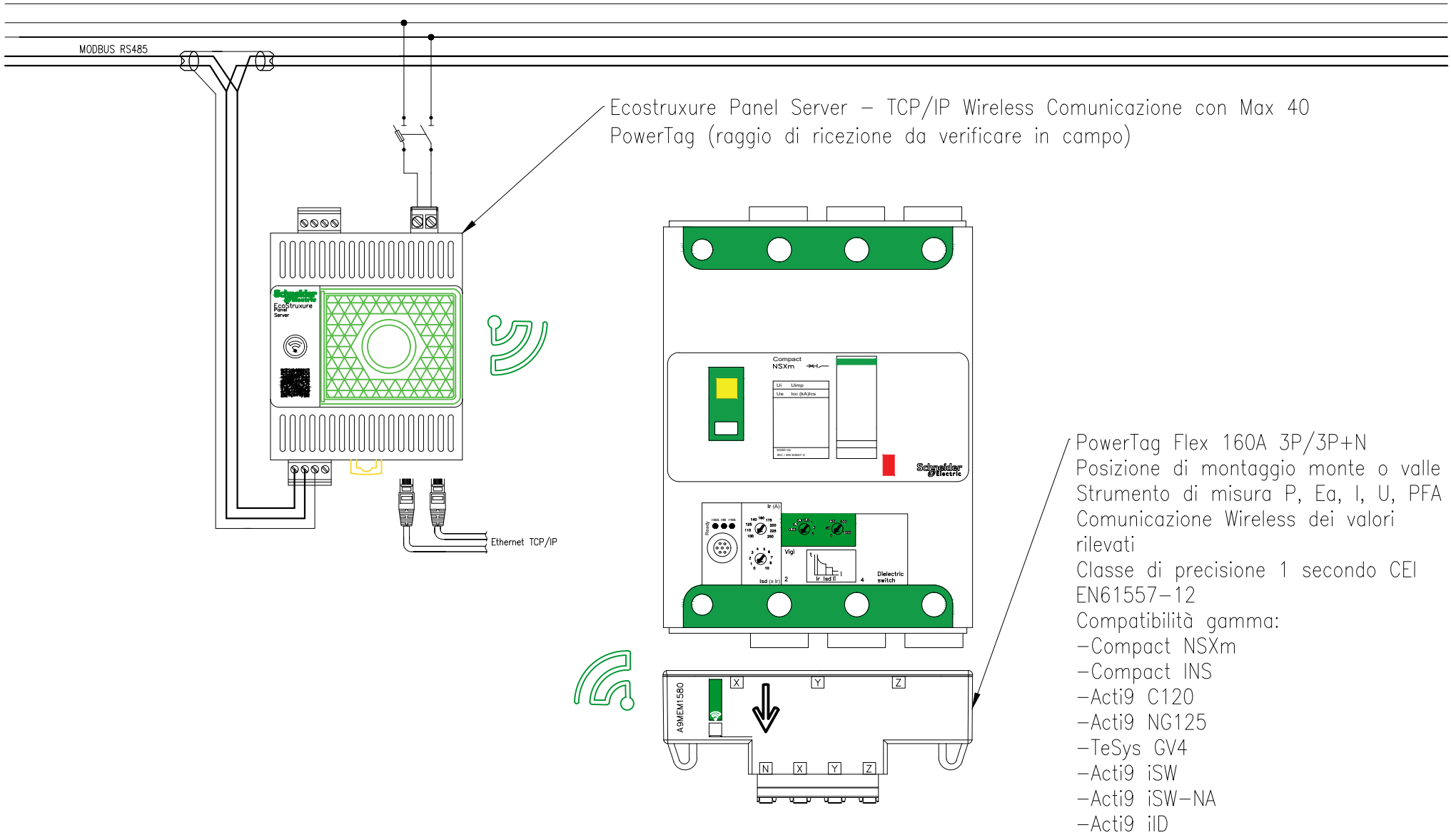

Ente nazionale per l'aviazione civile **AREOPORTO CIVILE DI LAMEZIA TERME (CZ)**	**Progetto Esecutivo**	QUADRO QUADRO GENERALE QGBT TERMINAL PARTENZE SEZ. B "L/FM NORMALE" (QGBT-B) TITOLO TIPICO MISURA ENERGETICA PARTENZE	FOGLIO 36	SEGUE 37 TOT. FOGLI 126

Sensore wireless HeatTag
cod. SMT10020

Sensore intelligente per il rilevamento tempestivo del surriscaldamento dei collegamenti o dei cavi. HeatTag aiuta a prevenire il danneggiamento dei quadri elettrici, analizzando i gas e le particelle presenti nell'aria e segnalando il problema prima della generazione di fumo o dell'imbrunimento dell'isolante.

- Invio di tre livelli di avviso in base alla gravità della situazione rilevata. Quando HeatTag invia un avviso al Panel Server o gateway, il LED di funzionamento lampeggia in arancione.
- Prevenzione dei potenziali danni da incendio mediante analisi dei gas e delle microparticelle emessi dalle guaine dei cavi in caso di surriscaldamento.
- Misura di temperatura e umidità.
- Comunicazione con tutti i Panel Server o gateway EcoStruxure di Schneider Electric , integrazione nelle soluzioni EcoStruxure.

Avviso di rilevamento

HeatTag attiva un avviso quando rileva un riscaldamento anomalo della guaina dei cavi nel quadro elettrico, dovuto a una delle seguenti cause:

- Uno o più collegamenti allentati (resistenza di contatto troppo alta).
- Un cavo di dimensioni non corrette rispetto alla corrente nominale.
- Un sovraccarico non rilevato dall'apparecchiatura di protezione.

Gli avvisi vengono attivati con tre livelli di criticità:

- Livello basso: un cavo si sta surriscaldando lentamente; è necessario pianificare una visita di manutenzione dell'installazione.
- Livello medio: un cavo si sta surriscaldando, è necessario controllare rapidamente l'installazione.
- Livello alto: un cavo si sta surriscaldando rapidamente; è necessario controllare immediatamente l'installazione.

Inoltre HeatTag misura e monitora:

- Qualità dell'aria del quadro/zona di installazione che usa come riferimento per il rilevamento di anomalie sui collegamenti/cavi
- Temperatura e Umidità interna del Quadro
- E' dotato di Autodiagnostica interna di funzionamento, in caso di guasto interno o anomalia invia allarme a due livelli "minore" o "grave"

Nessuna batteria inclusa. HeatTag è alimentato con 110-277VAC (1P+N) e protetto da interruttore magnetotermico 2A curva C o Fusibile ad intervento rapido.

Powerlogic HeatTag sensore per il rilevamento tempestivo del surriscaldamento dei cavi

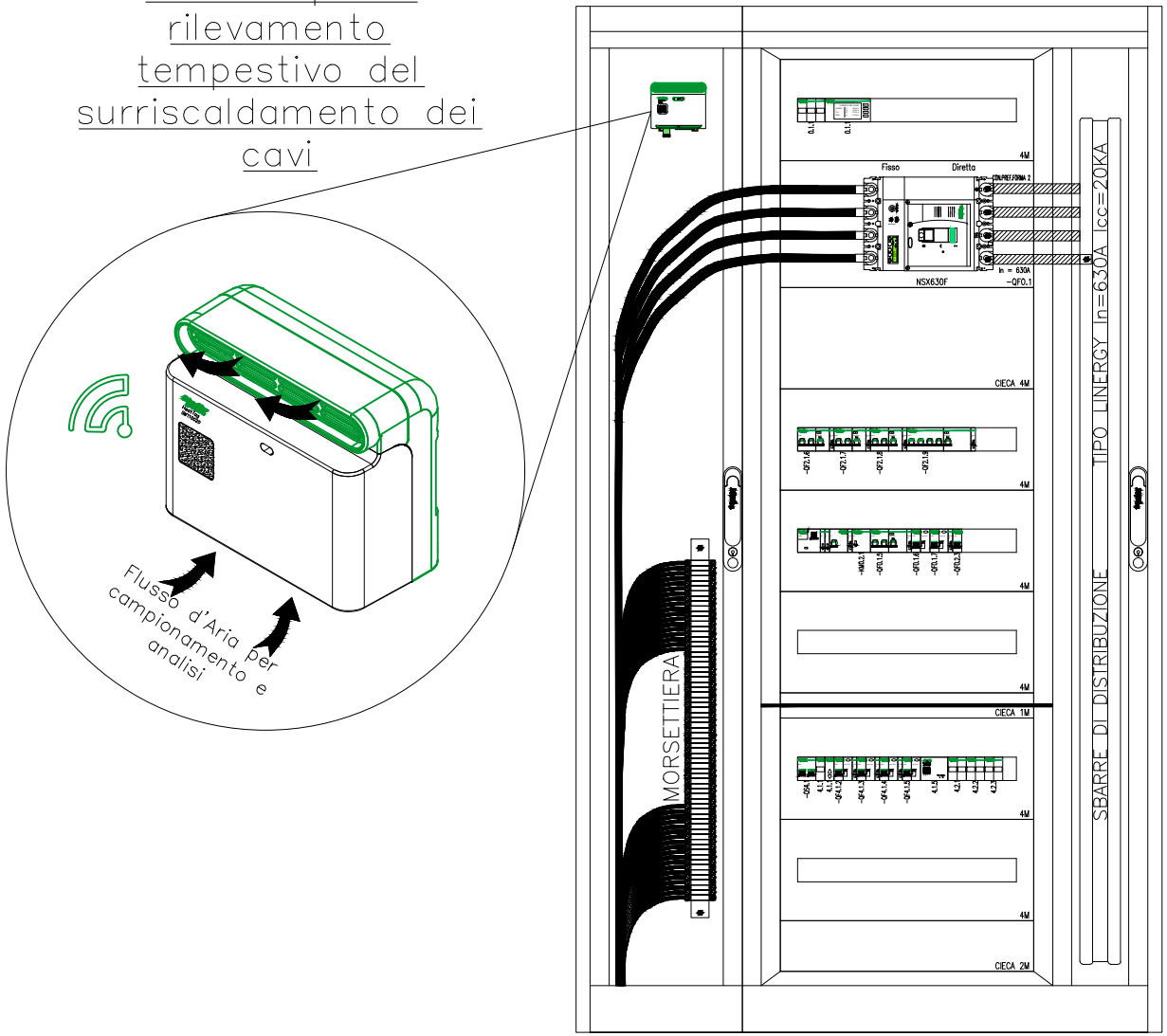

Ente nazionale per l'aviazione civile AREOPORTO CIVILE DI LAMEZIA TERME (CZ)	Progetto Esecutivo	QUADRO QUADRO GENERALE QGBT TERMINAL PARTENZE SEZ. B "L/FM NORMALE" (QGBT-B) TITOLO RILEVAMENTO TEMPERATURA CAVI	FOGLIO 37	SEGUE 38 TOT. FOGLI 126

NOTA BENE:
PER L'ELENCO I/O ACQUISITI DAI RELE' RP VEDASI
ELABORATO "ELENCO PUNTI"

SCHEMA TELECOMANDO E TELECONTROLLO

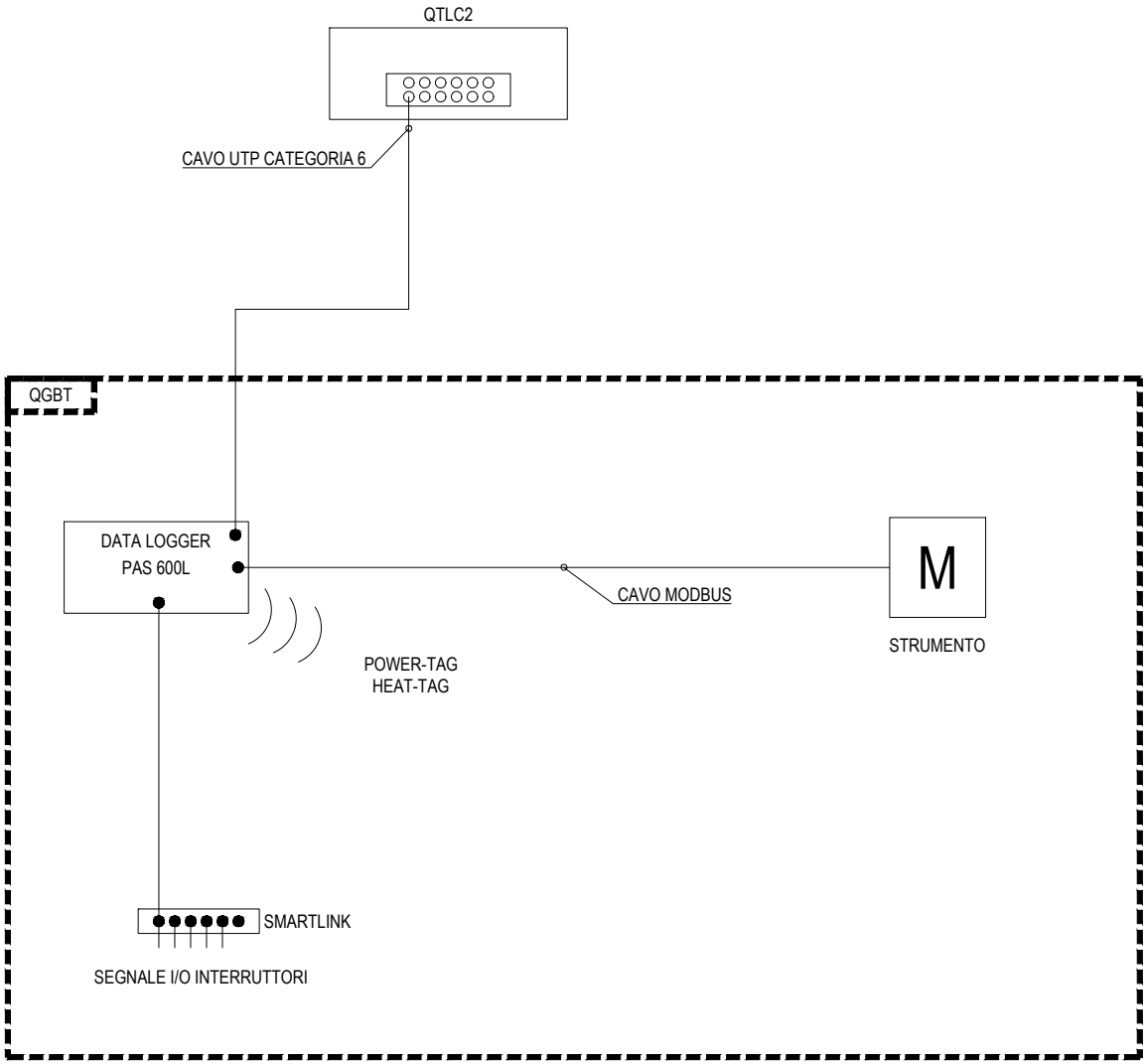

Ente nazionale per l'aviazione civile **AREOPORTO CIVILE DI LAMEZIA TERME (CZ)**	**Progetto Esecutivo**	QUADRO QUADRO GENERALE QGBT TERMINAL PARTENZE SEZ. B "L/FM NORMALE" (QGBT-B)	FOGLIO 38	SEGUE 39
		TITOLO SCHEMA TELECOMANDO E TELECONTROLLO	TOT. FOGLI 126	

Sigla		Icona
Descrizione	Attuatore commutazione REG-K/8x230/16 con mod. man.	
Posizionamento	[QGBT-B]	
Indirizzo	1.5.1	

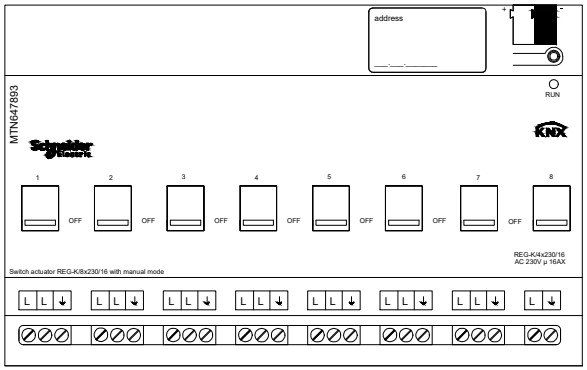

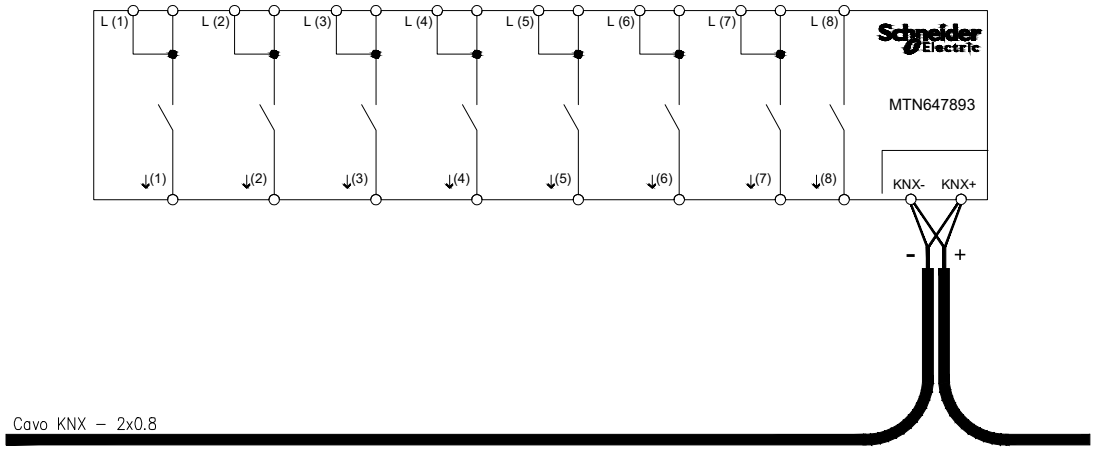

–QF1.2.4	–WC1.2.4 – –QGBT.BL1 Luce ordinaria pensilina land–side
–QF1.2.7	–WC1.2.7 – –QGBT.BL4 Luce ordinaria portali e ingressi
–QF1.2.12	–WC1.3.4 – –QGBT.BL9 Luce ordinaria zona spogliatoi
–QF1.2.13	–WC1.3.6 – –QGBT.BL10 Luce ordinaria zona magazzini
–QF1.2.21	–WC1.2.21 – –QGBT.BL18 Luce pilastri multim area food–court
–QF1.2.22	–WC1.2.22 – –QGBT.BL19 Luce pilastri multim area imbarchi
–QF1.2.23	–WC1.2.23 – –QGBT.BL20 Luce ordinaria pensilina air–side
–QF1.2.24	–WC1.2.24 – –QGBT.BL21 Luce ordinaria pens esterna air–sid

QUADRO GENERALE QGBT TERMINAL PARTENZE SEZ. C "PRIVILEGIATA" (QGBT-C)

CARATTERISTICHE

Materiale		**Lamiera**
Verniciatura esterna		**RAL9003**
Classe d'isolamento		**I**
Sistema di distribuzione		**TN-S**
Tensione nominale		**400** V
Frequenza nominale		**50/60** Hz
Corrente nominale		A
Corrente di corto-circuito presunta		**< 25** kA
Corrente di corto-circuito di dimensionamento		**25** kA
Tensione circuiti ausiliari		**230Vac - 24Vcc** V
Portata Sbarre		**630** A
Grado di protezione	*Interno*	**IP20**
	Esterno	**IP31**
Dimensioni	*Altezza*	**2100** mm
	Larghezza	**3656** mm
	Profondità	**465** mm
Capacità moduli EN 50022		
Forma di segregazione		**2A**
Installazione		**A pavimento**
Accessori		

ALIMENTAZIONE

Rete normale	**No**
Rete privilegiata	**Da quadro elettrico generale power - center di cabina - QPC.C3**
Rete continuità assoluta	**No**

NOTA BENE :

- *IL DATA LOGGER INTERNO AL QUADRO ACQUISISCE I SEGNALI CUMULATIVI DI STATO/SGANCIATO DEGLI INTERRUTTORI A MEZZO SEGNALI DIGITALI*
- *IL DATA LOGGER INTERNO AL QUADRO ACQUISISCE LE MISURE ENERGETICHE GENERALI E DEGLI INTERRUTTORI DI ALIMENTAZIONE DI GRUPPO (POWER-TAG) A MEZZO INTERFACCIA WIRELESS*
- *IL DATA LOGGER INTERNO AL QUADRO ACQUISISCE I SEGNALI DEL SISTEMA DI MONITORAGGIO RISCALDAMENTO CAVI (HEAT-TAG) A MEZZO INTERFACCIA WIRELESS*
- *IL DATA LOGGER INTERNO AL QUADRO E' COLLEGATO CON CAVO DI RETE AL QUADRO TELECONTROLLO QTLC.2 LOCALE QGBT*

VISTA FRONTE QUADRO

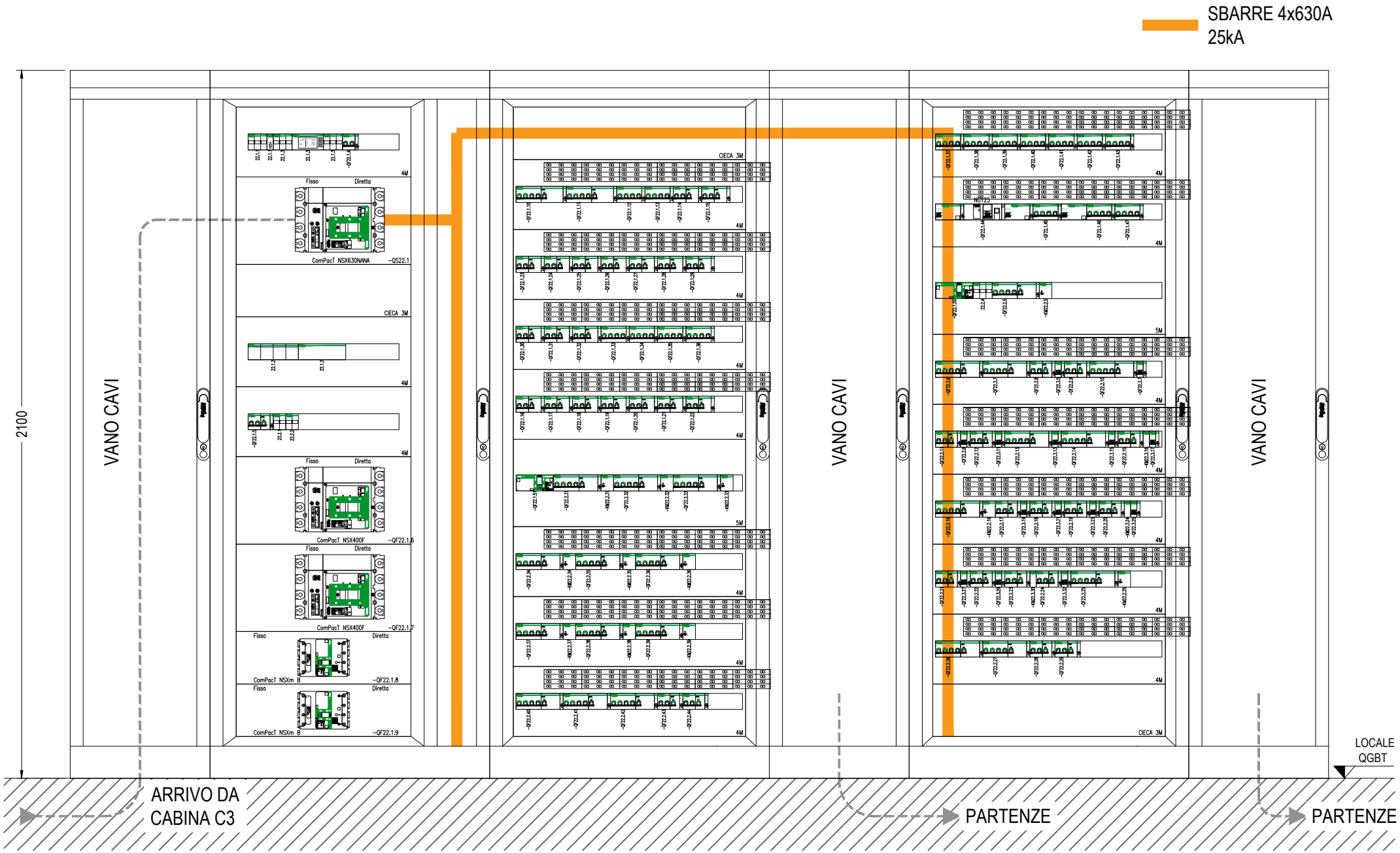

Ente nazionale per l'aviazione civile **AREOPORTO CIVILE DI LAMEZIA TERME (CZ)**	**Progetto Esecutivo**	QUADRO QUADRO GENERALE QGBT TERMINAL PARTENZE SEZ. C "PRIVILEGIATA" (QGBT-C) TITOLO VISTA FRONTE QUADRO	FOGLIO 41 / SEGUE 42 TOT. FOGLI 126

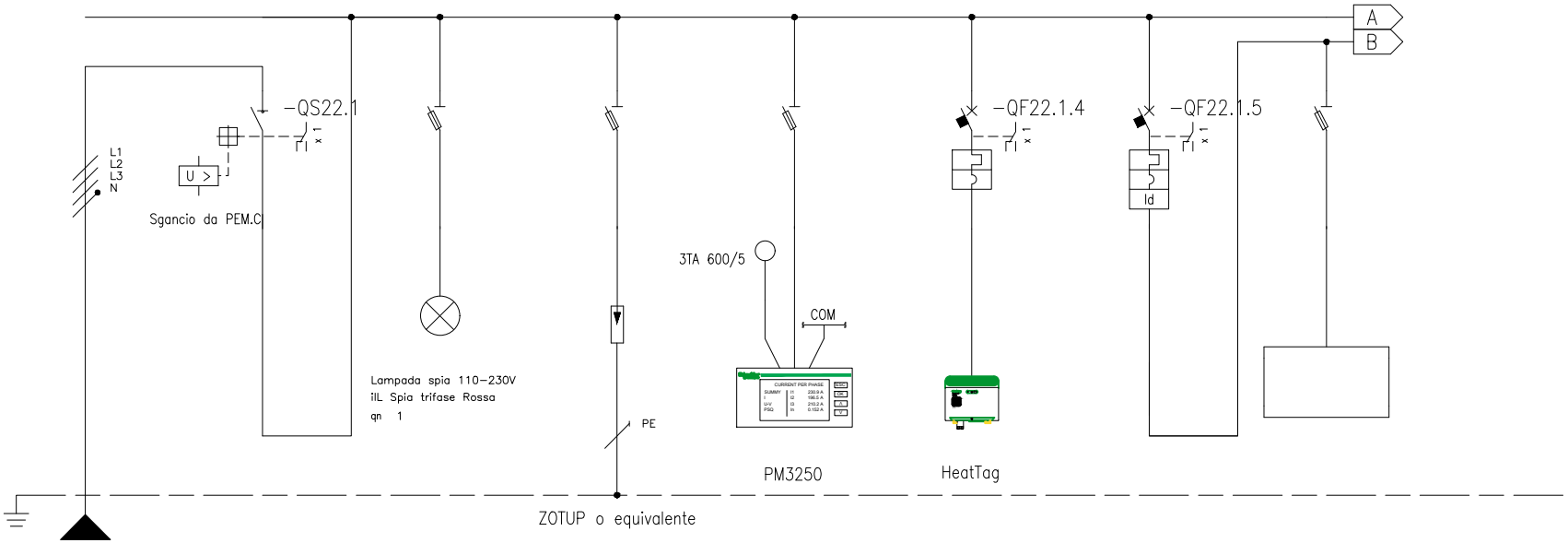

* Selettività

** Filiazione (valore in kA)

NUMERAZIONE MORSETTI

NUMERAZIONE CIRCUITO		DISTRIBUZIONE		L1L2L3NPE	1	L1L2L3N	2	L1L2L3NPE	3	L1L2L3NPE	4	L1L2L3NPE	5	L1NPE	6	L1NPE	7	L1NPE
DESCRIZIONE CIRCUITO			Linea da QPC.C3		Interruttore generale (sgancio da PEM-C)		Spie rete		SPD classe II		Misure generali (strum. comunicante)		Centralina controllo temperatura quadro		Ausiliari 230Vac		Aux 230Vac	
TIPO APPARECCHIO					NSX630NA STI 3P+N Fus NFC (10,3x38)				3P+N Fus NFC (22x58)		3P+N Fus NFC (10,3x38)		iC60 N		iC60 a STI 2P Fus NFC (10,3x38)			
INTERRUTTORE	Icu [kA] / Icn [A]												50		10			
Icu - CEI EN 60947-2	N. POLI	In [A]			4	630							2P	2	2P	10		
Icn - CEI EN 60898-1	CURVA/SGANCIATORE												C		C			
	Ir [A]	tr [s]											2		10			
	Isd [A]	tsd [s]											20		100			
	Ii [A]																	
	Ig [A]	tg [s]																
DIFFERENZIALE	TIPO	CLASSE													Vigi	A		
	Idn [A]	tdn [ms]													0,03	Istantaneo		
CONTATTORE	TIPO	CLASSE																
TELERUTTORE	BOBINA [V]	N. POLI	In [A]															
TERMICO	TIPO	Irth [A]																
FUSIBILE	N. POLI	In [A]																
ALTRE APP.	TIPO	MODELLO																
CONDUTTURA	TIPO ISOLAMENTO	POSA	EPR	61														
	SEZIONE FASE-N-PE/PEN [mmq]		2x300	1x300 1x240														
	Ib [A]	Iz [A]	528,4	756,1														
	Un [V]	P [kW]	400	335,83														
FONDO LINEA	Icc min [kA]	Icc max [kA]	6,21	17,7														
	LUNGHEZZA [m]	dV TOTALE [%]	120	1,6														
NOTE			FG18M16-0,6/1kV B2ca-s1a,d1,a1															

Ente nazionale per l'aviazione civile
AREOPORTO CIVILE DI LAMEZIA TERME (CZ)

Progetto Esecutivo

QUADRO
QUADRO GENERALE QGBT TERMINAL PARTENZE SEZ. C "PRIVILEGIATA" (QGBT-C)

TITOLO
SCHEMA UNIFILARE DI POTENZA

FOGLIO 42 | SEGUE 43 | TOT. FOGLI 126

* Selettività

** Filiazione (valore in kA)

NUMERAZIONE MORSETTI																															
NUMERAZIONE CIRCUITO		DISTRIBUZIONE	8	L1NPE	9	L1NPE	10	L1NPE	11	L1NPE	12	L1L2L3NPE	13	L1L2L3NPE	14	L1L2L3NPE	15	L1L2L3NPE	16	L1L2L3NPE
DESCRIZIONE CIRCUITO			Ausiliari 24Vcc		Telecontrollo quadro		Smartlink		Ausiliari 24Vcc		-QGBT.C0 UPS MAIN		-QGBT.C1 UPS BY-PASS		-QGBT.C2 CPSS servizi di sicurezza		-QGBT.C3 Quadro QE.CS Sezione C		-QGBT.C4 Quadro QE.CK Sezione C	
TIPO APPARECCHIO			STI 2P Fus NFC (10,3x38)		DF10 2P (690Vac/dc)		DF10 2P (690Vac/dc)		DF10 2P (690Vac/dc)		NSX400 F		NSX400 F		NSXm B		NSXm B		iC60 L	
INTERRUTTORE	Icu [kA] / Icn [A]										36		36		25		25		25	
Icu - CEI EN 60947-2	N° POLI	In [A]									4P	400	4P	400	4P	100	4P	160	4P	25
Icn - CEI EN 60898	CURVA/SGANCIATORE										MicroL2.3		MicroL2.3		TM-D		MicroL4.1 Vigi		C	
	Ir [A]	tr [s]									320		320		100		115		25	
	Isd [A]	tsd [s]									3200		3200		1250		1150		250	
	Ii [A]																			
	Ig [A]	tg [s]																		
DIFFERENZIALE	TIPO	CLASSE									RHB	B			RHB	B	Micrologic Vigi	A	Vigi	A SI
	Idn [A]	tdn [ms]									3	Istantaneo			1	1000	1	1000	1	Selettivo
CONTATTORE	TIPO	CLASSE																		
TELERUTTORE	BOBINA [V]	N. POLI / In [A]																		
TERMICO	TIPO	Irth [A]																		
FUSIBILE	N. POLI	In [A]																		
ALTRE APP.	TIPO	MODELLO																		
CONDUTTURA	TIPO ISOLAMENTO	POSA									EPR	13	EPR	13	EPR	13	EPR	61	EPR	61
	SEZIONE FASE-N-PE/PEN [mmq]										1x150	1x150 1x95	1x150	1x150 1x95	1x35	1x25 1x25	1x95	1x50 1x50	1x6	1x6 1x6
	Ib [A]	Iz [A]									275,9	338,7	275,9	338,7	73,6	126,7	95,7	155,6	7,6	28,9
	Un [V]	P [kW]									400	189,22	400	189,22	400	50,46	400	55,98	400	3,7
FONDO LINEA	Icc min [kA]	Icc max [kA]									5,45	16,2	5,45	16,2	3,17	12,8	0,92	5	0,55	2,6
	LUNGHEZZA [m]	dV TOTALE [%]									10	1,8	10	1,8	15	1,9	180	3,5	30	2
NOTE											FG18M16-0,6/1kV B2ca-s1a,d1,a1		FG18M16-0,6/1kV B2ca-s1a,d1,a1		FG18M16-0,6/1kV B2ca-s1a,d1,a1		FG18M16-0,6/1kV B2ca-s1a,d1,a1		FG18OM16-0,6/1 kV B2ca-s1a,d1,a1	

Ente nazionale per l'aviazione civile **AREOPORTO CIVILE DI LAMEZIA TERME (CZ)**	**Progetto Esecutivo**	QUADRO QUADRO GENERALE QGBT TERMINAL PARTENZE SEZ. C "PRIVILEGIATA" (QGBT-C) TITOLO SCHEMA UNIFILARE DI POTENZA	FOGLIO 43 / SEGUE 44 TOT. FOGLI 126

* Selettività

** Filiazione (valore in kA)

NUMERAZIONE MORSETTI			-WC22.1.11		-WC22.1.12		-WC22.1.13		-WC22.1.14		-WC22.1.15		-WC22.1.16		-WC22.1.17		-WC22.1.18		-WC22.1.19	
NUMERAZIONE CIRCUITO	DISTRIBUZIONE		17	L1L2L3NPE	18	L1L2L3NPE	19	L1L2L3NPE	20	L2NPE	21	L3NPE	22	L1NPE	23	L2NPE	24	L3NPE	25	L1NPE
DESCRIZIONE CIRCUITO			-QGBT.C5 Quadro QE.CR Sezione C		-QGBT.C6 Quadro QE.VS Sezione C		-QGBT.C7 Quadro QE.PS Sezione C		-QGBT.C8 Quadro QE.ES1 Sezione C		-QGBT.C9 Quadro QE.ES2 Sezione C		-QGBT.C10 Quadro QE.ES3 Sezione C		-QGBT.C11 Quadro QE.ES4 Sezione C		-QGBT.C12 Quadro QE.ES5 Sezione C		-QGBT.C13 Quadro QE.ES6 Sezione C	
TIPO APPARECCHIO			iC60 L		iC60 L		iC60 L		iC60 a		iC60 a		iC60 a		iC60 a		iC60 a		iC60 a	
INTERRUTTORE	Icu [kA] / Icn [A]		25		25		25		10		10		10		10		10		10	
Icu - CEI EN 60947-2	N° POLI	In [A]	4P	20	4P	25	4P	25	2P	25	2P	25	2P	25	2P	25	2P	25	2P	25
Icn - CEI EN 60898-1	CURVA/SGANCIATORE		C		C		C		C		C		C		C		C		C	
	Ir [A]	tr [s]	20		25		25		25		25		25		25		25		25	
	Isd [A]	tsd [s]	200		250		250		250		250		250		250		250		250	
	Ii [A]																			
	Ig [A]	tg [s]																		
DIFFERENZIALE	TIPO	CLASSE	Vigi	A SI					Vigi	A SI	Vigi	A SI	Vigi	A SI	Vigi	A SI	Vigi	A SI	Vigi	A SI
	Idn [A]	tdn [ms]	1	Selettivo					1	Selettivo	1	Selettivo	1	Selettivo	1	Selettivo	1	Selettivo	1	Selettivo
CONTATTORE	TIPO	CLASSE																		
TELERUTTORE	BOBINA [V]	N. POLI / In [A]																		
TERMICO	TIPO	Irth [A]																		
FUSIBILE	N. POLI	In [A]																		
ALTRE APP.	TIPO	MODELLO																		
CONDUTTURA	TIPO ISOLAMENTO	POSA	EPR	61	EPR	61	EPR	61	EPR	61	EPR	61	EPR	61	EPR	61	EPR	61	EPR	61
	SEZIONE FASE-N-PE/PEN [mmq]		1x10	1x10 1x10	1x6	1x6 1x6	1x6	1x6 1x6	1x6	1x6 1x6	1x16	1x16 1x16	1x16	1x16 1x16	1x16	1x16 1x16	1x16	1x16 1x16	1x16	1x16 1x16
	Ib [A]	Iz [A]	9,6	38,7	10,2	28,9	9,9	28,9	10,1	34,5	10,1	60,5	10,1	60,5	9,3	60,5	10,1	60,5	7,6	60,5
	Un [V]	P [kW]	400	3,35	400	4	400	5,6	230	2	230	2	230	2	230	1,85	230	2	230	1,5
FONDO LINEA	Icc min [kA]	Icc max [kA]	0,13	0,6	0,55	2,6	0,42	2	0,28	0,7	0,28	0,7	0,25	0,6	0,25	0,6	0,25	0,6	0,24	0,6
	LUNGHEZZA [m]	dV TOTALE [%]	220	3,5	30	2	40	2,2	60	3,4	160	3,4	180	3,6	180	3,5	180	3,6	190	3,2
NOTE			FG18OM16-0,6/1 kV B2ca-s1a,d1,a1		FG18OM16-0,6/1 kV B2ca-s1a,d1,a1		FG18OM16-0,6/1 kV B2ca-s1a,d1,a1		FG18OM16-0,6/1 kV B2ca-s1a,d1,a1		FG18OM16-0,6/1 kV B2ca-s1a,d1,a1		FG18OM16-0,6/1 kV B2ca-s1a,d1,a1		FG18OM16-0,6/1 kV B2ca-s1a,d1,a1		FG18OM16-0,6/1 kV B2ca-s1a,d1,a1		FG18OM16-0,6/1 kV B2ca-s1a,d1,a1	

Ente nazionale per l'aviazione civile
AREOPORTO CIVILE DI LAMEZIA TERME (CZ)

Progetto Esecutivo

QUADRO
QUADRO GENERALE QGBT TERMINAL PARTENZE SEZ. C "PRIVILEGIATA" (QGBT-C)

TITOLO
SCHEMA UNIFILARE DI POTENZA

FOGLIO 44 | SEGUE 45 | TOT. FOGLI 126

* Selettività

** Filiazione (valore in kA)

NUMERAZIONE MORSETTI			-WC22.1.20		-WC22.1.21		-WC22.1.22		-WC22.1.23		-WC22.1.24		-WC22.1.25		-WC22.1.26		-WC22.1.27		-WC22.1.28	
NUMERAZIONE CIRCUITO	DISTRIBUZIONE		26	L2NPE	27	L3NPE	28	L1NPE	29	L2NPE	30	L3NPE	31	L1NPE	32	L2NPE	33	L3NPE	34	L1NPE
DESCRIZIONE CIRCUITO			-QGBT.C14 Quadro QE.LS1 Sezione C		-QGBT.C15 Quadro QE.LS2 Sezione C		-QGBT.C16 Quadro QE.LS3 Sezione C		-QGBT.C17 Quadro QE.LS4 Sezione C		-QGBT.C18 Quadro QE.LS5 Sezione C		-QGBT.C19 Quadro QE.LS6 Sezione C		-QGBT.C20 Quadro QE.LS7 Sezione C		-QGBT.C21 Quadro QE.LS8 Sezione C		-QGBT.C22 Quadro QE.LS9 Sezione C	
TIPO APPARECCHIO			iC60 a		iC60 a		iC60 a		iC60 a		iC60 a		iC60 a		iC60 a		iC60 a		iC60 a	
INTERRUTTORE	Icu [kA] / Icn [A]		10		10		10		10		10		10		10		10		10	
Icu - CEI EN 60947-2	N° POLI	In [A]	2P	25	2P	25	2P	25	2P	25	2P	25	2P	25	2P	25	2P	25	2P	25
Icn - CEI EN 60898-1	CURVA/SGANCIATORE		C		C		C		C		C		C		C		C		C	
	Ir [A]	tr [s]	25		25		25		25		25		25		25		25		25	
	Isd [A]	tsd [s]	250		250		250		250		250		250		250		250		250	
	Ii [A]																			
	Ig [A]	tg [s]																		
DIFFERENZIALE	TIPO	CLASSE	Vigi	A SI	Vigi	A SI	Vigi	A SI	Vigi	A SI	Vigi	A SI	Vigi	A SI	Vigi	A SI	Vigi	A SI	Vigi	A SI
	Idn [A]	tdn [ms]	1	Selettivo	1	Selettivo	1	Selettivo	1	Selettivo	1	Selettivo	1	Selettivo	1	Selettivo	1	Selettivo	1	Selettivo
CONTATTORE	TIPO	CLASSE																		
TELERUTTORE	BOBINA [V]	N. POLI / In [A]																		
TERMICO	TIPO	Irth [A]																		
FUSIBILE	N. POLI	In [A]																		
ALTRE APP.	TIPO	MODELLO																		
CONDUTTURA	TIPO ISOLAMENTO	POSA	EPR	61	EPR	61	EPR	61	EPR	61	EPR	61	EPR	61	EPR	61	EPR	61	EPR	61
	SEZIONE FASE-N-PE/PEN [mmq]		1x10	1x10 1x10	1x10	1x10 1x10	1x16	1x16 1x16	1x16	1x16 1x16	1x6	1x6 1x6	1x6	1x6 1x6	1x6	1x6 1x6	1x6	1x6 1x6	1x10	1x10 1x10
	Ib [A]	Iz [A]	7,5	46,5	7,5	46,5	7,5	60,5	7,5	60,5	7,5	34,5	7,5	34,5	7,5	34,5	7,5	34,5	7,5	46,5
	Un [V]	P [kW]	230	1,5	230	1,5	230	1,5	230	1,5	230	1,5	230	1,5	230	1,5	230	1,5	230	1,5
FONDO LINEA	Icc min [kA]	Icc max [kA]	0,24	0,6	0,28	0,7	0,25	0,6	0,25	0,6	0,34	0,8	0,28	0,7	0,42	1	0,24	0,6	0,17	0,4
	LUNGHEZZA [m]	dV TOTALE [%]	120	3,2	100	2,9	180	3,1	180	3,1	50	2,7	60	2,9	40	2,5	70	3,1	170	3,8
NOTE			FG18OM16-0,6/1 kV B2ca-s1a,d1,a1		FG18OM16-0,6/1 kV B2ca-s1a,d1,a1		FG18OM16-0,6/1 kV B2ca-s1a,d1,a1		FG18OM16-0,6/1 kV B2ca-s1a,d1,a1		FG18OM16-0,6/1 kV B2ca-s1a,d1,a1		FG18OM16-0,6/1 kV B2ca-s1a,d1,a1		FG18OM16-0,6/1 kV B2ca-s1a,d1,a1		FG18OM16-0,6/1 kV B2ca-s1a,d1,a1		FG18OM16-0,6/1 kV B2ca-s1a,d1,a1	

Ente nazionale per l'aviazione civile
AREOPORTO CIVILE DI LAMEZIA TERME (CZ)

Progetto Esecutivo

QUADRO
QUADRO GENERALE QGBT TERMINAL PARTENZE SEZ. C "PRIVILEGIATA" (QGBT-C)

TITOLO
SCHEMA UNIFILARE DI POTENZA

FOGLIO 45 | SEGUE 46 | TOT. FOGLI 126

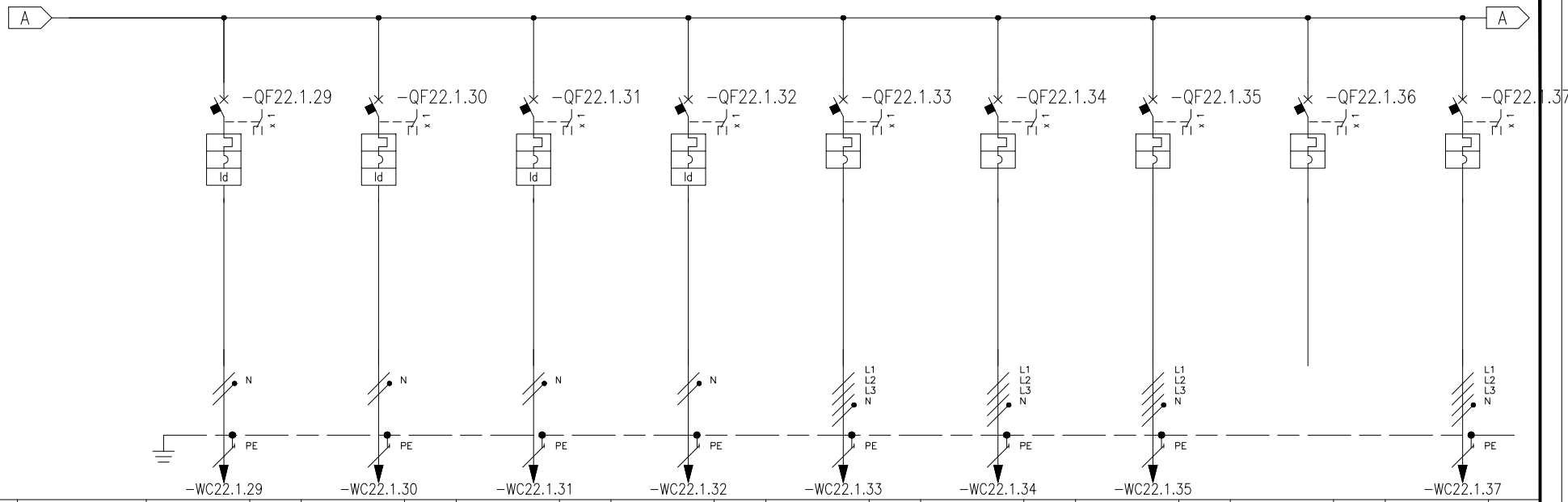

* Selettività

** Filiazione (valore in kA)

NUMERAZIONE MORSETTI			-WC22.1.29			-WC22.1.30			-WC22.1.31			-WC22.1.32			-WC22.1.33			-WC22.1.34			-WC22.1.35						-WC22.1.37		
NUMERAZIONE CIRCUITO	DISTRIBUZIONE		35	L2NPE		36	L3NPE		37	L1NPE		38	L1NPE		39	L1L2L3NPE		40	L1L2L3NPE		41	L1L2L3NPE		42	L1L2L3NPE		43	L1L2L3NPE	
DESCRIZIONE CIRCUITO			-QGBT.C23 Quadro QE.LS10 Sezione C			-QGBT.C24 Quadro QE.LS11 Sezione C			-QGBT.C25 Quadro QE.LS12 Sezione C			-QGBT.C26 Quadro QE.LS13 Sezione C			-QGBT.C27 Quadro QE.LT1 Sezione C			-QGBT.C28 Quadro QE.LT2 Sezione C			-QGBT.C29 Quadro QE.LT3 Sezione C			-QGBT.C30 Quadro QE.LT4 Sezione C			-QGBT.C31 Quadro QE.LT5 Sezione C		
TIPO APPARECCHIO			iC60 a			iC60 a			iC60 a			iC60 a			iC60 L			iC60 L			iC60 L			iC60 L			iC60 L		
INTERRUTTORE	Icu [kA] / Icn [A]		10			10			10			10			25			25			25			25			25		
Icu - CEI EN 60947-2	N° POLI	In [A]	2P	25		2P	25		2P	25		2P	25		4P	20		4P	20		4P	20		4P	20		4P	20	
Icn - CEI EN 60898-1	CURVA/SGANCIATORE		C			C			C			C			C			C			C			C			C		
	Ir [A]	tr [s]	25			25			25			25			20			20			20			20			20		
	Isd [A]	tsd [s]	250			250			250			250			200			200			200			200			200		
	Ii [A]																												
	Ig [A]	tg [s]																											
DIFFERENZIALE	TIPO	CLASSE	Vigi	A SI		Vigi	A SI		Vigi	A SI		Vigi	A SI																
	Idn [A]	tdn [ms]	1	Selettivo		1	Selettivo		1	Selettivo		1	Selettivo																
CONTATTORE	TIPO	CLASSE																											
TELERUTTORE	BOBINA [V]	N. POLI	In [A]																										
TERMICO	TIPO	Irth [A]																											
FUSIBILE	N. POLI	In [A]																											
ALTRE APP.	TIPO	MODELLO																											
CONDUTTURA	TIPO ISOLAMENTO	POSA	EPR	61		EPR	61		EPR	61		EPR	61		EPR	13		EPR	13		EPR	13					EPR	61	
	SEZIONE FASE-N-PE/PEN [mmq]		1x10	1x10	1x10	1x16	1x16	1x16	1x16	1x16	1x16	1x6	1x6	1x6	1x4	1x4	1x4	1x4	1x4	1x4	1x4	1x4	1x4				1x6	1x6	1x6
	Ib [A]	Iz [A]	7,5	46,5		7,5	60,5		7,3	60,5		7,5	34,5		7	30,2		7	30,2		7	30,2					7	24,7	
	Un [V]	P [kW]	230	1,5		230	1,5		230	1,45		230	1,5		400	4,2		400	4,2		400	4,2				4,2	400	4,2	
FONDO LINEA	Icc min [kA]	Icc max [kA]	0,18	0,4		0,25	0,6		0,23	0,5		0,17	0,4		1,03	4,8		1,03	4,8		1,03	4,8					0,37	1,8	
	LUNGHEZZA [m]	dV TOTALE [%]	160	3,7		180	3,1		200	3,2		100	3,8		10	1,8		10	1,8		10	1,8					45	2,1	
NOTE			FG18OM16-0,6/1 kV B2ca-s1a,d1,a1			FG18OM16-0,6/1 kV B2ca-s1a,d1,a1			FG18OM16-0,6/1 kV B2ca-s1a,d1,a1			FG18OM16-0,6/1 kV B2ca-s1a,d1,a1			FG18OM16-0,6/1 kV B2ca-s1a,d1,a1			FG18OM16-0,6/1 kV B2ca-s1a,d1,a1			FG18OM16-0,6/1 kV B2ca-s1a,d1,a1						FG18OM16-0,6/1 kV B2ca-s1a,d1,a1		

Ente nazionale per l'aviazione civile **AREOPORTO CIVILE DI LAMEZIA TERME (CZ)**	**Progetto Esecutivo**	QUADRO QUADRO GENERALE QGBT TERMINAL PARTENZE SEZ. C "PRIVILEGIATA" (QGBT-C) TITOLO SCHEMA UNIFILARE DI POTENZA	FOGLIO 46 · SEGUE 47 TOT. FOGLI 126

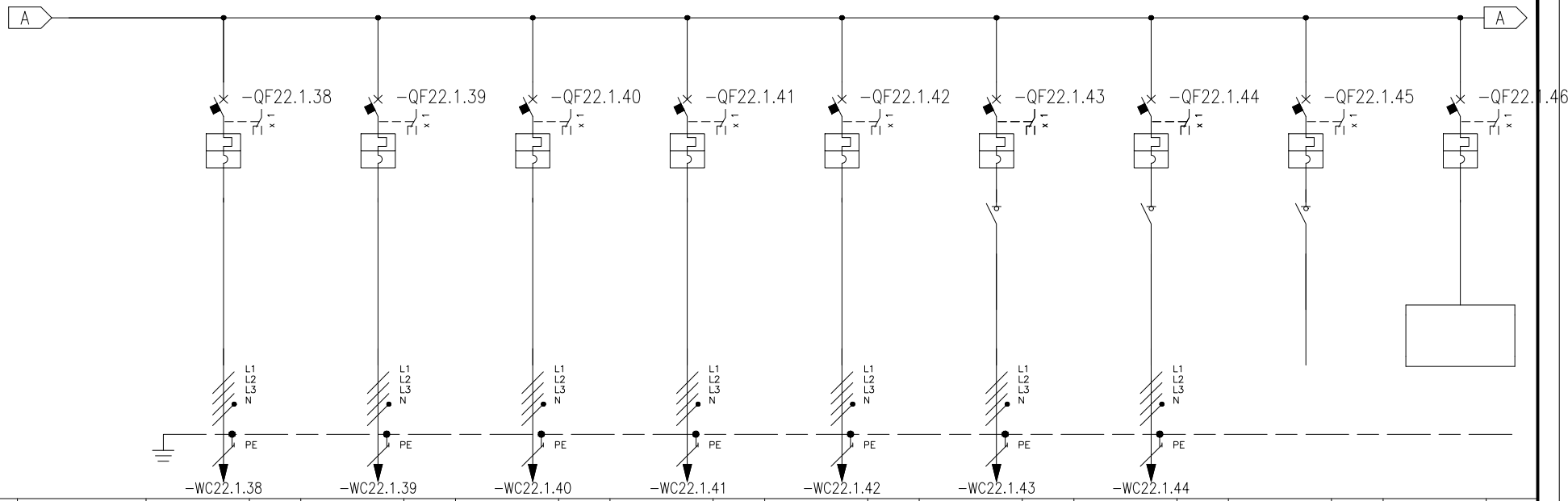

* Selettività

** Filiazione (valore in kA)

NUMERAZIONE MORSETTI			-WC22.1.38			-WC22.1.39			-WC22.1.40			-WC22.1.41			-WC22.1.42			-WC22.1.43			-WC22.1.44								
NUMERAZIONE CIRCUITO		DISTRIBUZIONE	44		L1L2L3NPE	45		L1L2L3NPE	46		L1L2L3NPE	47		L1L2L3NPE	48		L1L2L3NPE	49		L1L2L3NPE	50		L1L2L3NPE	51		L1L2L3NPE	52		L1L2L3NPE
DESCRIZIONE CIRCUITO			-QGBT.C32 Quadro QE.LT6 Sezione C			-QGBT.C33 Quadro QE.LT7 Sezione C			-QGBT.C34 Quadro QE.LT8 Sezione C			-QGBT.C35 Quadro QE.LT9 Sezione C			-QGBT.C36 Quadro QE.LT10 Sezione C			-QGBT.C37 Quadro QMC1 Montacarichi 1			-QGBT.C38 Quadro QMC2 Montacarichi 2			-QGBT.C39 Quadro QAS Ascensore (*)			Riserva		
TIPO APPARECCHIO			iC60 L			iC60 L			iC60 L			iC60 L			iC60 L			iC60 L+ilD Tipo B-SI N+2 (4P)			iC60 N+ilD Tipo B-SI (4P)			iC60 L+ilD Tipo B-SI (4P)			iC60 L		
INTERRUTTORE	Icu [kA] / Icn [A]		25			25			25			25			25			20			25			25			25		
Icu - CEI EN 60947-2	N2 POLI	In [A]	4P	20		4P	20		4P	20		4P	20		4P	20		4P	32		4P	63		4P	25		4P	20	
Icn - CEI EN 60898	CURVA/SGANCIATORE		C			B			B			B			B			K			C			K			C		
	Ir [A]	tr [s]	20			20			20			20			20			32			63			25			20		
	Isd [A]	tsd [s]	200			96			96			96			96			448			630			350			200		
	Ii [A]																	0,3 classe B			0,3 classe B			0,3 classe B					
	Ig [A]	tg [s]																											
DIFFERENZIALE	TIPO	CLASSE																											
	Idn [A]	tdn [ms]																											
CONTATTORE	TIPO	CLASSE																											
TELERUTTORE	BOBINA [V] N. POLI	In [A]																											
TERMICO	TIPO	Irth [A]																											
FUSIBILE	N. POLI	In [A]																											
ALTRE APP.	TIPO	MODELLO																											
CONDUTTURA	TIPO ISOLAMENTO	POSA	EPR	61		EPR	61		EPR	61		EPR	61		EPR	61		EPR	13		EPR	13							
	SEZIONE FASE-N-PE/PEN [mmq]		1x6	1x6	1x6	1x6	1x6	1x6	1x6	1x6	1x6	1x10	1x10	1x10	1x6	1x6	1x6	1x10	1x10	1x10	1x35	1x25	1x25						
	Ib [A]	Iz [A]	7	24,7		7	24,7		7	24,7		7	33,2		7,6	24,7		19,8	54		54,1	126,7							
	Un [V]	P [kW]	400	4,2		400	4,2		400	4,2		400	4,2		400	4,25		400	11		400	30			7,5				
FONDO LINEA	Icc min [kA]	Icc max [kA]	0,37	1,8		0,14	0,6		0,14	0,7		0,14	0,7		0,1	0,5		0,2	1		0,4	2,2							
	LUNGHEZZA [m]	dV TOTALE [%]	45	2,1		125	2,9		120	2,8		200	2,8		170	3,5		140	3,9		200	4,3							
NOTE			FG18OM16-0,6/1 kV B2ca-s1a,d1,a1			FG18OM16-0,6/1 kV B2ca-s1a,d1,a1			FG18OM16-0,6/1 kV B2ca-s1a,d1,a1			FG18OM16-0,6/1 kV B2ca-s1a,d1,a1			FG18OM16-0,6/1 kV B2ca-s1a,d1,a1			FG18OM16-0,6/1 kV B2ca-s1a,d1,a1			FG18M16-0,6/1kV B2ca-s1a,d1,a1								

Ente nazionale per l'aviazione civile
AREOPORTO CIVILE DI LAMEZIA TERME (CZ)

Progetto Esecutivo

QUADRO
QUADRO GENERALE QGBT TERMINAL PARTENZE SEZ. C "PRIVILEGIATA" (QGBT-C)

TITOLO
SCHEMA UNIFILARE DI POTENZA

FOGLIO 47 | SEGUE 48 | TOT. FOGLI 126

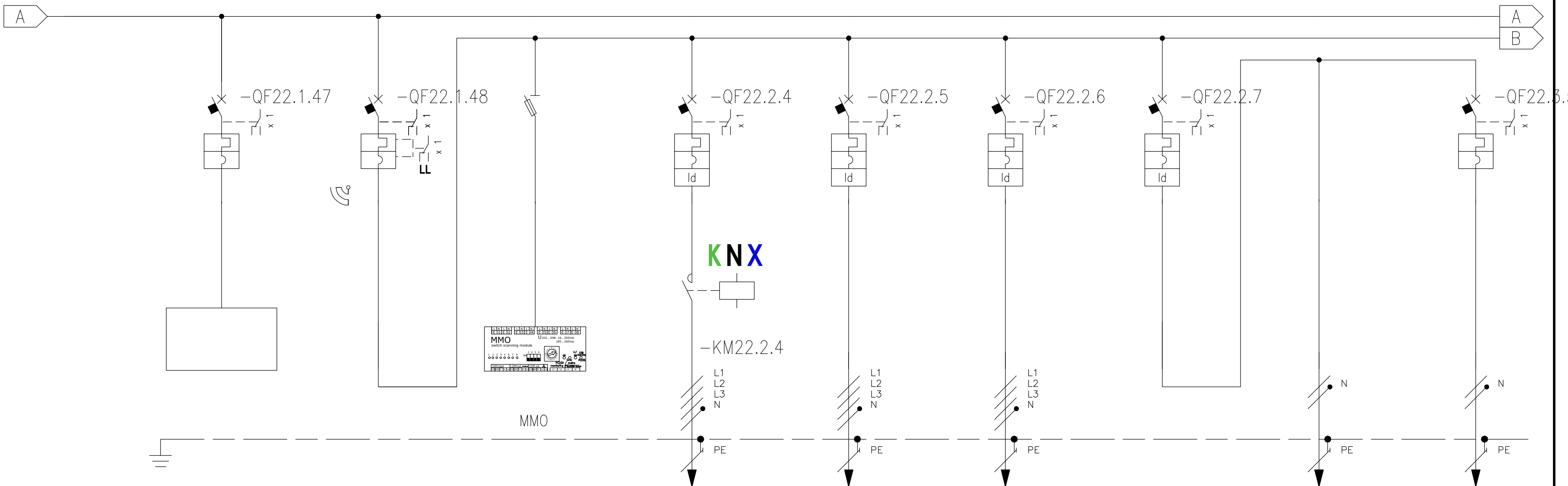

* Selettività
** Filiazione (valore in kA)

			53		54		55		56		57		58		59		60		61	
NUMERAZIONE MORSETTI									-WC22.2.4		-WC22.2.5		-WC22.2.6				-WC22.3.4		-WC22.3.5	
NUMERAZIONE CIRCUITO	DISTRIBUZIONE		53	L1L2L3NPE	54	L1L2L3NPE	55	L1L2L3NPE	56	L1L2L3NPE	57	L1L2L3NPE	58	L1L2L3NPE	59	L1NPE	60	L1NPE	61	L1NPE
DESCRIZIONE CIRCUITO			Riserva		Generale LUCE aree comuni		Relè di minima tensione per accensioni sicurezza		-QGBT.CL1 Luce emergenza pensilina land-side		-QGBT.CL2 Luce emergenza hall ingressi lato 1		-QGBT.CL3 Luce emergenza hall ingressi lato 2		Luce bussole ingressi land-side		-QGBT.CL4 Luce emergenza		-QGBT.CL4E Segnalazione US	
TIPO APPARECCHIO			iC60 L		NSXm B	STI	3P+N Fus NFC (10,3x38)		iC60 N**		iC60 N**		iC60 N**		iC60 a				iC40 N	
INTERRUTTORE	Icu [kA] / Icn [A]		25		25				10 (20)		10 (20)		10 (20)		10				10	
Icu - CEI EN 60947-2	N. POLI	In [A]	4P	20	4P	100			4P	20	4P	20	4P	20	2P	16			1P+N	6
Icn - CEI EN 60898-1	CURVA/SGANCIATORE		C		TM-D				D		D		D		C				C	
	Ir [A]	tr [s]	20		100				20		20		20		16				6	
	Isd [A]	tsd [s]	200		1250				280		280		280		160				60	
	Ii [A]																			
	Ig [A]	tg [s]																		
DIFFERENZIALE	TIPO	CLASSE							Vigi	A	Vigi	A	Vigi	A	Vigi	A				
	Idn [A]	tdn [ms]							0,3	Istantaneo	0,3	Istantaneo	0,3	Istantaneo	0,3	Istantaneo				
CONTATTORE	TIPO	CLASSE							iCT Na	AC7a										
TELERUTTORE	BOBINA [V] / N. POLI	In [A]							230ca / 4P	25										
TERMICO	TIPO	Irth [A]																		
FUSIBILE	N. POLI	In [A]																		
ALTRE APP.	TIPO	MODELLO																		
CONDUTTURA	TIPO ISOLAMENTO	POSA							EPR	13	EPR	13	EPR	13			EPR	13	EPR	13
	SEZIONE FASE-N-PE/PEN [mmq]								1x6 / 1x6 / 1x6		1x4 / 1x4 / 1x4		1x4 / 1x4 / 1x4				1x4 / 1x4 / 1x4		1x1,5 / 1x1,5 / 1x1,5	
	Ib [A]	Iz [A]							4	39,4	1,9	30,7	1,6	30,7			1,4	35,8	0,2	19
	Un [V]	P [kW]				19,1			400	2,5	400	1,2	400	1		0,35	230	0,3	230	0,05
FONDO LINEA	Icc min [kA]	Icc max [kA]							0,07	0,3	0,06	0,3	0,05	0,2			0,05	0,1	0,02	0
	LUNGHEZZA [m]	dV TOTALE [%]							250	3,1	200	2,5	250	2,5			250	3,2	250	2,3
NOTE									FG18OM16-0,6/1 kV B2ca-s1a,d1,a1		FG18OM16-0,6/1 kV B2ca-s1a,d1,a1		FG18OM16-0,6/1 kV B2ca-s1a,d1,a1				FG18OM16-0,6/1 kV B2ca-s1a,d1,a1		FG18OM16-0,6/1 kV B2ca-s1a,d1,a1	

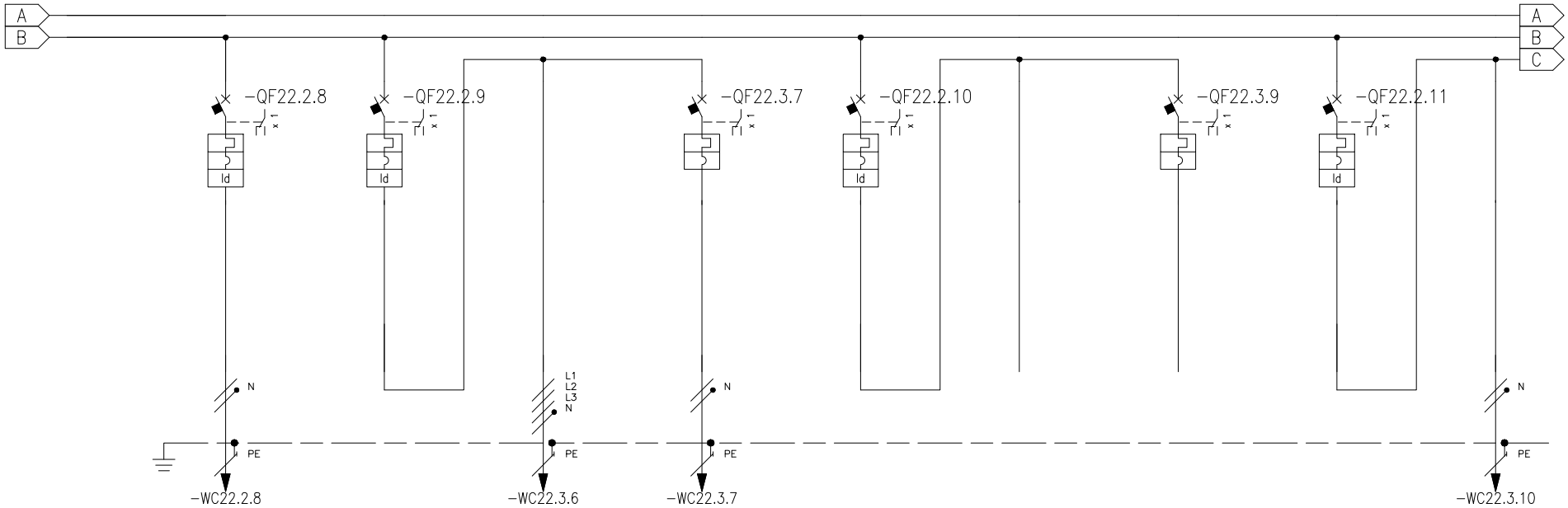

* Selettività

** Filiazione (valore in kA)

NUMERAZIONE MORSETTI			-WC22.2.8				-WC22.3.6				-WC22.3.7												-WC22.3.10	
NUMERAZIONE CIRCUITO		DISTRIBUZIONE	62	L2NPE	63	L1L2L3NPE	64	L1L2L3NPE	65	L1NPE	66	L1NPE	67	L1NPE	68	L1NPE	69	L2NPE	70	L2NPE
DESCRIZIONE CIRCUITO			-QGBT.CL5 Luce emergenza varco staff		Luce controllo passaporti		-QGBT.CL6 Luce emergenza		-QGBT.CL6E Segnalazione US		Luce area duty-free		-QGBT.CL7 Luce emergenza (*)		-QGBT.CL7E Segnalazione US (*)		Luce area food-court		-QGBT.CL8 Luce emergenza	
TIPO APPARECCHIO			iC60 a		iC60 N**				iC40 N		iC60 N				iC40 N		iC60 N			
INTERRUTTORE	Icu [kA] / Icn [A]		10		10 (20)				10		20				10		20			
Icu - CEI EN 60947-2	N POLI	In [A]	2P	10	4P	20			1P+N	6	2P	20			1P+N	6	2P	20		
Icn - CEI EN 60898	CURVA/SGANCIATORE		C		D				C		D				C		D			
	Ir [A]	tr [s]	10		20				6		20				6		20			
	Isd [A]	tsd [s]	100		280				60		280				60		280			
	Ii [A]																			
	Ig [A]	tg [s]																		
DIFFERENZIALE	TIPO	CLASSE	Vigi	A	Vigi	A					Vigi	A					Vigi	A		
	Idn [A]	tdn [ms]	0,3	Istantaneo	0,3	Istantaneo					0,3	Istantaneo					0,3	Istantaneo		
CONTATTORE	TIPO	CLASSE																		
TELERUTTORE	BOBINA [V] N. POLI	In [A]																		
TERMICO	TIPO	Irth [A]																		
FUSIBILE	N. POLI	In [A]																		
ALTRE APP.	TIPO	MODELLO																		
CONDUTTURA	TIPO ISOLAMENTO	POSA	EPR	13			EPR	13	EPR	13									EPR	13
	SEZIONE FASE-N-PE/PEN [mmq]		1x2,5 1x2,5 1x2,5				1x4 1x4 1x4		1x1,5 1x1,5 1x1,5										1x6 1x6 1x6	
	Ib [A]	Iz [A]	1,4	26,3			2,4	30,7	0,2	19									3,8	46
	Un [V]	P [kW]	230	0,3		1,55	400	1,5	230	0,05		1,05		1		0,05		0,85	230	0,8
FONDO LINEA	Icc min [kA]	Icc max [kA]	0,1	0,2			0,07	0,3	0,03	0,1									0,1	0,2
	LUNGHEZZA [m]	dV TOTALE [%]	70	2,3			160	2,5	160	2,1									180	3,7
NOTE			FG18OM16-0,6/1 kV B2ca-s1a,d1,a1				FG18OM16-0,6/1 kV B2ca-s1a,d1,a1		FG18OM16-0,6/1 kV B2ca-s1a,d1,a1										FG18OM16-0,6/1 kV B2ca-s1a,d1,a1	

Ente nazionale per l'aviazione civile
AREOPORTO CIVILE DI LAMEZIA TERME (CZ)

Progetto Esecutivo

QUADRO
QUADRO GENERALE QGBT TERMINAL PARTENZE SEZ. C "PRIVILEGIATA" (QGBT-C)

TITOLO
SCHEMA UNIFILARE DI POTENZA

FOGLIO 49 | SEGUE 50 | TOT. FOGLI 126

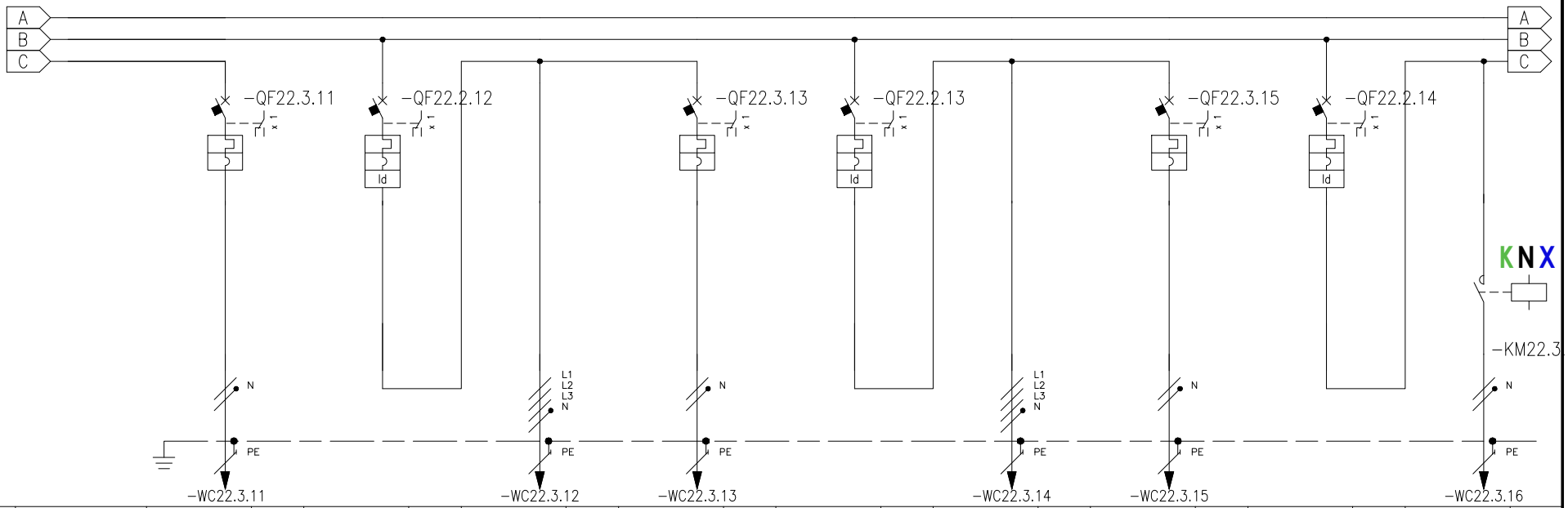

* Selettività
** Filiazione (valore in kA)

NUMERAZIONE MORSETTI			-WC22.3.11				-WC22.3.12				-WC22.3.13				-WC22.3.14				-WC22.3.15				-WC22.3.16	
NUMERAZIONE CIRCUITO		DISTRIBUZIONE	71		L2NPE	72		L1L2L3NPE	73		L1L2L3NPE	74		L1NPE	75		L1L2L3NPE	76		L1L2L3NPE	77		L2NPE	78		L1NPE	79		L1NPE
DESCRIZIONE CIRCUITO			-QGBT.CL8E Segnalazione US			Luce hall imbarchi lato 1			-QGBT.CL9 Luce emergenza			-QGBT.CL9E Segnalazione US			Luce hall imbarchi lato 2			-QGBT.CL10 Luce emergenza			-QGBT.CL10E Segnalazione US			Luce bussole imbarchi			-QGBT.CL11 Luce emergenza bussole imbarchi		
TIPO APPARECCHIO			iC40 N			iC60 N**						iC40 N			iC60 N**						iC40 N			iC60 N					
INTERRUTTORE	Icu [kA] / Icn [A]		10			10 (20)						10			10 (20)						10			20					
Icu - CEI EN 60947-2	N° POLI	In [A]	1P+N	6		4P	20					1P+N	6		4P	20					1P+N	6		2P	16				
Icn - CEI EN 60898-1	CURVA/SGANCIATORE		C			D						C			D						C			C					
	Ir [A]	tr [s]	6			20						6			20						6			16					
	Isd [A]	tsd [s]	60			280						60			280						60			160					
	Ii [A]																												
	Ig [A]	tg [s]																											
DIFFERENZIALE	TIPO	CLASSE				Vigi	A								Vigi	A								Vigi	A				
	Idn [A]	tdn [ms]				0,3	Istantaneo								0,3	Istantaneo								0,3	Istantaneo				
CONTATTORE	TIPO	CLASSE																									iCT Na		AC7a
TELERUTTORE	BOBINA [V]	N. POLI	In [A]																								230ca	2P	20
TERMICO	TIPO	Irth [A]																											
FUSIBILE	N. POLI	In [A]																											
ALTRE APP.	TIPO	MODELLO																											
CONDUTTURA	TIPO ISOLAMENTO	POSA	EPR	13					EPR	13		EPR	13					EPR	13		EPR	13					EPR	13	
	SEZIONE FASE-N-PE/PEN [mmq]		1x1,5	1x1,5	1x1,5				1x4	1x4	1x4	1x1,5	1x1,5	1x1,5				1x4	1x4	1x4	1x1,5	1x1,5	1x1,5				1x6	1x6	1x6
	Ib [A]	Iz [A]	0,2	19					2,4	30,7		0,2	19					1,9	30,7		0,2	19					2,4	46	
	Un [V]	P [kW]	230	0,05			1,55		400	1,5		230	0,05			1,25		400	1,2		230	0,05			0,55		230	0,5	
FONDO LINEA	Icc min [kA]	Icc max [kA]	0,02	0,1					0,06	0,3		0,02	0,1					0,05	0,2		0,02	0					0,07	0,2	
	LUNGHEZZA [m]	dV TOTALE [%]	180	2,1					200	2,7		200	2,2					250	2,7		250	2,3					250	3,4	
NOTE			FG18OM16-0,6/1 kV B2ca-s1a,d1,a1						FG18OM16-0,6/1 kV B2ca-s1a,d1,a1			FG18OM16-0,6/1 kV B2ca-s1a,d1,a1						FG18OM16-0,6/1 kV B2ca-s1a,d1,a1			FG18OM16-0,6/1 kV B2ca-s1a,d1,a1							FG18OM16-0,6/1 kV B2ca-s1a,d1,a1		

Ente nazionale per l'aviazione civile **AREOPORTO CIVILE DI LAMEZIA TERME (CZ)**	**Progetto Esecutivo**	QUADRO QUADRO GENERALE QGBT TERMINAL PARTENZE SEZ. C "PRIVILEGIATA" (QGBT-C) TITOLO SCHEMA UNIFILARE DI POTENZA	FOGLIO 50 / SEGUE 51 TOT. FOGLI 126

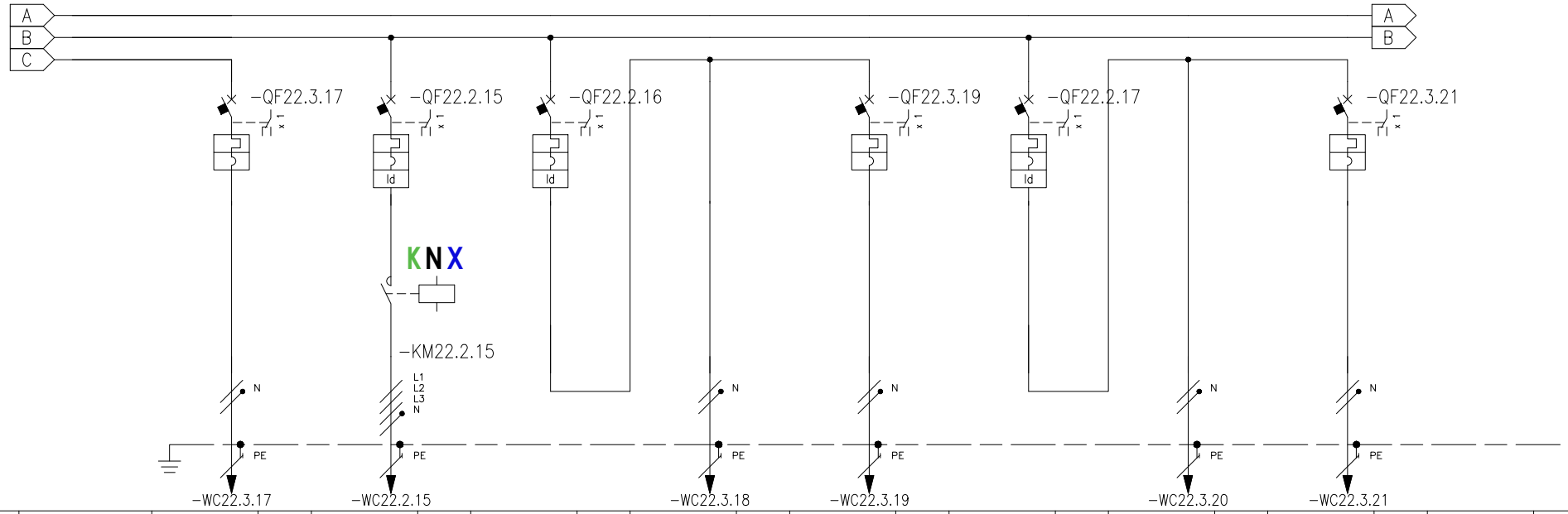

* Selettività

** Filiazione (valore in kA)

NUMERAZIONE MORSETTI			-WC22.3.17				-WC22.2.15						-WC22.3.18				-WC22.3.19						-WC22.3.20				-WC22.3.21					
NUMERAZIONE CIRCUITO		DISTRIBUZIONE	80		L1NPE	81		L1L2L3NPE	82		L2NPE	83		L2NPE	84		L2NPE	85		L3NPE	86		L3NPE	87		L3NPE						
DESCRIZIONE CIRCUITO			-QGBT.CL11E Segnalazione US			-QGBT.CL12 Luce emergenza pensilina air-side			Luce filtro e scala impianti			-QGBT.CL13 Luce emergenza (sensore locale)			-QGBT.CL13E Segnalazione US			Luce filtro e scala personale aeroport.			-QGBT.CL14 Luce emergenza (sensore locale)			-QGBT.CL14E Segnalazione US								
TIPO APPARECCHIO			iC40 N			iC60 N**			iC60 a						iC40 N			iC60 a						iC40 N								
INTERRUTTORE	Icu [kA] / Icn [A]		10			10 (20)			10						10			10						10								
Icu - CEI EN 60947-2	N° POLI	In [A]	1P+N	6		4P	20		2P	10					1P+N	6		2P	10					1P+N	6							
Icn - CEI EN 60898-1	CURVA/SGANCIATORE		C			D			C						C			C						C								
	Ir [A]	tr [s]	6			20			10						6			10						6								
	Isd [A]	tsd [s]	60			280			100						60			100						60								
	Ii [A]																															
	Ig [A]	tg [s]																														
DIFFERENZIALE	TIPO	CLASSE				Vigi	A		Vigi	A								Vigi	A													
	Idn [A]	tdn [ms]				0,3	Istantaneo		0,3	Istantaneo								0,3	Istantaneo													
CONTATTORE	TIPO	CLASSE				iCT Na	AC7a																									
TELERUTTORE	BOBINA [V]	N. POLI	In [A]			230ca	4P	25																								
TERMICO	TIPO	Irth [A]																														
FUSIBILE	N. POLI	In [A]																														
ALTRE APP.	TIPO	MODELLO																														
CONDUTTURA	TIPO ISOLAMENTO	POSA	EPR	13		EPR	13					EPR	13		EPR	13					EPR	13		EPR	13							
	SEZIONE FASE-N-PE/PEN [mmq]		1x1,5	1x1,5	1x1,5	1x6	1x6	1x6				1x2,5	1x2,5	1x2,5	1x1,5	1x1,5	1x1,5				1x2,5	1x2,5	1x2,5	1x1,5	1x1,5	1x1,5						
	Ib [A]	Iz [A]	0,2	19		3,2	39,4					1,4	26,3		0,2	19					1,4	26,3		0,2	19							
	Un [V]	P [kW]	230	0,05		400	2			0,35		230	0,3		230	0,05			0,35		230	0,3		230	0,05							
FONDO LINEA	Icc min [kA]	Icc max [kA]	0,02	0		0,03	0,2					0,24	0,6		0,14	0,3					0,09	0,2		0,05	0,1							
	LUNGHEZZA [m]	dV TOTALE [%]	250	2,3		500	4					30	1,9		30	1,7					80	2,4		80	1,8							
NOTE			FG18OM16-0,6/1 kV B2ca-s1a,d1,a1			FG18OM16-0,6/1 kV B2ca-s1a,d1,a1						FG18OM16-0,6/1 kV B2ca-s1a,d1,a1			FG18OM16-0,6/1 kV B2ca-s1a,d1,a1						FG18OM16-0,6/1 kV B2ca-s1a,d1,a1			FG18OM16-0,6/1 kV B2ca-s1a,d1,a1									

Ente nazionale per l'aviazione civile **AREOPORTO CIVILE DI LAMEZIA TERME (CZ)**	**Progetto Esecutivo**	QUADRO QUADRO GENERALE QGBT TERMINAL PARTENZE SEZ. C "PRIVILEGIATA" (QGBT-C) TITOLO SCHEMA UNIFILARE DI POTENZA	FOGLIO 51 SEGUE 52 TOT. FOGLI 126

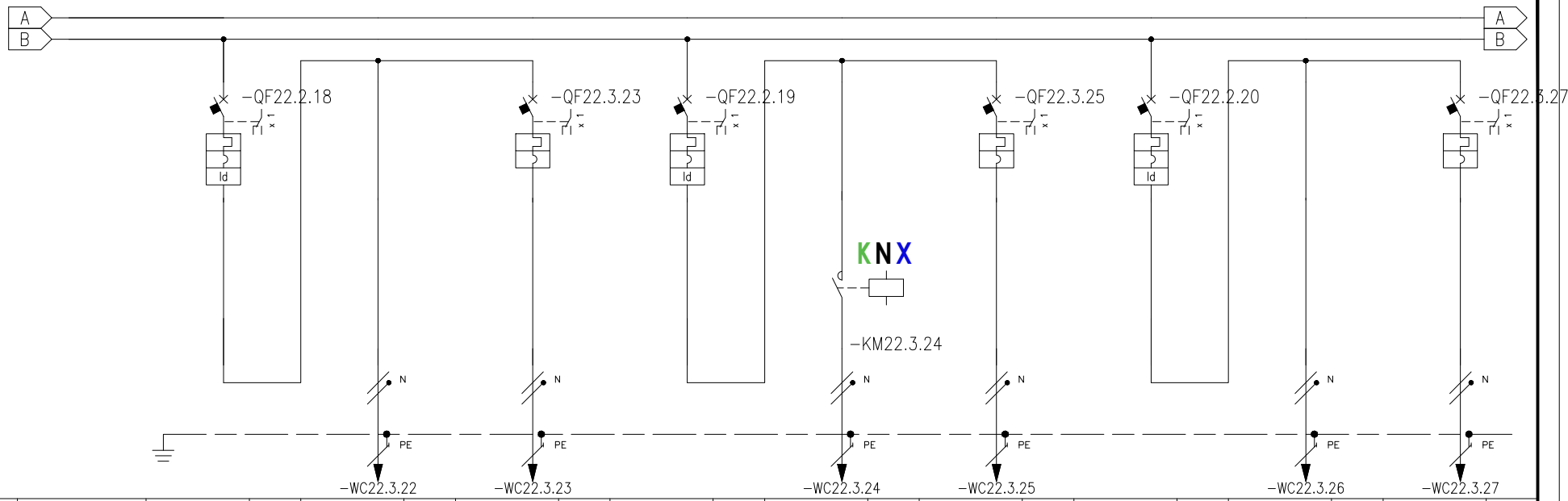

* Selettività
** Filiazione (valore in kA)

NUMERAZIONE MORSETTI							-WC22.3.22				-WC22.3.23						-WC22.3.24				-WC22.3.25						-WC22.3.26				-WC22.3.27	
NUMERAZIONE CIRCUITO		DISTRIBUZIONE	88		L1NPE	89		L1NPE	90		L1NPE	91		L2NPE	92		L2NPE	93		L2NPE	94		L3NPE	95		L3NPE	96		L3NPE
DESCRIZIONE CIRCUITO			Luce filtro e scala personale aeroport.			-QGBT.CL15 Luce emergenza (sensore locale)			-QGBT.CL15E Segnalazione US			Luce corridoio via di fuga			-QGBT.CL16 Luce emergenza corridoio via fuga			-QGBT.CL16E Segnalazione US			Luce filtro e scala magazzini			-QGBT.CL17 Luce emergenza (sensore locale)			-QGBT.CL17E Segnalazione US		
TIPO APPARECCHIO			iC60 a						iC40 N			iC60 a						iC40 N			iC60 a						iC40 N		
INTERRUTTORE	Icu [kA] / Icn [A]		10						10			10						10			10						10		
Icu - CEI EN 60947-2	N. POLI	In [A]	2P	10					1P+N	6		2P	10					1P+N	6		2P	10					1P+N	6	
Icn - CEI EN 60898-1	CURVA/SGANCIATORE		C						C			C						C			C						C		
	Ir [A]	tr [s]	10						6			10						6			10						6		
	Isd [A]	tsd [s]	100						60			100						60			100						60		
	Ii [A]																												
	Ig [A]	tg [s]																											
DIFFERENZIALE	TIPO	CLASSE	Vigi	A								Vigi	A								Vigi	A							
	Idn [A]	tdn [ms]	0,3	Istantaneo								0,3	Istantaneo								0,3	Istantaneo							
CONTATTORE	TIPO	CLASSE													iCT Na	AC7a													
TELERUTTORE	BOBINA [V] N. POLI	In [A]													230ca	2P	16												
TERMICO	TIPO	Irth [A]																											
FUSIBILE	N. POLI	In [A]																											
ALTRE APP.	TIPO	MODELLO																											
CONDUTTURA	TIPO ISOLAMENTO	POSA				EPR	13		EPR	13					EPR	13		EPR	13					EPR	13		EPR	13	
	SEZIONE FASE-N-PE/PEN [mmq]					1x2,5	1x2,5	1x2,5	1x1,5	1x1,5	1x1,5				1x2,5	1x2,5	1x2,5	1x1,5	1x1,5	1x1,5				1x2,5	1x2,5	1x2,5	1x1,5	1x1,5	1x1,5
	Ib [A]	Iz [A]				1,4	26,3		0,2	19					1,4	26,3		0,2	19					1,4	26,3		0,2	19	
	Un [V]	P [kW]		0,35		230	0,3		230	0,05			0,35		230	0,3		230	0,05			0,35		230	0,3		230	0,05	
FONDO LINEA	Icc min [kA]	Icc max [kA]				0,05	0,1		0,03	0,1					0,06	0,1		0,04	0,1					0,05	0,1		0,03	0,1	
	LUNGHEZZA [m]	dV TOTALE [%]				140	3,1		140	2					120	2,9		120	2					140	3,1		140	2	
NOTE						FG18OM16-0,6/1 kV B2ca-s1a,d1,a1			FG18OM16-0,6/1 kV B2ca-s1a,d1,a1						FG18OM16-0,6/1 kV B2ca-s1a,d1,a1			FG18OM16-0,6/1 kV B2ca-s1a,d1,a1						FG18OM16-0,6/1 kV B2ca-s1a,d1,a1			FG18OM16-0,6/1 kV B2ca-s1a,d1,a1		

Ente nazionale per l'aviazione civile
AREOPORTO CIVILE DI LAMEZIA TERME (CZ)

Progetto Esecutivo

QUADRO
QUADRO GENERALE QGBT TERMINAL PARTENZE SEZ. C "PRIVILEGIATA" (QGBT-C)

TITOLO
SCHEMA UNIFILARE DI POTENZA

FOGLIO 52 | SEGUE 53 | TOT. FOGLI 126

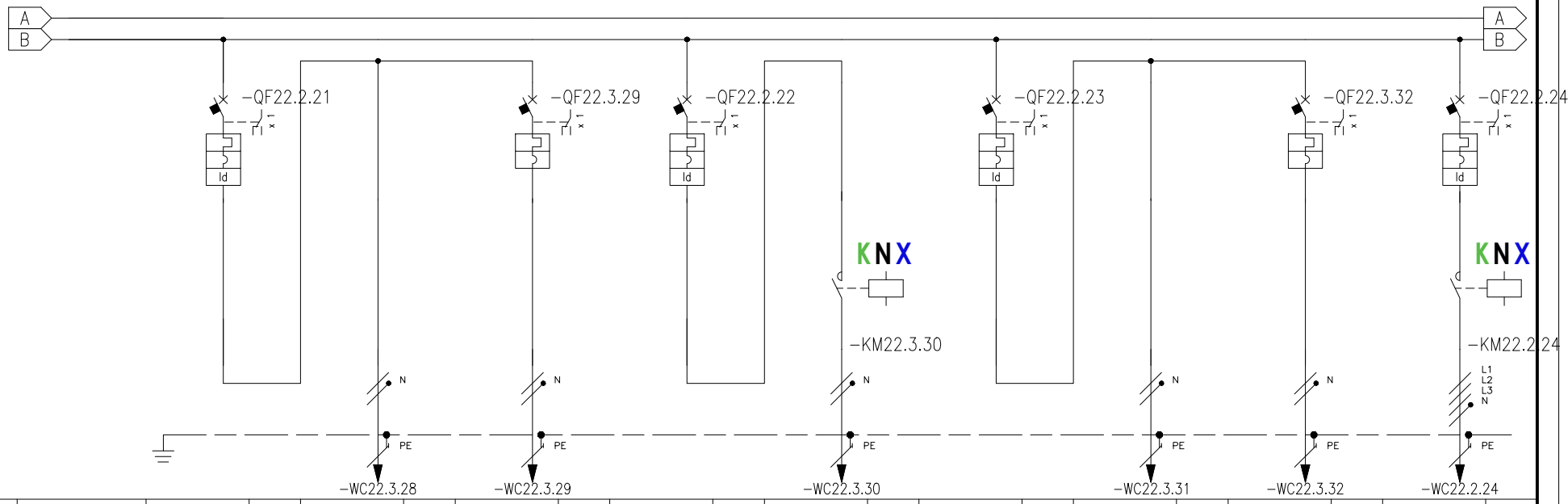

* Selettività
** Filiazione (valore in kA)

NUMERAZIONE MORSETTI						-WC22.3.28				-WC22.3.29				-WC22.3.30				-WC22.3.31				-WC22.3.32				-WC22.2.24		
NUMERAZIONE CIRCUITO	DISTRIBUZIONE		97		L3NPE	98		L3NPE	99		L3NPE	100		L1NPE	101		L1NPE	102		L1NPE	103		L1NPE	104		L1NPE	105		L1L2L3NPE
DESCRIZIONE CIRCUITO			Luce corridoio coperto magazzini			-QGBT.CL18 Luce emergenza (sensore locale)			-QGBT.CL18E Segnalazione US			Luce area fumatori			-QGBT.CL19 Luce emergenza area fumatori			Luce corridoio magazzini e filtro scala est.			-QGBT.CL20 Luce emergenza (sensore locale)			-QGBT.CL20E Segnalazione US			-QGBT.CL21 Luce emergenza pens esterna air-sid		
TIPO APPARECCHIO			iC60 a						iC40 N			iC60 a						iC60 a						iC40 N			iC60 N**		
INTERRUTTORE	Icu [kA] / Icn [A]		10						10			10						10						10			10 (20)		
Icu - CEI EN 60947-2	N° POLI	In [A]	2P	10					1P+N	6		2P	10					2P	10					1P+N	6		4P	20	
Icn - CEI EN 60898-1	CURVA/SGANCIATORE		C						C			C						C						C			D		
	Ir [A]	tr [s]	10						6			10						10						6			20		
	Isd [A]	tsd [s]	100						60			100						100						60			280		
	Ii [A]																												
	Ig [A]	tg [s]																											
DIFFERENZIALE	TIPO	CLASSE	Vigi	A								Vigi	A					Vigi	A								Vigi	A	
	Idn [A]	tdn [ms]	0,3	Istantaneo								0,3	Istantaneo					0,3	Istantaneo								0,3	Istantaneo	
CONTATTORE	TIPO	CLASSE													iCT Na	AC7a											iCT Na	AC7a	
TELERUTTORE	BOBINA [V]	N. POLI	In [A]												230ca	2P	16										230ca	4P	25
TERMICO	TIPO	Irth [A]																											
FUSIBILE	N. POLI	In [A]																											
ALTRE APP.	TIPO	MODELLO																											
CONDUTTURA	TIPO ISOLAMENTO	POSA				EPR		13	EPR		13				EPR		13				EPR		13	EPR		13	EPR		13
	SEZIONE FASE-N-PE/PEN [mmq]					1x2,5	1x2,5	1x2,5	1x1,5	1x1,5	1x1,5				1x4	1x4	1x4				1x4	1x4	1x4	1x1,5	1x1,5	1x1,5	1x6	1x6	1x6
	Ib [A]	Iz [A]				1,4		26,3	0,2		19				1,4		35,8				2,4		35,8	0,2		19	3,2		39,4
	Un [V]	P [kW]			0,35	230		0,3	230		0,05			0,3	230		0,3			0,55	230		0,5	230		0,05	400		2
FONDO LINEA	Icc min [kA]	Icc max [kA]				0,06		0,1	0,03		0,1				0,05		0,1				0,06		0,1	0,02		0	0,04		0,2
	LUNGHEZZA [m]	dV TOTALE [%]				120		2,9	140		2				220		3				210		3,9	220		2,2	400		3,5
NOTE						FG180M16-0,6/1 kV B2ca-s1a,d1,a1			FG180M16-0,6/1 kV B2ca-s1a,d1,a1						FG180M16-0,6/1 kV B2ca-s1a,d1,a1						FG180M16-0,6/1 kV B2ca-s1a,d1,a1			FG180M16-0,6/1 kV B2ca-s1a,d1,a1			FG180M16-0,6/1 kV B2ca-s1a,d1,a1		

Ente nazionale per l'aviazione civile
AREOPORTO CIVILE DI LAMEZIA TERME (CZ)

Progetto Esecutivo

QUADRO
QUADRO GENERALE QGBT TERMINAL PARTENZE SEZ. C "PRIVILEGIATA" (QGBT-C)

TITOLO
SCHEMA UNIFILARE DI POTENZA

FOGLIO 53 | SEGUE 54
TOT. FOGLI 126

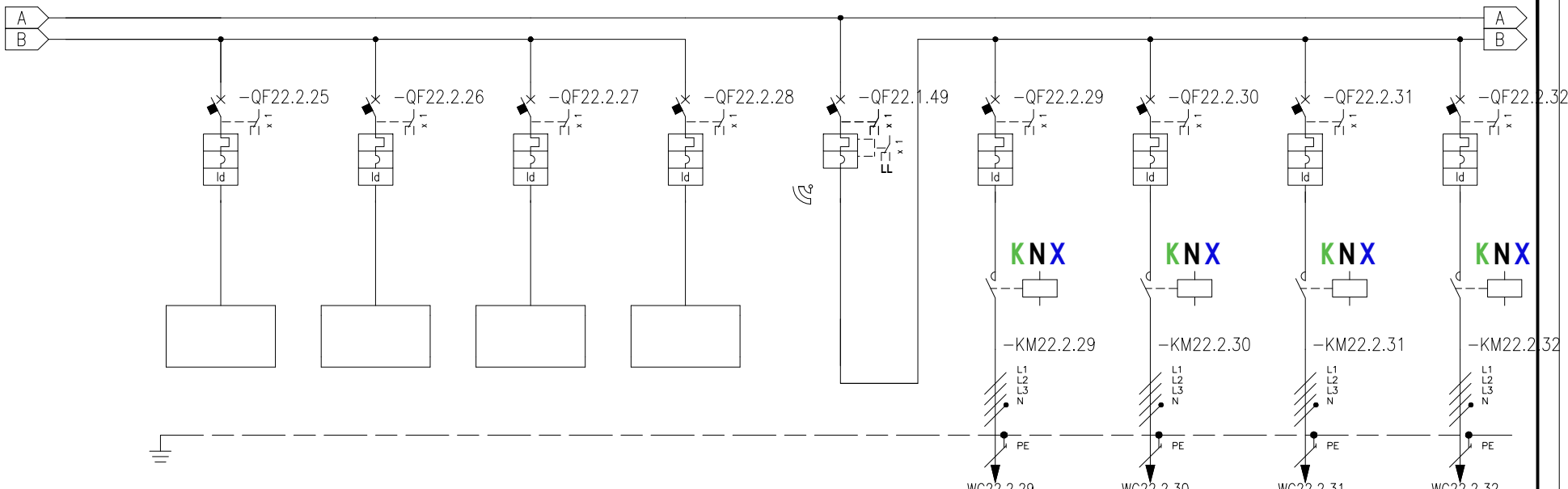

* Selettività

** Filiazione (valore in kA)

NUMERAZIONE MORSETTI																														
NUMERAZIONE CIRCUITO		DISTRIBUZIONE	106		L1L2L3NPE	107		L1L2L3NPE	108		L1NPE	109		L1NPE	110		L1L2L3NPE	111		L1L2L3NPE	112		L1L2L3NPE	113		L1L2L3NPE	114		L1L2L3NPE
DESCRIZIONE CIRCUITO			Riserva Luce emergenza			Riserva Luce emergenza			Riserva Luce emergenza			Riserva Luce emergenza			Generale FM aree comuni			-QGBT.CF1 Segn. operativa land-side circuito 1			-QGBT.CF2 Segn. operativa land-side circuito 2			-QGBT.CF3 Segn. operativa controllo passaporti			-QGBT.CF4 Segn. operativa spazi circolazione		
TIPO APPARECCHIO			iC60 N**			iC60 N**			iC60 a			iC60 a			NSXm B			iC60 N**			iC60 N**			iC60 N**			iC60 N**		
INTERRUTTORE	Icu [kA] / Icn [A]		10 (20)			10 (20)			10			10			25			10 (20)			10 (20)			10 (20)			10 (20)		
Icu - CEI EN 60947-2	N° POLI	In [A]	4P	20		4P	20		2P	20		2P	20		4P	125		4P	16		4P	16		4P	16		4P	16	
Icn - CEI EN 60898	CURVA/SGANCIATORE		D			D			C			C			TM-D			C			C			C			C		
	Ir [A]	tr [s]	20			20			20			20			125			16			16			16			16		
	Isd [A]	tsd [s]	280			280			200			200			1250			160			160			160			160		
	Ii [A]																												
	Ig [A]	tg [s]																											
DIFFERENZIALE	TIPO	CLASSE	Vigi	A		Vigi	A		Vigi	A		Vigi	A					Vigi	A		Vigi	A		Vigi	A		Vigi	A	
	Idn [A]	tdn [ms]	0,3	Istantaneo		0,3	Istantaneo		0,3	Istantaneo		0,3	Istantaneo					0,3	Istantaneo		0,3	Istantaneo		0,3	Istantaneo		0,3	Istantaneo	
CONTATTORE	TIPO	CLASSE																iCT Na			iCT Na			iCT Na			iCT Na		
TELERUTTORE	BOBINA [V]	N. POLI	In [A]															230ca	4P	25	230ca	4P	25	230ca	4P	25	230ca	4P	25
TERMICO	TIPO	Irth [A]																											
FUSIBILE	N. POLI	In [A]																											
ALTRE APP.	TIPO	MODELLO																											
CONDUTTURA	TIPO ISOLAMENTO	POSA																EPR	13		EPR	13		EPR	13		EPR	13	
	SEZIONE FASE-N-PE/PEN [mmq]																	1x6	1x6	1x6	1x6	1x6	1x6	1x4	1x4	1x4	1x4	1x4	1x4
	Ib [A]	Iz [A]																5,1	39,4		5,1	39,4		5,1	30,7		5,1	30,7	
	Un [V]	P [kW]															27	400	3		400	3		400	3		400	3	
FONDO LINEA	Icc min [kA]	Icc max [kA]																0,12	0,5		0,07	0,3		0,08	0,4		0,08	0,4	
	LUNGHEZZA [m]	dV TOTALE [%]																150	2,7		250	3,4		140	3,1		140	3,1	
NOTE																		FG18OM16-0,6/1 kV B2ca-s1a,d1,a1			FG18OM16-0,6/1 kV B2ca-s1a,d1,a1			FG18OM16-0,6/1 kV B2ca-s1a,d1,a1			FG18OM16-0,6/1 kV B2ca-s1a,d1,a1		

Ente nazionale per l'aviazione civile
AREOPORTO CIVILE DI LAMEZIA TERME (CZ)

Progetto Esecutivo

QUADRO
QUADRO GENERALE QGBT TERMINAL PARTENZE SEZ. C "PRIVILEGIATA" (QGBT-C)

TITOLO
SCHEMA UNIFILARE DI POTENZA

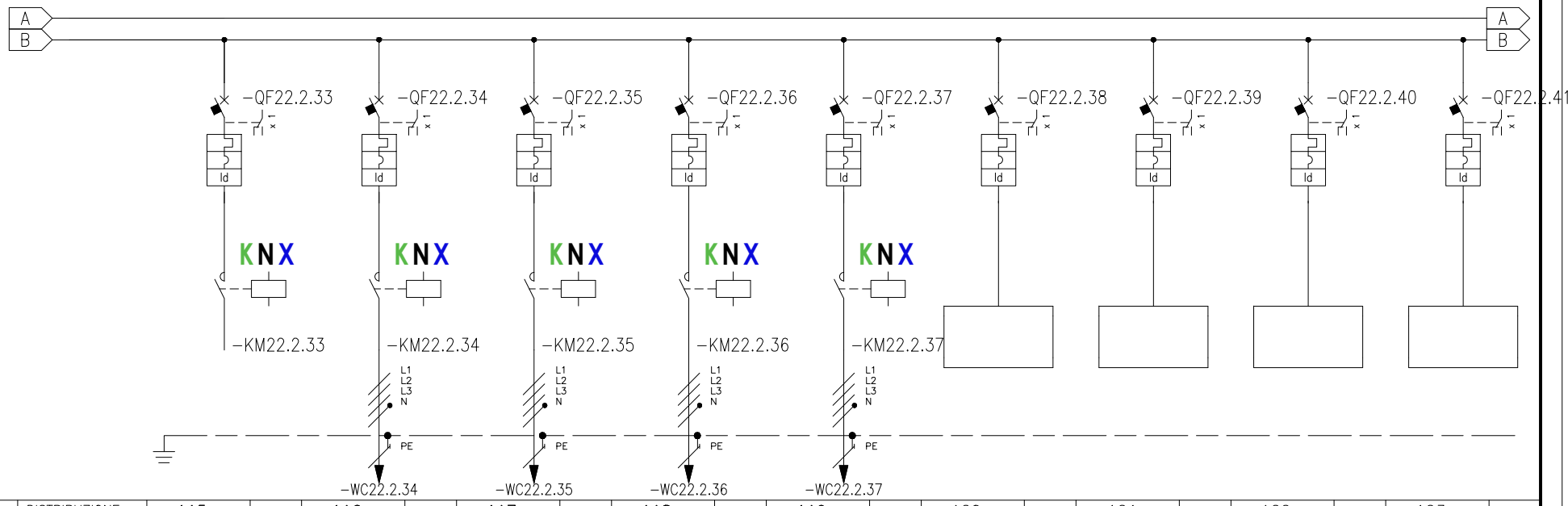

* Selettività

** Filiazione (valore in kA)

NUMERAZIONE MORSETTI																								
NUMERAZIONE CIRCUITO		DISTRIBUZIONE	115	L1L2L3NPE	116	L1L2L3NPE	117	L1L2L3NPE	118	L1L2L3NPE	119	L1L2L3NPE	120	L1L2L3NPE	121	L1L2L3NPE	122	L1L2L3NPE	123	L2NPE
DESCRIZIONE CIRCUITO			-QGBT.CF5 Segn. operativa area duty-free (*)		-QGBT.CF6 Segn. operativa area food-court		-QGBT.CF7 Segn. operativa imbarchi circ. 1		-QGBT.CF8 Segn. operativa imbarchi circ. 2		-QGBT.CF9 Segn. operativa pensilina land-side		Riserva Segn. operativa		Riserva Segn. operativa		Riserva Prese fm		Riserva Prese fm	
TIPO APPARECCHIO			iC60 N**		iC60 N**		iC60 N**		iC60 N**		iC60 N**		iC60 N**		iC60 N**		iC60 N**		iC60 a	
INTERRUTTORE	Icu [kA] / Icn [A]		10 (20)		10 (20)		10 (20)		10 (20)		10 (20)		10 (20)		10 (20)		10 (20)		10	
Icu - CEI EN 60947-2	N POLI	In [A]	4P	16	4P	16	4P	16	4P	16	4P	16	4P	16	4P	16	4P	16	2P	16
Icn - CEI EN 60898-1	CURVA/SGANCIATORE		C		C		C		C		C		C		C		C		C	
	Ir [A]	tr [s]	16		16		16		16		16		16		16		16		16	
	Isd [A]	tsd [s]	160		160		160		160		160		160		160		160		160	
	Ii [A]																			
	Ig [A]	tg [s]																		
DIFFERENZIALE	TIPO	CLASSE	Vigi	A	Vigi	A	Vigi	A	Vigi	A	Vigi	A	Vigi	A	Vigi	A	Vigi	A	Vigi	A
	Idn [A]	tdn [ms]	0,3	Istantaneo	0,3	Istantaneo	0,3	Istantaneo	0,3	Istantaneo	0,3	Istantaneo	0,3	Istantaneo	0,3	Istantaneo	0,03	Istantaneo	0,03	Istantaneo
CONTATTORE	TIPO	CLASSE	iCT Na	AC7a	iCT Na	AC7a	iCT Na	AC7a	iCT Na	AC7a	iCT Na	AC7a								
TELERUTTORE	BOBINA [V]	N. POLI	230ca	4P	230ca	4P	230ca	4P	230ca	4P	230ca	4P								
		In [A]		25		25		25		25		25								
TERMICO	TIPO	Irth [A]																		
FUSIBILE	N. POLI	In [A]																		
ALTRE APP.	TIPO	MODELLO																		
CONDUTTURA	TIPO ISOLAMENTO	POSA			EPR	13	EPR	13	EPR	13	EPR	13								
	SEZIONE FASE-N-PE/PEN [mmq]				1x4	1x4 1x4	1x6	1x6 1x6	1x6	1x6 1x6	1x6	1x6 1x6								
	Ib [A]	Iz [A]			5,1	30,7	5,1	39,4	5,1	39,4	5,1	39,4								
	Un [V]	P [kW]		3	400	3	400	3	400	3	400	3								
FONDO LINEA	Icc min [kA]	Icc max [kA]			0,06	0,3	0,09	0,4	0,07	0,3	0,07	0,3								
	LUNGHEZZA [m]	dV TOTALE [%]			180	3,6	200	3,1	250	3,4	250	3,4								
NOTE					FG180M16-0,6/1 kV B2ca-s1a,d1,a1		FG180M16-0,6/1 kV B2ca-s1a,d1,a1		FG180M16-0,6/1 kV B2ca-s1a,d1,a1		FG180M16-0,6/1 kV B2ca-s1a,d1,a1									

Ente nazionale per l'aviazione civile
AREOPORTO CIVILE DI LAMEZIA TERME (CZ)

Progetto Esecutivo

QUADRO
QUADRO GENERALE QGBT TERMINAL PARTENZE SEZ. C "PRIVILEGIATA" (QGBT-C)

TITOLO
SCHEMA UNIFILARE DI POTENZA

FOGLIO 55 | SEGUE 56 | TOT. FOGLI 126

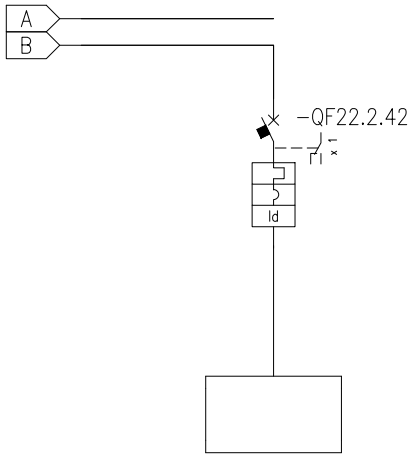

* Selettività

** Filiazione (valore in kA)

NUMERAZIONE MORSETTI

NUMERAZIONE CIRCUITO		DISTRIBUZIONE	124	L2NPE
DESCRIZIONE CIRCUITO			Riserva Prese fm	
TIPO APPARECCHIO			iC60 a	
INTERRUTTORE	Icu [kA] / Icn [A]		10	
Icu - CEI EN 60947-2	N POLI	In [A]	2P	16
Icn - CEI EN 60898-1	CURVA/SGANCIATORE		C	
	Ir [A]	tr [s]	16	
	Isd [A]	tsd [s]	160	
	Ii [A]			
	Ig [A]	tg [s]		
DIFFERENZIALE	TIPO	CLASSE	Vigi	A
	Idn [A]	tdn [ms]	0,03	Istantaneo
CONTATTORE	TIPO	CLASSE		
TELERUTTORE	BOBINA [V]	N. POLI / In [A]		
TERMICO	TIPO	Irth [A]		
FUSIBILE	N. POLI	In [A]		
ALTRE APP.	TIPO	MODELLO		
CONDUTTURA	TIPO ISOLAMENTO	POSA		
	SEZIONE FASE-N-PE/PEN [mmq]			
	Ib [A]	Iz [A]		
	Un [V]	P [kW]		
FONDO LINEA	Icc min [kA]	Icc max [kA]		
	LUNGHEZZA [m]	dV TOTALE [%]		
NOTE				

Ente nazionale per l'aviazione civile **AREOPORTO CIVILE DI LAMEZIA TERME (CZ)**	**Progetto Esecutivo**	QUADRO QUADRO GENERALE QGBT TERMINAL PARTENZE SEZ. C "PRIVILEGIATA" (QGBT-C) TITOLO SCHEMA UNIFILARE DI POTENZA	FOGLIO 56 / SEGUE 57 TOT. FOGLI 126

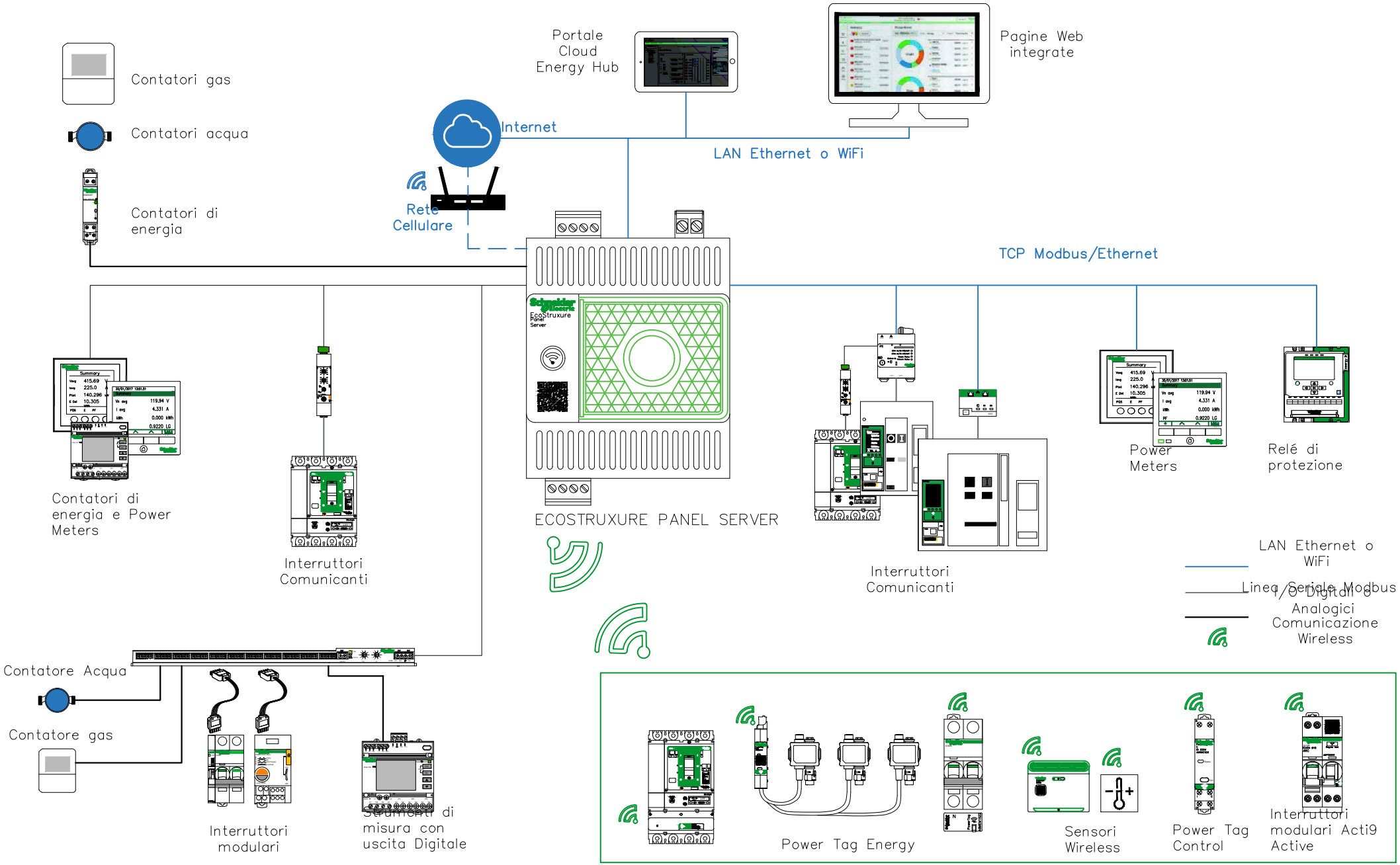

Ente nazionale per l'aviazione civile **AREOPORTO CIVILE DI LAMEZIA TERME (CZ)**	**Progetto Esecutivo**	QUADRO QUADRO GENERALE QGBT TERMINAL PARTENZE SEZ. C "PRIVILEGIATA" (QGBT-C) TITOLO SCHEMA FUNZIONALITA' DATA LOGGER	FOGLIO 57	SEGUE 58 TOT. FOGLI 126

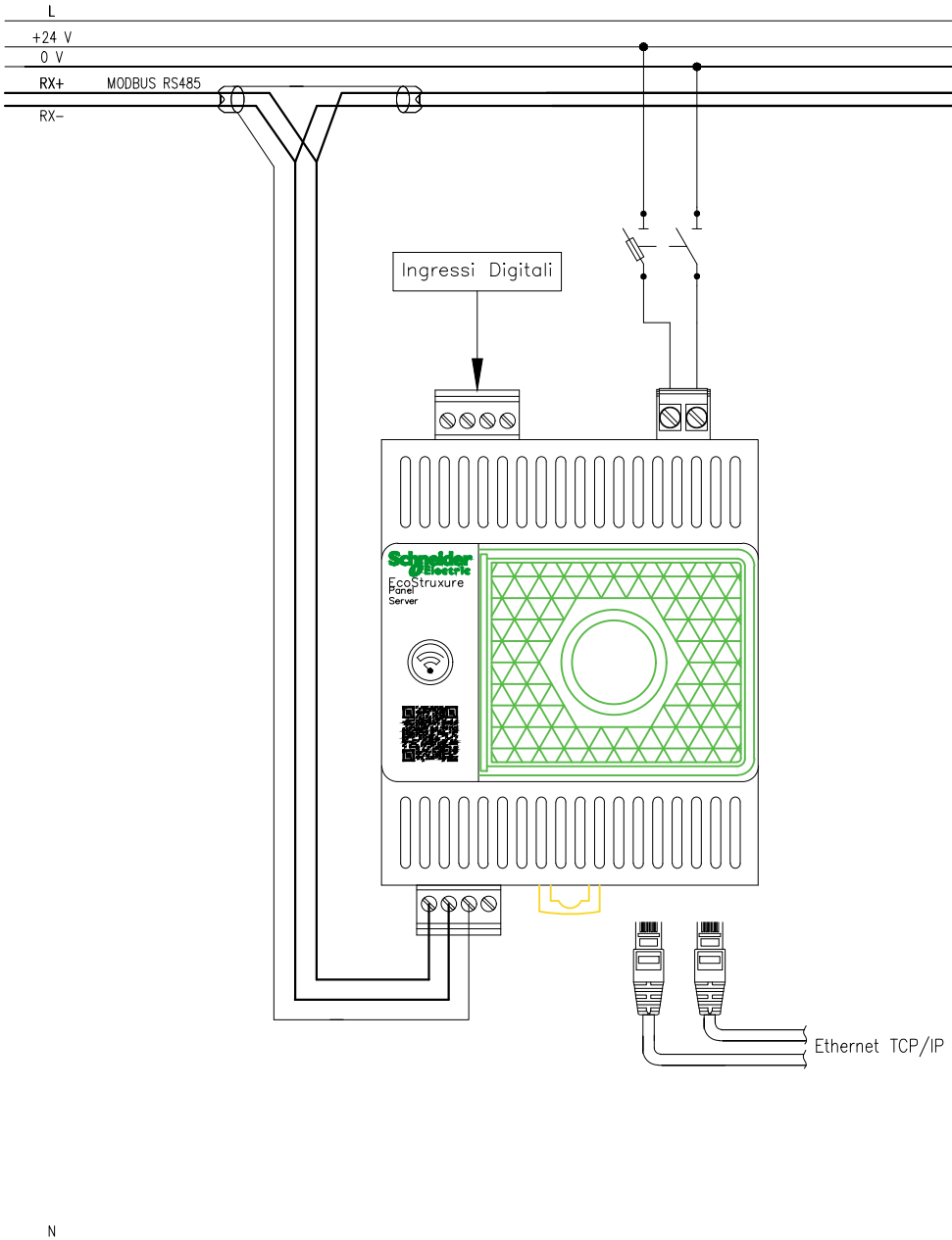

EcoStruxure Panel Server – Universal
cod. PAS600L/PAS600

Dispositivo datalogger dotato di pagine web integrate ed in grado di garantire una connessione ai software di supervisione e monitoraggio come EcoStruxure Power Monitoring Expert, ai sistemi BMS e ad applicazioni cloud come EcoStruxure Energy Hub. le funzioni principali del dispositivo sono:

- Gateway all-in-one per prelevare e storicizzare in un unico dispositivo i dati provenienti sia dai sensori wireless che dai dispositivi Modbus ed ottimizzare la gestione dell'energia
- Funzionamento semplificato tramite pagine web integrate user friendly e possibilità di gestire allarmi per una migliore gestione degli asset elettrici
- Messa in servizio semplificata tramite EcoStruxure Power Commissioning, tramite rilevamento automatico dei device e funzionamento plug & play
- Prodotto sicuro, progettato e sviluppato secondo i rigidi canoni della cybersecurity in conformità a IEC 62443-4-1

Applicazioni Cloud:

EcoStruxure Panel Server può essere connesso alla piattaforma di monitoraggio cloud Energy Hub (QR code sullo schema), con la quale è possibile accedere in maniera aggregata ai dati dui consumi di impianti ed edifici. La piattaforma consente di accedere da remoto ai dati di monitoraggio di tutti i siti connessi, effettuare benchmarking delle grandezze energetiche per utenza/ area / sito, allocare i costi generati dalle utenze, generare dei report automatici mensilmente.

Caratteristiche tecniche:

- Alimentazione: Da 110 a 277 V CA/CC (+/-10%) (solo PAS600) - 24 V CC (+/-10%) (solo PAS600L)
- Ingombro modulare: 72 mm (4 moduli)
- Connettività: 2 porte Ethernet, 10/100BASE-T configurabili con indirizzo IP statico o DHCP client, 1 porta modbus RS485, 2 ingressi digitali impulsivi e/o IO (solo PAS600L), Wireless IEEE 802.15.4, Wi-Fi2.4 GHz

Dispositivi supportati:

- Dispositivi cablati che comunicano tramite Modbus-SL, Modbus TCP/IP o ingressi digitali:
  a. Interruttori automatici aperti e scatolati (Masterpact MTZ, Compact NSX, NS) e relè di protezione (Sepam, Easergy);
  b. Contatori di energia e Power Meter (Powerlogic system) o contatori di impulsi (Consumo kWh, H20, Gas, etc);
  c. Moduli I/O ;
  d. Gateways (Panel server, Smartlink, ComX, Link150, terze parti, etc);
- Dispositivi wireless:
  e. Sensori PowerTag Energy e PowerLogic Tag e dispositivi modulari gamma Acti9 Active
  f. Sensori ambientali CL110 e TH110
  g. Sensori HeatTag
  h. Ausiliari di segnalazione wireless per interruttori ComPacT NSX e ComPacT NSXm

ACQUISIZIONE SEGNALI DI STATO / SCATTATO DA INTERRUTTORI MODULARI

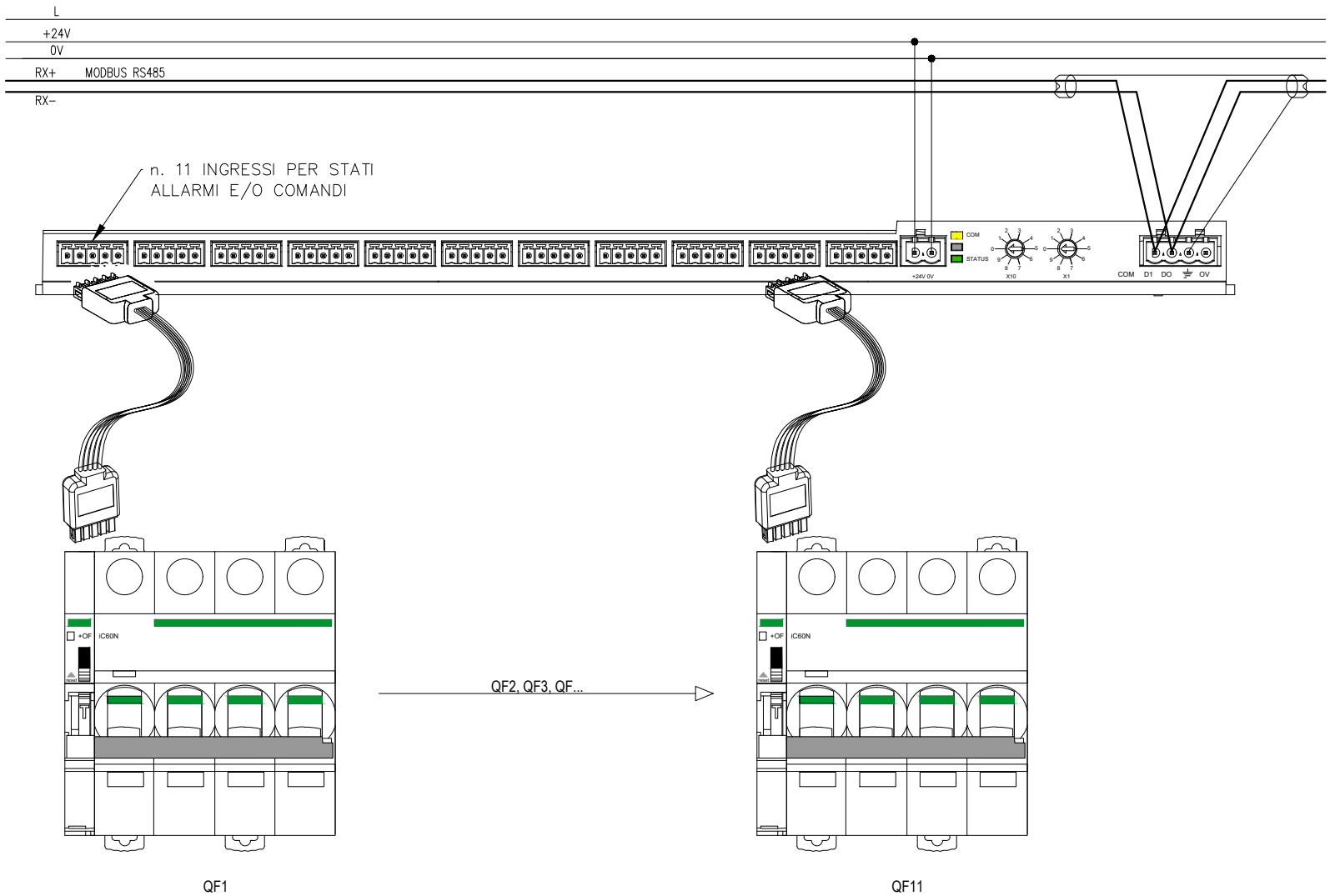

Ente nazionale per l'aviazione civile AREOPORTO CIVILE DI LAMEZIA TERME (CZ)	Progetto Esecutivo	QUADRO QUADRO GENERALE QGBT TERMINAL PARTENZE SEZ. C "PRIVILEGIATA" (QGBT-C)	FOGLIO 59	SEGUE 60
		TITOLO SMARTLINK	TOT. FOGLI 126	

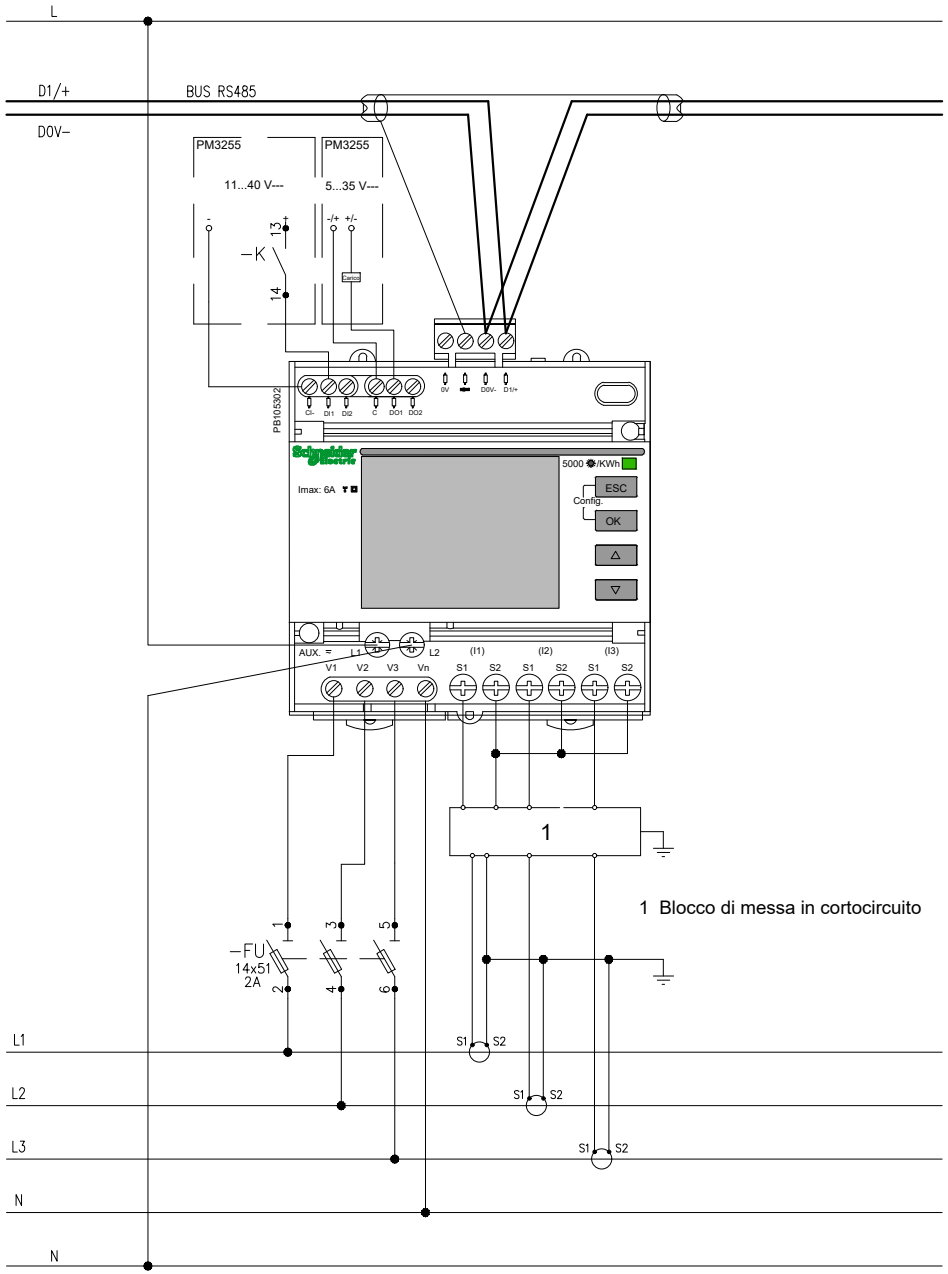

Multimetro Digitale Serie PM32xx

Multimetro digitale con misura di I, V, E, P e Q, f, THD su corrente e tensione e PF.
Adatto per circuiti monofase e trifase (con o senza neutro) e garantisce la misura di energia attiva, sia prodotta che consumata, con precisione in classe 0.5S in conformità alla norma CEI EN 62053–22 e CEI EN 61557–12 PMD/Sx/K55/0.5.

Caratteristiche tecniche:

- Dotato di uscita Modbus RS485,
- 2 ingressi digitali,
- 2 uscite digitali programmabili.
- Dispositivo multitariffa, dotato di memoria interna.
- Tensione di alimentazione da 100/173 a 277/480 V CA con frequenza da 45 a 65 Hz; da 100 a 300 V CC.
- n. 3 TA XXX/5A

Ente nazionale per l'aviazione civile **AREOPORTO CIVILE DI LAMEZIA TERME (CZ)**	**Progetto Esecutivo**	QUADRO QUADRO GENERALE QGBT TERMINAL PARTENZE SEZ. C "PRIVILEGIATA" (QGBT-C)	FOGLIO 60	SEGUE 61
		TITOLO STRUMENTO MISURA	TOT. FOGLI 126	

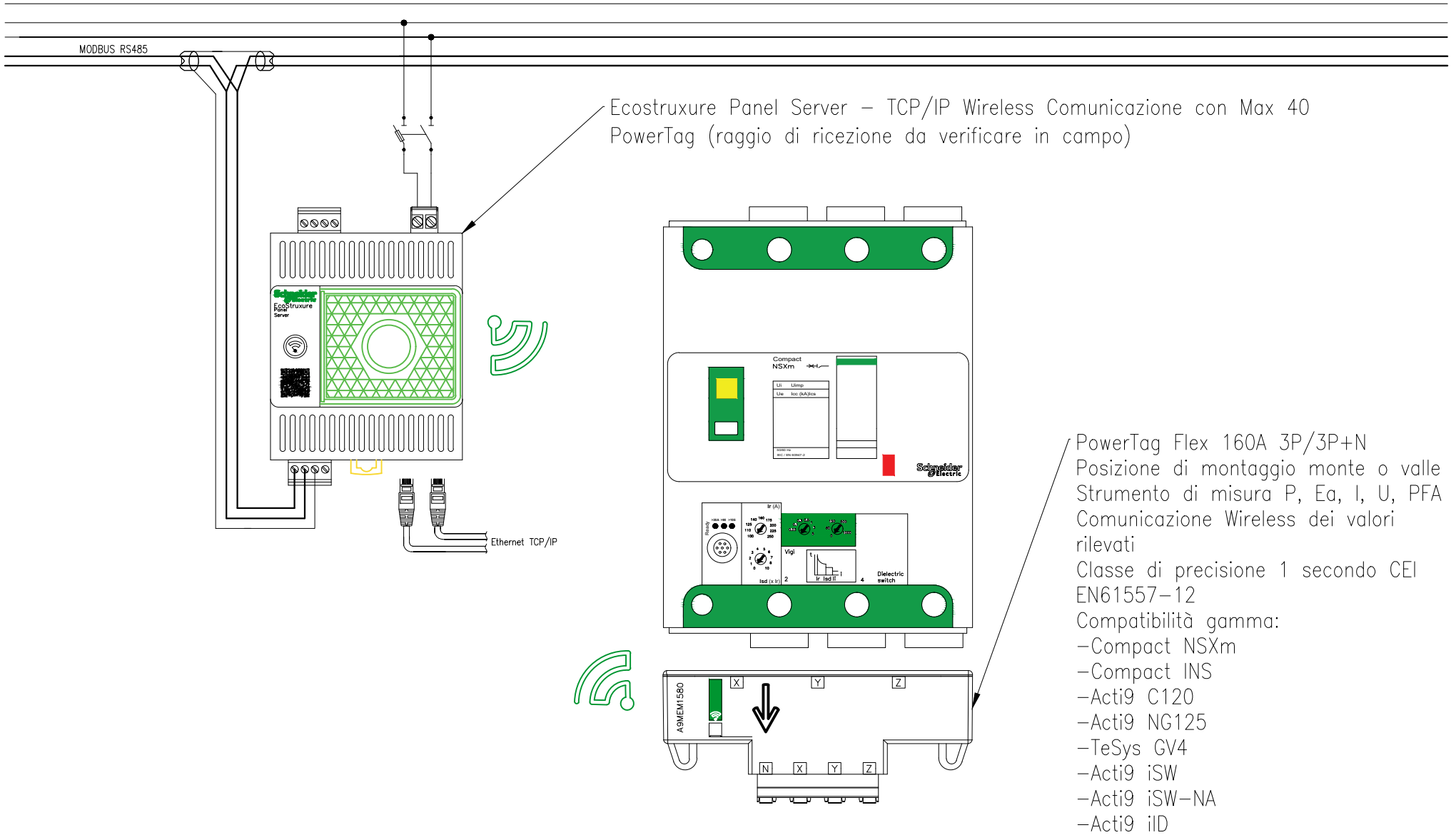

Ente nazionale per l'aviazione civile **AREOPORTO CIVILE DI LAMEZIA TERME (CZ)**	**Progetto Esecutivo**	QUADRO QUADRO GENERALE QGBT TERMINAL PARTENZE SEZ. C "PRIVILEGIATA" (QGBT-C) TITOLO TIPICO MISURA ENERGETICA PARTENZE	FOGLIO 61	SEGUE 62 TOT. FOGLI 126

Sensore wireless HeatTag
cod. SMT10020

Sensore intelligente per il rilevamento tempestivo del surriscaldamento dei collegamenti o dei cavi. HeatTag aiuta a prevenire il danneggiamento dei quadri elettrici, analizzando i gas e le particelle presenti nell'aria e segnalando il problema prima della generazione di fumo o dell'imbrunimento dell'isolante.

- Invio di tre livelli di avviso in base alla gravità della situazione rilevata. Quando HeatTag invia un avviso al Panel Server o gateway, il LED di funzionamento lampeggia in arancione.
- Prevenzione dei potenziali danni da incendio mediante analisi dei gas e delle microparticelle emessi dalle guaine dei cavi in caso di surriscaldamento.
- Misura di temperatura e umidità.
- Comunicazione con tutti i Panel Server o gateway EcoStruxure di Schneider Electric , integrazione nelle soluzioni EcoStruxure.

Avviso di rilevamento

HeatTag attiva un avviso quando rileva un riscaldamento anomalo della guaina dei cavi nel quadro elettrico, dovuto a una delle seguenti cause:

- Uno o più collegamenti allentati (resistenza di contatto troppo alta).
- Un cavo di dimensioni non corrette rispetto alla corrente nominale.
- Un sovraccarico non rilevato dall'apparecchiatura di protezione.

Gli avvisi vengono attivati con tre livelli di criticità:

- Livello basso: un cavo si sta surriscaldando lentamente; è necessario pianificare una visita di manutenzione dell'installazione.
- Livello medio: un cavo si sta surriscaldando, è necessario controllare rapidamente l'installazione.
- Livello alto: un cavo si sta surriscaldando rapidamente; è necessario controllare immediatamente l'installazione.

Inoltre HeatTag misura e monitora:

- Qualità dell'aria del quadro/zona di installazione che usa come riferimento per il rilevamento di anomalie sui collegamenti/cavi
- Temperatura e Umidità interna del Quadro
- E' dotato di Autodiagnostica interna di funzionamento, in caso di guasto interno o anomalia invia allarme a due livelli "minore" o "grave"

Nessuna batteria inclusa. HeatTag è alimentato con 110-277VAC (1P+N) e protetto da interruttore magnetotermico 2A curva C o Fusibile ad intervento rapido.

Powerlogic HeatTag sensore per il rilevamento tempestivo del surriscaldamento dei cavi

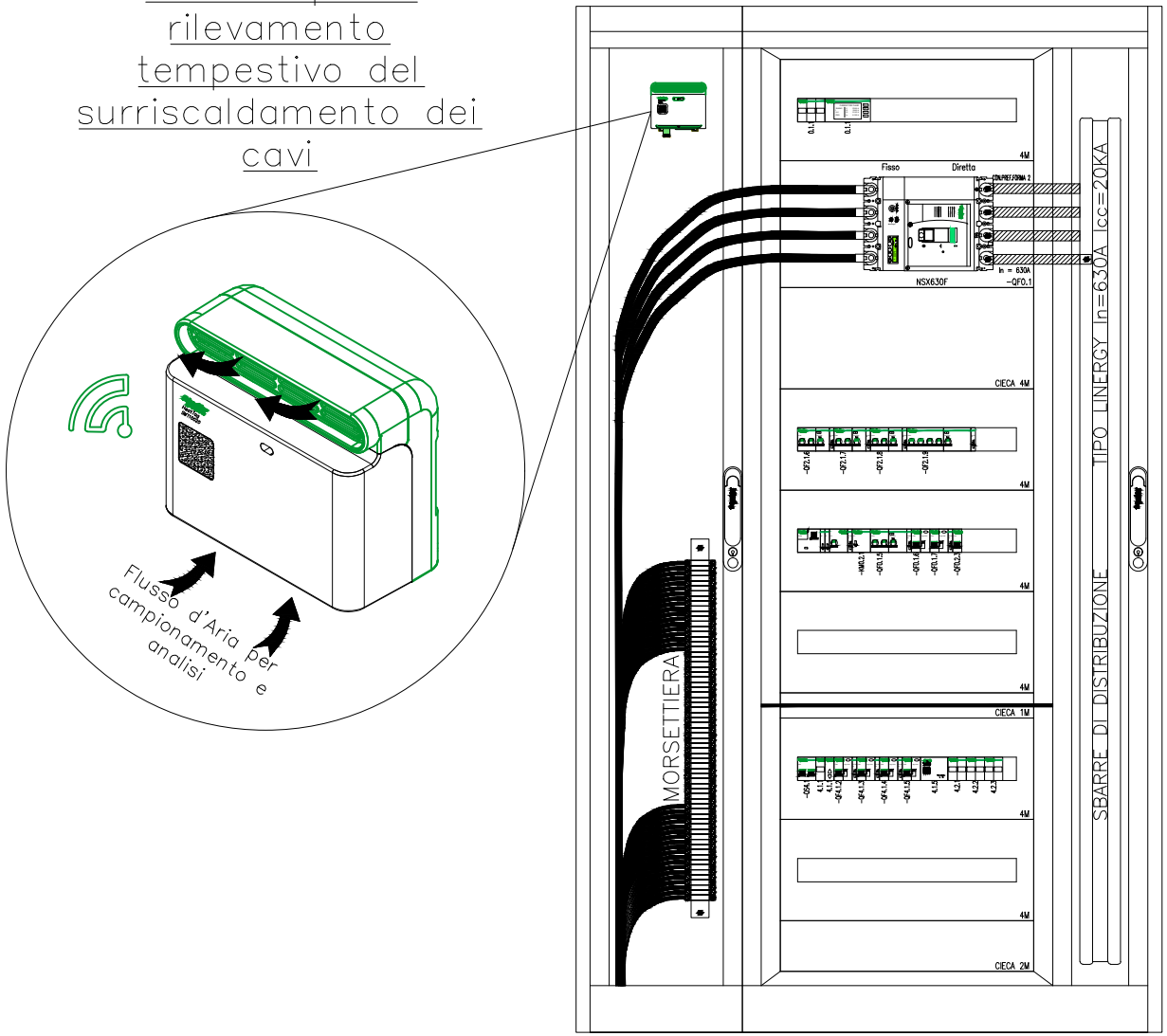

Ente nazionale per l'aviazione civile **AREOPORTO CIVILE DI LAMEZIA TERME (CZ)**	**Progetto Esecutivo**	QUADRO QUADRO GENERALE QGBT TERMINAL PARTENZE SEZ. C "PRIVILEGIATA" (QGBT-C) TITOLO RILEVAMENTO TEMPERATURA CAVI	FOGLIO 62 / SEGUE 63 TOT. FOGLI 126

NOTA BENE:
PER L'ELENCO I/O ACQUISITI DAI RELE' RP VEDASI
ELABORATO "ELENCO PUNTI"

SCHEMA TELECOMANDO E TELECONTROLLO

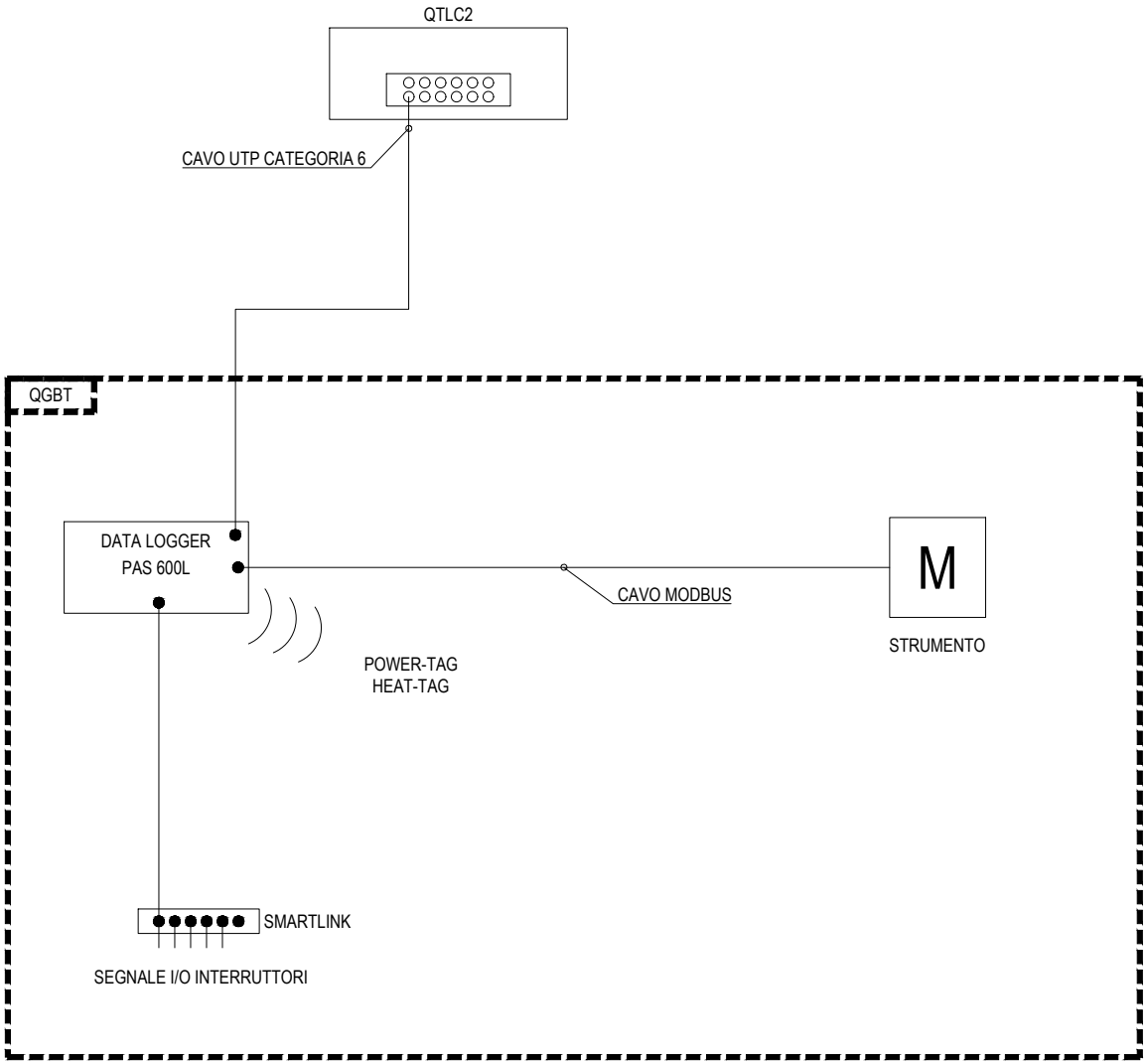

Ente nazionale per l'aviazione civile **AREOPORTO CIVILE DI LAMEZIA TERME (CZ)**	**Progetto Esecutivo**	QUADRO QUADRO GENERALE QGBT TERMINAL PARTENZE SEZ. C "PRIVILEGIATA" (QGBT-C)	FOGLIO 63	SEGUE 64
		TITOLO SCHEMA TELECOMANDO E TELECONTROLLO	TOT. FOGLI 126	

Sigla		Icona
Descrizione	Attuatore commutazione REG-K/8x230/16 con mod. man.	
Posizionamento	[QGBT-C]	
Indirizzo	1.5.4	

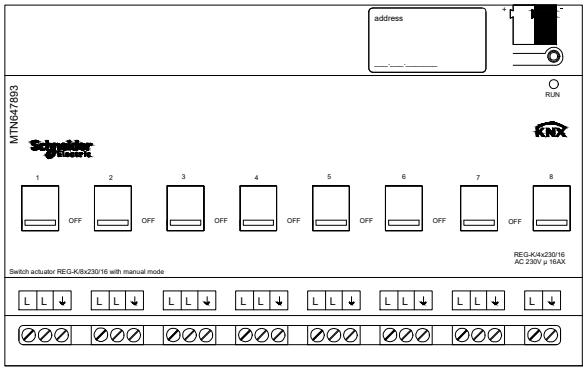

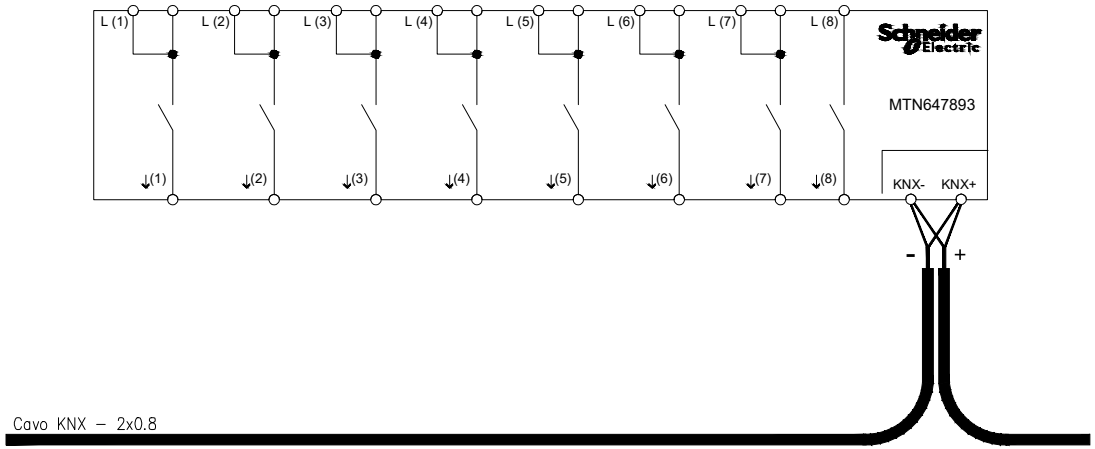

–QF22.2.4	–WC22.2.4 – –QGBT.CL1 Luce emergenza pensilina land–side
–QF22.2.14	–WC22.3.16 – –QGBT.CL11 Luce emergenza bussole imbarchi
–QF22.2.15	–WC22.2.15 – –QGBT.CL12 Luce emergenza pensilina air–side
–QF22.2.19	–WC22.3.24 – –QGBT.CL16 Luce emergenza corridoio via fuga
–QF22.2.22	–WC22.3.30 – –QGBT.CL19 Luce emergenza area fumatori
–QF22.2.24	–WC22.2.24 – –QGBT.CL21 Luce emergenza pens esterna air–sid
	–
	–

Ente nazionale per l'aviazione civile **AREOPORTO CIVILE DI LAMEZIA TERME (CZ)**	**Progetto Esecutivo**	QUADRO QUADRO GENERALE QGBT TERMINAL PARTENZE SEZ. C "PRIVILEGIATA" (QGBT-C)	FOGLIO 64 / SEGUE 65
		TITOLO ATTUATORE COMMUTAZIONE	TOT. FOGLI 126

Sigla		Icona
Descrizione	Attuatore Commutazione REG-K/4x230/16 con mod. man.	
Posizionamento	[QGBT-C]	
Indirizzo	1.5.2	

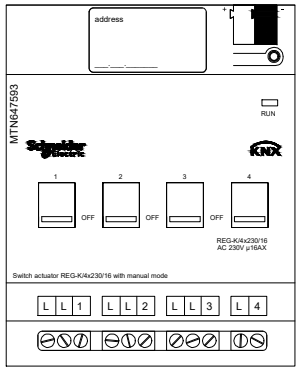

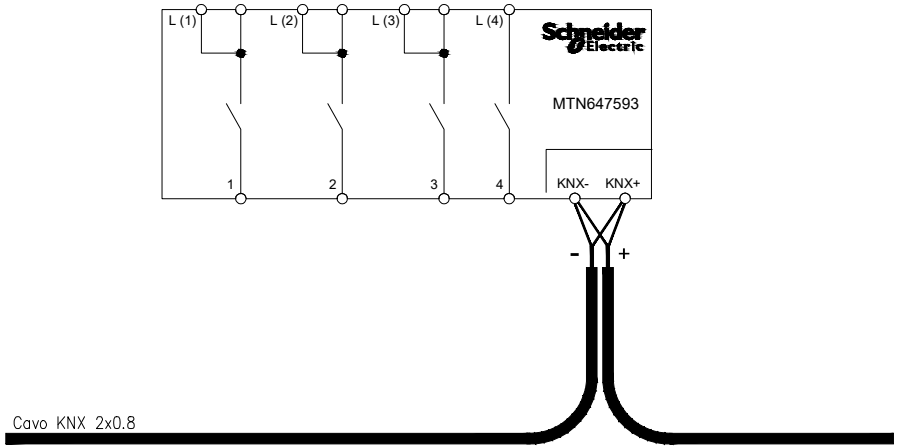

-QF22.2.29	-WC22.2.29 - -QGBT.CF1 Segn. operativa land-side circuito 1
-QF22.2.30	-WC22.2.30 - -QGBT.CF2 Segn. operativa land-side circuito 2
-QF22.2.37	-WC22.2.37 - -QGBT.CF9 Segn. operativa pensilina land-side
	-

Sigla		Icona
Descrizione	Attuatore commutazione REG-K/8x230/16 con mod. man.	
Posizionamento	[QGBT-C]	
Indirizzo	1.5.5	

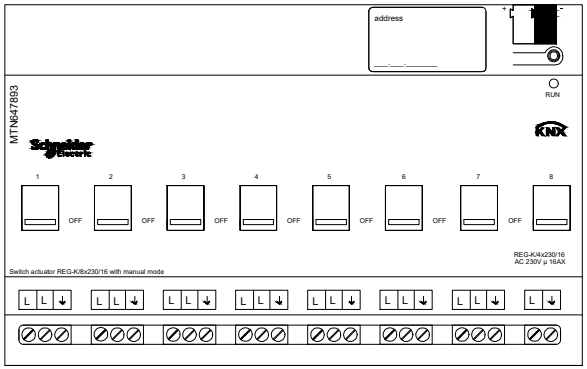

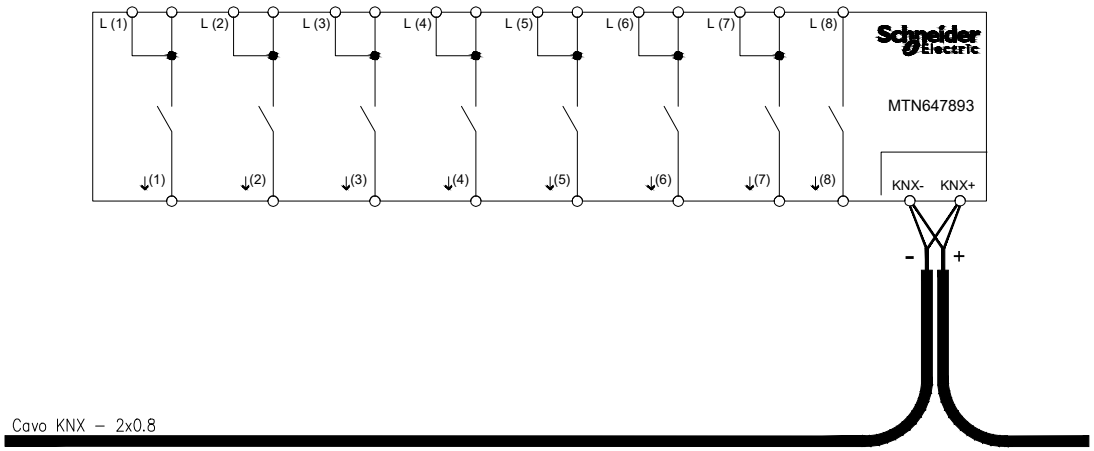

–QF22.2.31	–WC22.2.31 – –QGBT.CF3 Segn. operativa controllo passaporti
–QF22.2.32	–WC22.2.32 – –QGBT.CF4 Segn. operativa spazi circolazione
–QF22.2.33	–WC22.2.33 – –QGBT.CF5 Segn. operativa area duty–free (*)
–QF22.2.34	–WC22.2.34 – –QGBT.CF6 Segn. operativa area food–court
–QF22.2.35	–WC22.2.35 – –QGBT.CF7 Segn. operativa imbarchi circ. 1
–QF22.2.36	–WC22.2.36 – –QGBT.CF8 Segn. operativa imbarchi circ. 2
	–
	–

QUADRO GENERALE CONTINUITA' ASSOLUTA TERMINAL PARTENZE (QCA)

CARATTERISTICHE

Materiale		**Lamiera**
Verniciatura esterna		**RAL9003**
Classe d'isolamento		**I**
Sistema di distribuzione		**TN-S**
Tensione nominale		**400 V**
Frequenza nominale		**50/60 Hz**
Corrente nominale		**A**
Corrente di corto-circuito presunta		**< 15 kA**
Corrente di corto-circuito di dimensionamento		**15 kA**
Tensione circuiti ausiliari		**230Vac - 24Vcc V**
Portata Sbarre		**400 A**
Grado di protezione	*Interno*	**IP20**
	Esterno	**IP31**
Dimensioni	*Altezza*	**2100 mm**
	Larghezza	**3156 mm**
	Profondità	**465 mm**
Capacità moduli EN 50022		
Forma di segregazione		**2A**
Installazione		**A pavimento**
Accessori		

ALIMENTAZIONE

Rete normale	**No**
Rete privilegiata	**Da quadro elettrico QGBT-C (by-pass UPS)**
Rete continuità assoluta	**Da UPS**

NOTA BENE :

- *IL DATA LOGGER INTERNO AL QUADRO ACQUISISCE I SEGNALI CUMULATIVI DI STATO/SGANCIATO DEGLI INTERRUTTORI A MEZZO SEGNALI DIGITALI*
- *IL DATA LOGGER INTERNO AL QUADRO ACQUISISCE LE MISURE ENERGETICHE GENERALI E DEGLI INTERRUTTORI DI ALIMENTAZIONE DI GRUPPO (POWER-TAG) A MEZZO INTERFACCIA WIRELESS*
- *IL DATA LOGGER INTERNO AL QUADRO ACQUISISCE I SEGNALI DEL SISTEMA DI MONITORAGGIO RISCALDAMENTO CAVI (HEAT-TAG) A MEZZO INTERFACCIA WIRELESS*
- *IL DATA LOGGER INTERNO AL QUADRO E' COLLEGATO CON CAVO DI RETE AL QUADRO TELECONTROLLO QTLC.2 LOCALE QGBT*
- *NEL QUADRO SONO CABLATE LE CENTRALINE PER IL CONTROLLO VIA BUS DEGLI APPARECCHI AUTONOMI DI EMERGENZA E SEGNALAZIONE US, COLLEGATE CON CAVO DI RETE AL QUADRO TELECONTROLLO QTLC.2 LOCALE QGBT*

VISTA FRONTE QUADRO

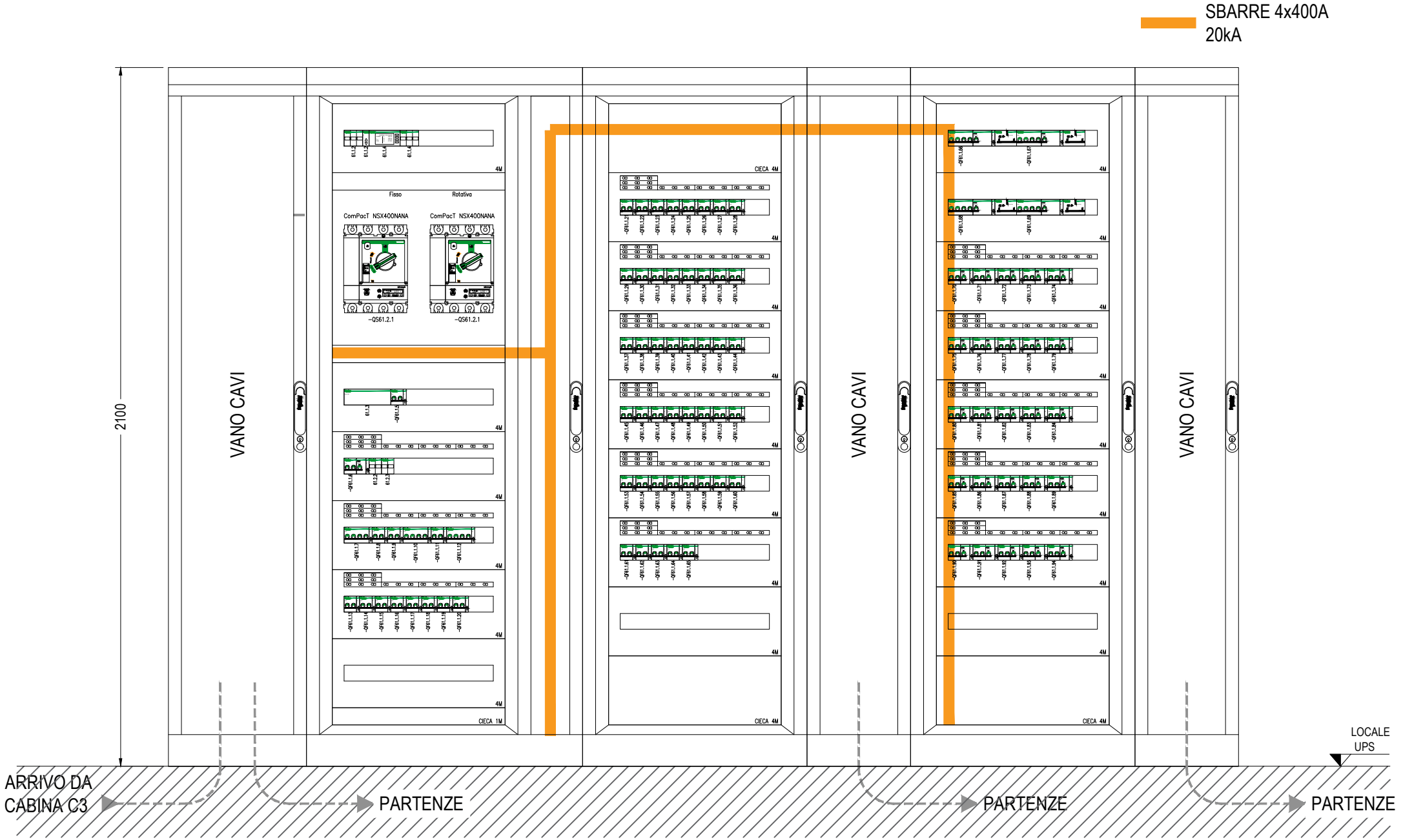

Ente nazionale per l'aviazione civile **AREOPORTO CIVILE DI LAMEZIA TERME (CZ)**	**Progetto Esecutivo**	QUADRO QUADRO GENERALE CONTINUITA' ASSOLUTA TERMINAL PARTENZE (QCA) TITOLO VISTA FRONTE QUADRO	FOGLIO 68 / SEGUE 69 TOT. FOGLI 126

MODELLO	Socomec Modulare 2+1
POTENZA NOMINALE An [kVA]	3 moduli 50kW
POTENZA NOMINALE Pn [kW]	3 moduli 50kW
TIPOLOGIA BATTERIE	Pb ermetico
AUTONOMIA BATTERIE [min]	10@100kW
THDI [%]	3
TIPO DI TECNOLOGIA	on-line
TENSIONE INGRESSO [V]	400
TENSIONE USCITA [V]	400
RENDIMENTO	0,97
RENDIMENTO ECOnversion	0,994
Scheda di rete	Si
Scheda contatti	Si

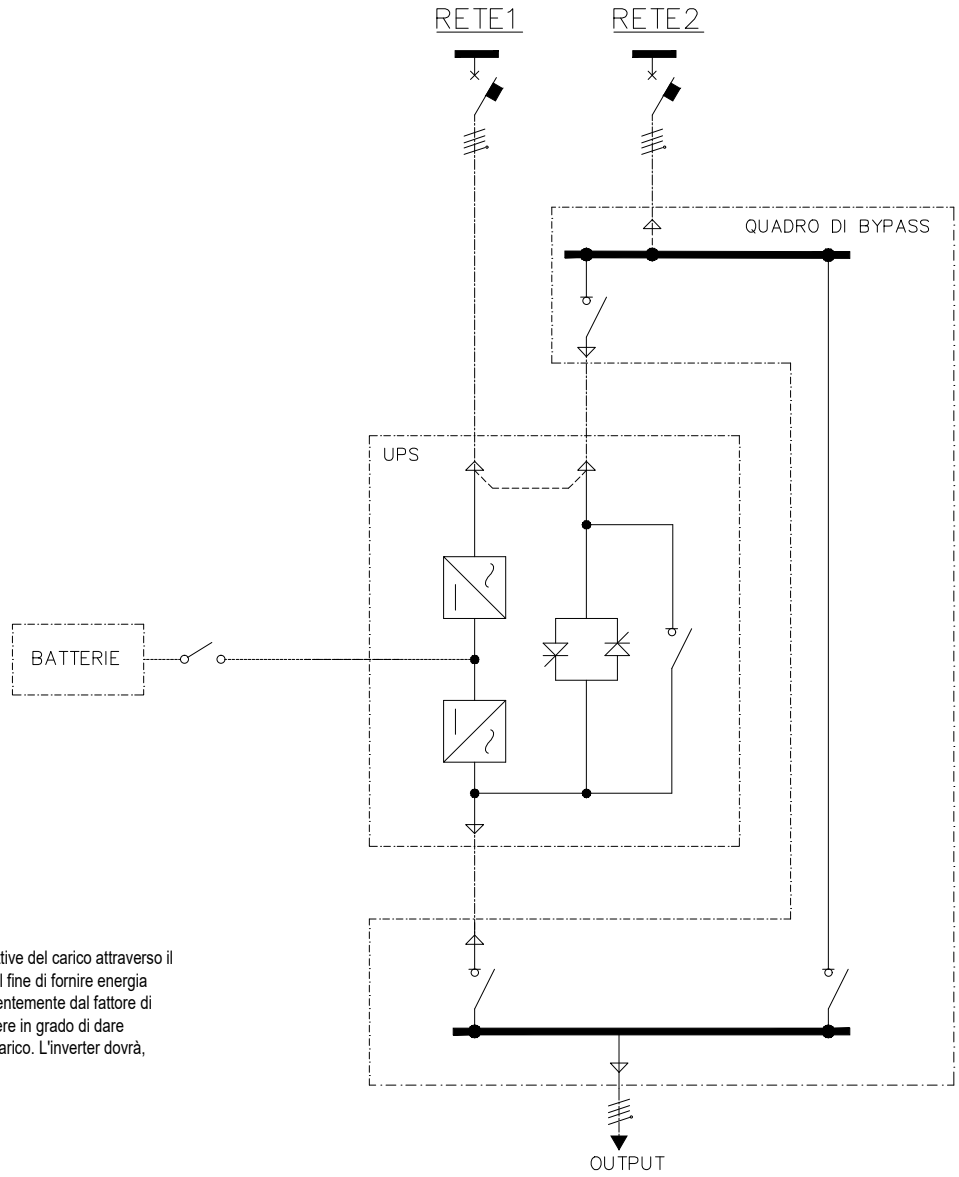

Rendimento in Econversion:
Nella modalità di funzionamento ad alta efficienza, l'UPS dovrà avere la capacità di alimentare le parti attive del carico attraverso il bypass. Tale modalità di funzionamento, dovrà mantenere l'inverter in funzione (in parallelo al bypass) al fine di fornire energia reattiva al carico. Il fattore di potenza in ingresso all'UPS sarà quindi mantenuto vicino all'unità indipendentemente dal fattore di potenza del carico. Nel caso si verifichi un'interruzione sull'alimentazione principale, l'inverter dovrà essere in grado di dare continuità alla tensione in uscita senza alcuna interruzione o abbassamento dell'alimentazione verso il carico. L'inverter dovrà, inoltre, essere in grado di compensare l'eventuale presenza di armoniche e di caricare le batterie.

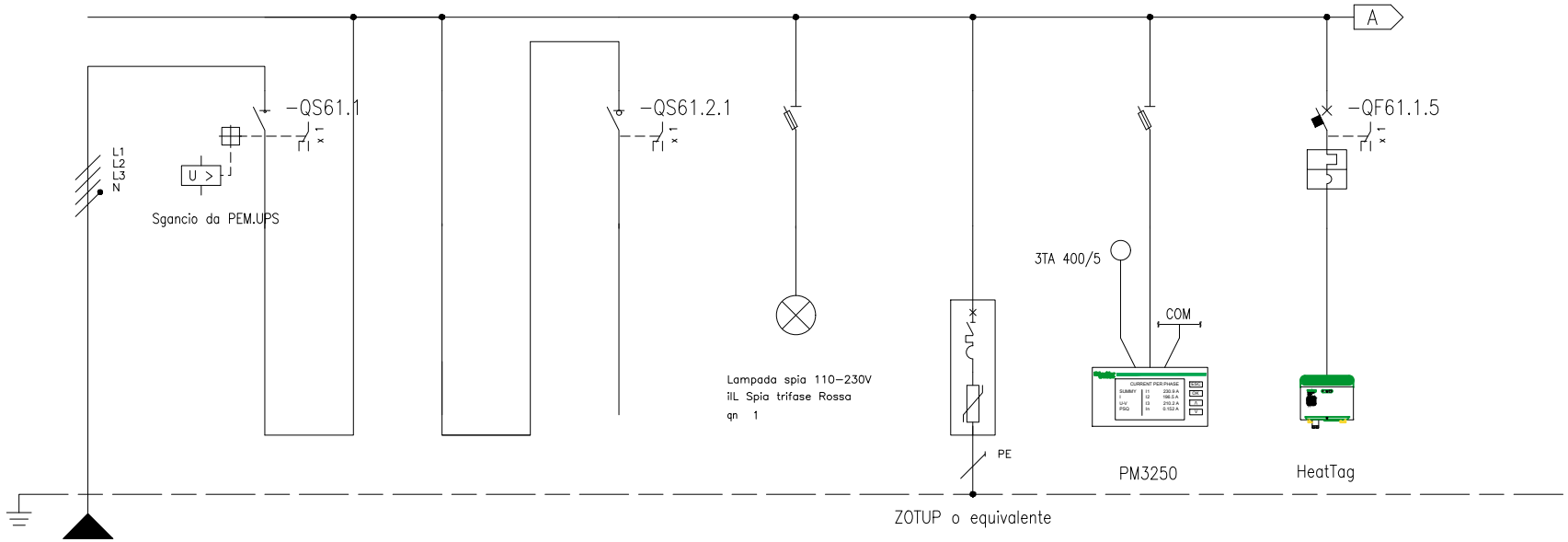

* Selettività

** Filiazione (valore in kA)

NUMERAZIONE MORSETTI

NUMERAZIONE CIRCUITO		DISTRIBUZIONE		L1L2L3NPE	1	L1L2L3N	2	L1L2L3NPE	3	L1L2L3N	4	L1L2L3NPE	5	L1L2L3NPE	6	L1L2L3NPE	7	L1NPE		
DESCRIZIONE CIRCUITO			Linea da UPS		Linea da UPS (sgancio da PEM.UPS)		Commutatore manuale interblocco a chiave		Linea da QGBT-C (by-pass esterno UPS)		Spie rete CA		SPD classe II		Misure generali (strum. comunicante)		Centralina controllo temperatura quadro			
TIPO APPARECCHIO					NSX400NA				NSX400NA STI		3P+N Fus NFC (10,3x38)		STI		3P+N Fus NFC (10,3x38)		iC60 N			
INTERRUTTORE	Icu [kA] / Icn [A]																50			
Icu - CEI EN 60947-2	N POLI	In [A]			4	400			4	400							2P	2		
Icn - CEI EN 60898-1	CURVA/SGANCIATORE																C			
	Ir [A]	tr [s]															2			
	Isd [A]	tsd [s]															20			
	Ii [A]																			
	Ig [A]	tg [s]																		
DIFFERENZIALE	TIPO	CLASSE																		
	Idn [A]	tdn [ms]																		
CONTATTORE	TIPO	CLASSE																		
TELERUTTORE	BOBINA [V]	N. POLI	In [A]																	
TERMICO	TIPO	Irth [A]																		
FUSIBILE	N. POLI	In [A]																		
ALTRE APP.	TIPO	MODELLO																		
CONDUTTURA	TIPO ISOLAMENTO	POSA	EPR	13																
	SEZIONE FASE-N-PE/PEN [mmq]		1x150	1x150 1x95																
	Ib [A]	Iz [A]	169,6	334,1																
	Un [V]	P [kW]	400	101,88																
FONDO LINEA	Icc min [kA]	Icc max [kA]	4,84	14,9																
	LUNGHEZZA [m]	dV TOTALE [%]	10	2																
NOTE			FG18M16-0,6/1kV B2ca-s1a,d1,a1																	

Ente nazionale per l'aviazione civile **AREOPORTO CIVILE DI LAMEZIA TERME (CZ)**	**Progetto Esecutivo**	QUADRO QUADRO GENERALE CONTINUITA' ASSOLUTA TERMINAL PARTENZE (QCA) TITOLO SCHEMA UNIFILARE DI POTENZA	FOGLIO 70 SEGUE 71 TOT. FOGLI 126

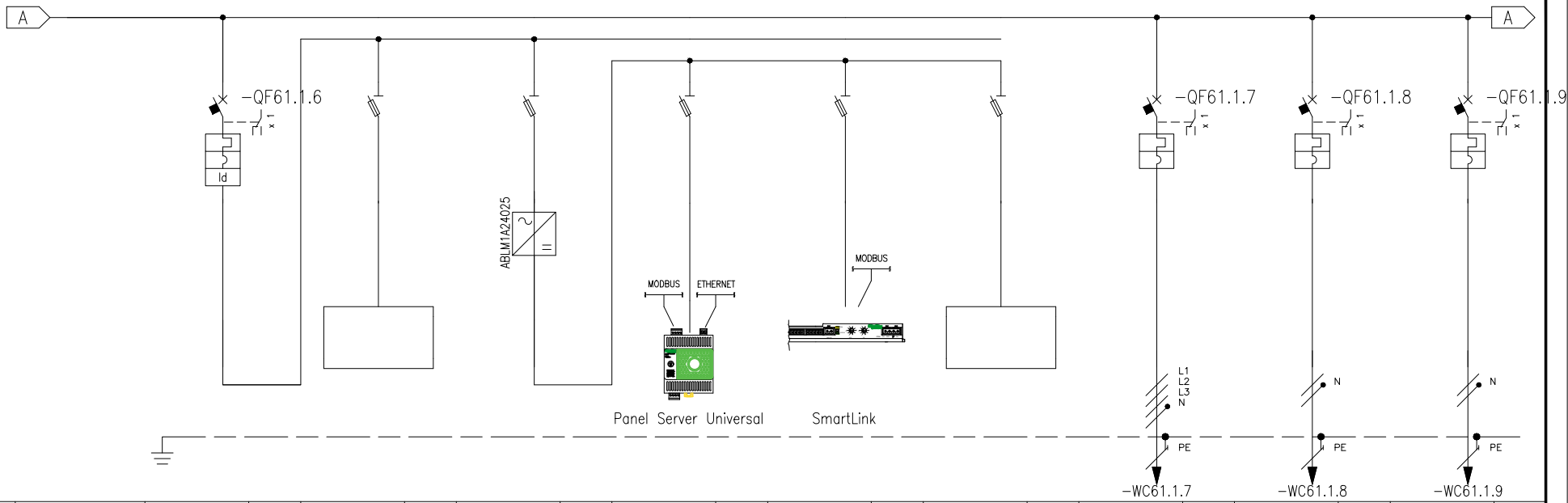

* Selettività

** Filiazione (valore in kA)

NUMERAZIONE MORSETTI																								
NUMERAZIONE CIRCUITO		DISTRIBUZIONE	8	L1NPE	9	L1NPE	10	L1NPE	11	L1NPE	12	L1NPE	13	L1NPE	14	L1L2L3NPE	15	L2NPE	16	L3NPE
DESCRIZIONE CIRCUITO			Ausiliari 230Vac		Aux 230Vac		Ausiliari 24Vcc		Telecontrollo quadro		Smartlink		Ausiliari 24Vcc		-QCA.01 Quadro QE.CS Sezione CA		-QCA.02 Quadro QE.BHS-INT Sezione CA		-QCA.03 Quadro QE.BHS-EST Sezione CA	
TIPO APPARECCHIO			iC60 a*		STI 2P Fus NFC (10,3x38)		STI 2P Fus NFC (10,3x38)		DF10 2P (690Vac/dc)		DF10 2P (690Vac/dc)		DF10 2P (690Vac/dc)		iC60 H*		iC60 a*		iC60 a*	
INTERRUTTORE	Icu [kA] / Icn [A]		10												15		10		10	
Icu - CEI EN 60947-2	N° POLI	In [A]	2P	10											4P	63	2P	25	2P	25
Icn - CEI EN 60898-1	CURVA/SGANCIATORE		C												C		C		C	
	Ir [A]	tr [s]	10												63		25		25	
	Isd [A]	tsd [s]	100												630		250		250	
	Ii [A]																			
	Ig [A]	tg [s]																		
DIFFERENZIALE	TIPO	CLASSE	Vigi	A																
	Idn [A]	tdn [ms]	0,03	Istantaneo																
CONTATTORE	TIPO	CLASSE																		
TELERUTTORE	BOBINA [V]	N. POLI / In [A]																		
TERMICO	TIPO	Irth [A]																		
FUSIBILE	N. POLI	In [A]																		
ALTRE APP.	TIPO	MODELLO																		
CONDUTTURA	TIPO ISOLAMENTO	POSA													EPR	61	EPR	61	EPR	61
	SEZIONE FASE-N-PE/PEN [mmq]														1x25	1x16 1x16	1x10	1x10 1x10	1x10	1x10 1x10
	Ib [A]	Iz [A]													17,1	70,1	10,2	46,5	7,6	46,5
	Un [V]	P [kW]													400	10	230	2	230	1,5
FONDO LINEA	Icc min [kA]	Icc max [kA]													0,3	1,8	0,45	1	0,23	0,5
	LUNGHEZZA [m]	dV TOTALE [%]													180	3,1	60	3,1	120	3,6
NOTE															FG18OM16-0,6/1 kV B2ca-s1a,d1,a1		FG18OM16-0,6/1 kV B2ca-s1a,d1,a1		FG18OM16-0,6/1 kV B2ca-s1a,d1,a1	

Ente nazionale per l'aviazione civile
AREOPORTO CIVILE DI LAMEZIA TERME (CZ)

Progetto Esecutivo

QUADRO
QUADRO GENERALE CONTINUITA' ASSOLUTA TERMINAL PARTENZE (QCA)

TITOLO
SCHEMA UNIFILARE DI POTENZA

FOGLIO 71 | SEGUE 72 | TOT. FOGLI 126

* Selettività

** Filiazione (valore in kA)

NUMERAZIONE MORSETTI			-WC61.1.10		-WC61.1.11		-WC61.1.12		-WC61.1.13		-WC61.1.14		-WC61.1.15		-WC61.1.16		-WC61.1.17		-WC61.1.18					
NUMERAZIONE CIRCUITO	DISTRIBUZIONE		17	L1L2L3NPE	18	L2NPE	19	L1L2L3NPE	20	L3NPE	21	L1NPE	22	L1NPE	23	L2NPE	24	L3NPE	25	L1NPE				
DESCRIZIONE CIRCUITO			-QCA.04 Quadro QE.CK Sezione CA		-QCA.05 Quadro QE.AC Sezione CA		-QCA.06 Quadro QE.CR Sezione CA		-QCA.07 Quadro QE.VS Sezione CA		-QCA.08 Quadro QE.PS Sezione CA		-QCA.09 Quadro QE.ES1 Sezione CA		-QCA.10 Quadro QE.ES2 Sezione CA		-QCA.11 Quadro QE.ES3 Sezione CA		-QCA.12 Quadro QE.ES4 Sezione CA					
TIPO APPARECCHIO			iC60 H*		iC60 N*		iC60 H*		iC60 a*		iC60 a*		iC60 a*		iC60 a*		iC60 a*		iC60 a*					
INTERRUTTORE	Icu [kA] / Icn [A]		15		20		15		10		10		10		10		10		10					
Icu - CEI EN 60947-2	N° POLI	In [A]	4P	50	2P	20	4P	50	2P	20	2P	20	2P	20	2P	20	2P	20	2P	20				
Icn - CEI EN 60898-1	CURVA/SGANCIATORE		C		C		C		C		C		C		C		C		C					
	Ir [A]	tr [s]	50		20		50		20		20		20		20		20		20					
	Isd [A]	tsd [s]	500		200		500		200		200		200		200		200		200					
	Ii [A]																							
	Ig [A]	tg [s]																						
DIFFERENZIALE	TIPO	CLASSE																						
	Idn [A]	tdn [ms]																						
CONTATTORE	TIPO	CLASSE																						
TELERUTTORE	BOBINA [V]	N. POLI	In [A]																					
TERMICO	TIPO	Irth [A]																						
FUSIBILE	N. POLI	In [A]																						
ALTRE APP.	TIPO	MODELLO																						
CONDUTTURA	TIPO ISOLAMENTO	POSA	EPR	61	EPR	61	EPR	61	EPR	61	EPR	61	EPR	61	EPR	61	EPR	61	EPR	61				
	SEZIONE FASE-N-PE/PEN [mmq]		1x16	1x16 1x16	1x4	1x4 1x4	1x16	1x16 1x16	1x4	1x4 1x4	1x6	1x6 1x6	1x4	1x4 1x4	1x10	1x10 1x10	1x10	1x10 1x10	1x10	1x10 1x10				
	Ib [A]	Iz [A]	27	61,5	7,6	23,5	15,3	50,7	4,8	23,5	10,2	29,6	5,1	27,5	5,1	46,5	5,1	46,5	5,1	46,5				
	Un [V]	P [kW]	400	15,5	230	1,5	400	8,5	230	1	230	2	230	1	230	1	230	1	230	1				
FONDO LINEA	Icc min [kA]	Icc max [kA]	1,23	5,5	0,23	0,5	0,21	1	0,37	0,9	0,41	1	0,19	0,4	0,18	0,4	0,16	0,4	0,16	0,4				
	LUNGHEZZA [m]	dV TOTALE [%]	30	2,5	50	3,6	220	3,9	30	2,7	40	3,2	60	3,3	160	3,4	180	3,6	180	3,6				
NOTE			FG18OM16-0,6/1 kV B2ca-s1a,d1,a1		FG18OM16-0,6/1 kV B2ca-s1a,d1,a1		FG18OM16-0,6/1 kV B2ca-s1a,d1,a1		FG18OM16-0,6/1 kV B2ca-s1a,d1,a1		FG18OM16-0,6/1 kV B2ca-s1a,d1,a1		FG18OM16-0,6/1 kV B2ca-s1a,d1,a1		FG18OM16-0,6/1 kV B2ca-s1a,d1,a1		FG18OM16-0,6/1 kV B2ca-s1a,d1,a1		FG18OM16-0,6/1 kV B2ca-s1a,d1,a1		FG18OM16-0,6/1 kV B2ca-s1a,d1,a1					

Ente nazionale per l'aviazione civile
AREOPORTO CIVILE DI LAMEZIA TERME (CZ)

Progetto Esecutivo

QUADRO
QUADRO GENERALE CONTINUITA' ASSOLUTA TERMINAL PARTENZE (QCA)

TITOLO
SCHEMA UNIFILARE DI POTENZA

FOGLIO 72 | SEGUE 73 | TOT. FOGLI 126

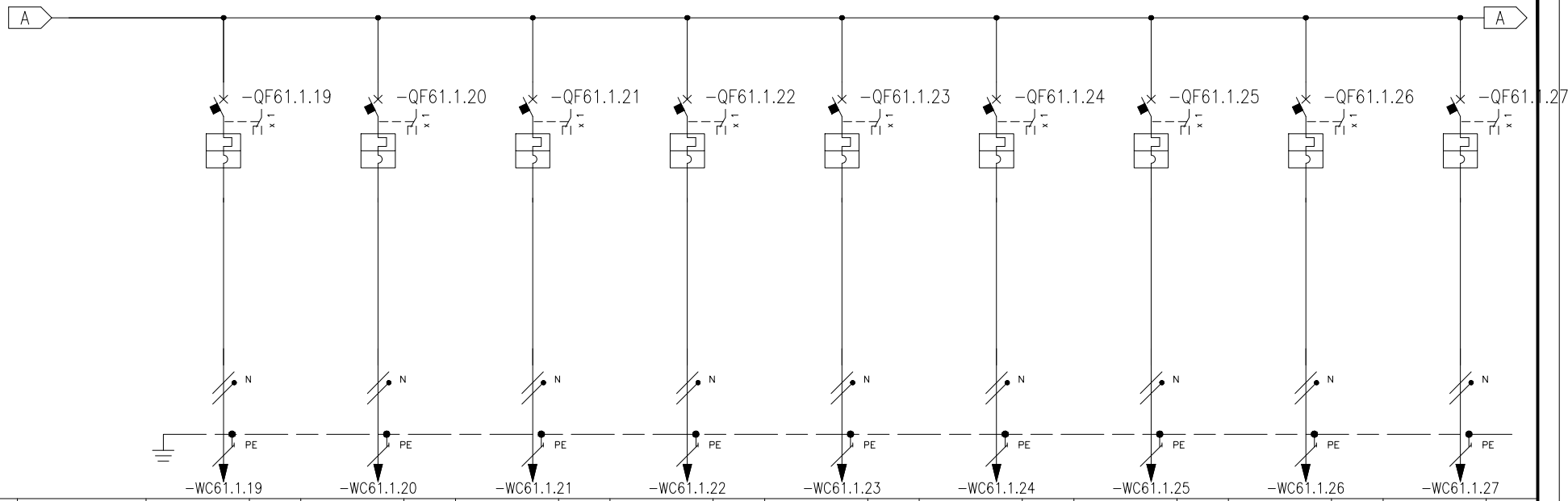

* Selettività

** Filiazione (valore in kA)

NUMERAZIONE MORSETTI			-WC61.1.19			-WC61.1.20			-WC61.1.21			-WC61.1.22			-WC61.1.23			-WC61.1.24			-WC61.1.25			-WC61.1.26			-WC61.1.27		
NUMERAZIONE CIRCUITO		DISTRIBUZIONE	26		L2NPE	27		L3NPE	28		L1NPE	29		L2NPE	30		L3NPE	31		L1NPE	32		L2NPE	33		L3NPE	34		L1NPE
DESCRIZIONE CIRCUITO			-QCA.13 Quadro QE.ES5 Sezione CA			-QCA.14 Quadro QE.ES6 Sezione CA			-QCA.15 Quadro QE.LS1 Sezione CA			-QCA.16 Quadro QE.LS2 Sezione CA			-QCA.17 Quadro QE.LS3 Sezione CA			-QCA.18 Quadro QE.LS4 Sezione CA			-QCA.19 Quadro QE.LS5 Sezione CA			-QCA.20 Quadro QE.LS6 Sezione CA			-QCA.21 Quadro QE.LS7 Sezione CA		
TIPO APPARECCHIO			iC60 a*			iC60 a*			iC60 a*			iC60 a*			iC60 a*			iC60 a*			iC60 a*			iC60 a*			iC60 a*		
INTERRUTTORE	Icu [kA] / Icn [A]		10			10			10			10			10			10			10			10			10		
Icu - CEI EN 60947-2	N° POLI	In [A]	2P	20		2P	20		2P	20		2P	20		2P	20		2P	20		2P	20		2P	20		2P	20	
Icn - CEI EN 60898	CURVA/SGANCIATORE		C			C			C			C			C			C			C			C			C		
	Ir [A]	tr [s]	20			20			20			20			20			20			20			20			20		
	Isd [A]	tsd [s]	200			200			200			200			200			200			200			200			200		
	Ii [A]																												
	Ig [A]	tg [s]																											
DIFFERENZIALE	TIPO	CLASSE																											
	Idn [A]	tdn [ms]																											
CONTATTORE	TIPO	CLASSE																											
TELERUTTORE	BOBINA [V]	N. POLI	In [A]																										
TERMICO	TIPO	Irth [A]																											
FUSIBILE	N. POLI	In [A]																											
ALTRE APP.	TIPO	MODELLO																											
CONDUTTURA	TIPO ISOLAMENTO	POSA	EPR	61		EPR	61		EPR	61		EPR	61		EPR	61		EPR	61		EPR	61		EPR	61		EPR	61	
	SEZIONE FASE-N-PE/PEN [mmq]		1x10	1x10	1x10	1x10	1x10	1x10	1x6	1x6	1x6	1x6	1x6	1x6	1x6	1x6	1x6	1x6	1x6	1x6	1x4	1x4	1x4	1x4	1x4	1x4	1x4	1x4	1x4
	Ib [A]	Iz [A]	5,1	46,5		5,1	46,5		3,8	34,5		3,8	34,5		3,8	34,5		3,8	34,5		3,8	27,5		3,8	27,5		3,8	27,5	
	Un [V]	P [kW]	230	1		230	1		230	0,75		230	0,75		230	0,75		230	0,75		230	0,75		230	0,75		230	0,75	
FONDO LINEA	Icc min [kA]	Icc max [kA]	0,16	0,4		0,14	0,3		0,14	0,3		0,17	0,4		0,1	0,2		0,1	0,2		0,23	0,5		0,19	0,4		0,28	0,7	
	LUNGHEZZA [m]	dV TOTALE [%]	180	3,6		200	3,8		120	3,3		100	3,1		180	4		180	4		50	2,8		60	3		40	2,7	
NOTE			FG18OM16-0,6/1 kV B2ca-s1a,d1,a1			FG18OM16-0,6/1 kV B2ca-s1a,d1,a1			FG18OM16-0,6/1 kV B2ca-s1a,d1,a1			FG18OM16-0,6/1 kV B2ca-s1a,d1,a1			FG18OM16-0,6/1 kV B2ca-s1a,d1,a1			FG18OM16-0,6/1 kV B2ca-s1a,d1,a1			FG18OM16-0,6/1 kV B2ca-s1a,d1,a1			FG18OM16-0,6/1 kV B2ca-s1a,d1,a1			FG18OM16-0,6/1 kV B2ca-s1a,d1,a1		

Ente nazionale per l'aviazione civile
AREOPORTO CIVILE DI LAMEZIA TERME (CZ)

Progetto Esecutivo

QUADRO
QUADRO GENERALE CONTINUITA' ASSOLUTA TERMINAL PARTENZE (QCA)

TITOLO
SCHEMA UNIFILARE DI POTENZA

FOGLIO 73 | SEGUE 74 | TOT. FOGLI 126

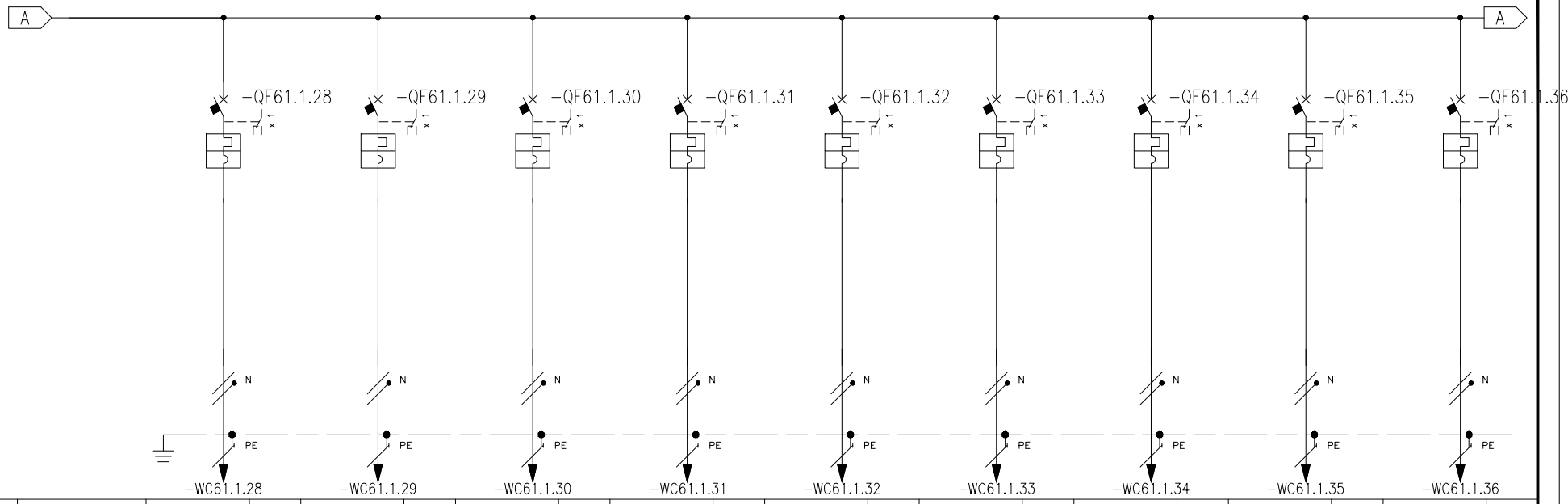

* Selettività

** Filiazione (valore in kA)

NUMERAZIONE MORSETTI			-WC61.1.28			-WC61.1.29			-WC61.1.30			-WC61.1.31			-WC61.1.32			-WC61.1.33			-WC61.1.34			-WC61.1.35			-WC61.1.36		
NUMERAZIONE CIRCUITO	DISTRIBUZIONE		35	L2NPE		36	L3NPE		37	L1NPE		38	L2NPE		39	L3NPE		40	L1NPE		41	L2NPE		42	L1NPE		43	L3NPE	
DESCRIZIONE CIRCUITO			-QCA.22 Quadro QE.LS8 Sezione CA			-QCA.23 Quadro QE.LS9 Sezione CA			-QCA.24 Quadro QE.LS10 Sezione CA			-QCA.25 Quadro QE.LS11 Sezione CA			-QCA.26 Quadro QE.LS12 Sezione CA			-QCA.27 Quadro QE.LS13 Sezione CA			-QCA.28 Quadro QE.LT1 Sezione CA			-QCA.29 Quadro QE.LT2 Sezione CA			-QCA.30 Quadro QE.LT3 Sezione CA		
TIPO APPARECCHIO			iC60 a*			iC60 a*			iC60 a*			iC60 a*			iC60 a*			iC60 a*			iC60 a*			iC60 a*			iC60 a*		
INTERRUTTORE	Icu [kA] / Icn [A]		10			10			10			10			10			10			10			10			10		
Icu - CEI EN 60947-2	N° POLI	In [A]	2P	20		2P	20		2P	20		2P	20		2P	20		2P	20		2P	25		2P	25		2P	25	
Icn - CEI EN 60898	CURVA/SGANCIATORE		C			C			C			C			C			C			C			C			C		
	Ir [A]	tr [s]	20			20			20			20			20			20			25			25			25		
	Isd [A]	tsd [s]	200			200			200			200			200			200			250			250			250		
	Ii [A]																												
	Ig [A]	tg [s]																											
DIFFERENZIALE	TIPO	CLASSE																											
	Idn [A]	tdn [ms]																											
CONTATTORE	TIPO	CLASSE																											
TELERUTTORE	BOBINA [V]	N. POLI	In [A]																										
TERMICO	TIPO	Irth [A]																											
FUSIBILE	N. POLI	In [A]																											
ALTRE APP.	TIPO	MODELLO																											
CONDUTTURA	TIPO ISOLAMENTO	POSA	EPR	61		EPR	61		EPR	61		EPR	61		EPR	61		EPR	61		EPR	13		EPR	13		EPR	13	
	SEZIONE FASE-N-PE/PEN [mmq]		1x4	1x4	1x4	1x6	1x6	1x6	1x6	1x6	1x6	1x6	1x6	1x6	1x10	1x10	1x10	1x6	1x6	1x6	1x6	1x6	1x6	1x6	1x6	1x6	1x6	1x6	1x6
	Ib [A]	Iz [A]	3,8	27,5		3,8	34,5		3,8	34,5		3,8	34,5		3,8	46,5		3,8	34,5		11,6	45,4		11,6	45,4		11,6	45,4	
	Un [V]	P [kW]	230	0,75		230	0,75		230	0,75		230	0,75		230	0,75		230	0,75		230	2,3		230	2,3		230	2,3	
FONDO LINEA	Icc min [kA]	Icc max [kA]	0,16	0,4		0,1	0,2		0,11	0,3		0,1	0,2		0,14	0,3		0,17	0,4		1,35	3		1,35	3		1,35	3	
	LUNGHEZZA [m]	dV TOTALE [%]	70	3,1		170	3,9		160	3,7		180	4		200	3,3		100	3,1		10	2,3		10	2,3		10	2,3	
NOTE			FG18OM16-0,6/1 kV B2ca-s1a,d1,a1			FG18OM16-0,6/1 kV B2ca-s1a,d1,a1			FG18OM16-0,6/1 kV B2ca-s1a,d1,a1			FG18OM16-0,6/1 kV B2ca-s1a,d1,a1			FG18OM16-0,6/1 kV B2ca-s1a,d1,a1			FG18OM16-0,6/1 kV B2ca-s1a,d1,a1			FG18OM16-0,6/1 kV B2ca-s1a,d1,a1			FG18OM16-0,6/1 kV B2ca-s1a,d1,a1			FG18OM16-0,6/1 kV B2ca-s1a,d1,a1		

Ente nazionale per l'aviazione civile
AREOPORTO CIVILE DI LAMEZIA TERME (CZ)

Progetto Esecutivo

QUADRO
QUADRO GENERALE CONTINUITA' ASSOLUTA TERMINAL PARTENZE (QCA)

TITOLO
SCHEMA UNIFILARE DI POTENZA

FOGLIO 74 | SEGUE 75

TOT. FOGLI 126

* Selettività

** Filiazione (valore in kA)

NUMERAZIONE MORSETTI					-WC61.1.38				-WC61.1.39				-WC61.1.40				-WC61.1.41				-WC61.1.42				-WC61.1.43				-WC61.1.44				-WC61.1.45		
NUMERAZIONE CIRCUITO	DISTRIBUZIONE		44	L2NPE	45		L1NPE		46		L3NPE		47		L2NPE		48		L1NPE		49		L3NPE		50		L3NPE		51		L1NPE		52		L2NPE
DESCRIZIONE CIRCUITO			-QCA.31 Quadro QE.LT4 Sezione CA (*)		-QCA.32 Quadro QE.LT5 Sezione CA				-QCA.33 Quadro QE.LT6 Sezione CA				-QCA.34 Quadro QE.LT7 Sezione CA				-QCA.35 Quadro QE.LT8 Sezione CA				-QCA.36 Quadro QE.LT9 Sezione CA				-QCA.37 Quadro QE.LT10 Sezione CA				-QCA.38 Quadro QE.GA1 Sezione CA				-QCA.39 Quadro QE.GA2 Sezione CA		
TIPO APPARECCHIO			iC60 a*		iC60 a*				iC60 a*				iC60 a*				iC60 a*				iC60 a*				iC60 a*				iC60 a*				iC60 a*		
INTERRUTTORE	Icu [kA] / Icn [A]		10		10				10				10				10				10				10				10				10		
Icu - CEI EN 60947-2	N° POLI	In [A]	2P	25	2P	25			2P	25			2P	25			2P	25			2P	25			2P	25			2P	25			2P	25	
Icn - CEI EN 60898	CURVA/SGANCIATORE		C		C				C				C				C				C				C				C				C		
	Ir [A]	tr [s]	25		25				25				25				25				25				25				25				25		
	Isd [A]	tsd [s]	250		250				250				250				250				250				250				250				250		
	Ii [A]																																		
	Ig [A]	tg [s]																																	
DIFFERENZIALE	TIPO	CLASSE																																	
	Idn [A]	tdn [ms]																																	
CONTATTORE	TIPO	CLASSE																																	
TELERUTTORE	BOBINA [V]	N. POLI	In [A]																																
TERMICO	TIPO	Irth [A]																																	
FUSIBILE	N. POLI	In [A]																																	
ALTRE APP.	TIPO	MODELLO																																	
CONDUTTURA	TIPO ISOLAMENTO	POSA			EPR		61		EPR		61		EPR		61		EPR		61		EPR		61		EPR		61		EPR		61		EPR		61
	SEZIONE FASE-N-PE/PEN [mmq]				1x6	1x6	1x6		1x6	1x6	1x6		1x10	1x10	1x10		1x10	1x10	1x10		1x16	1x16	1x16		1x16	1x16	1x16		1x6	1x6	1x6		1x6	1x6	1x6
	Ib [A]	Iz [A]			11,6		34,5		11,6		34,5		11,6		46,5		11,6		46,5		11,6		60,5		11,6		60,5		5,8		34,5		5,8		34,5
	Un [V]	P [kW]		2,3	230		2,3		230		2,3		230		2,3		230		2,3		230		2,3		230		2,3		230		1,2		230		1,2
FONDO LINEA	Icc min [kA]	Icc max [kA]			0,37		0,9		0,37		0,9		0,23		0,5		0,23		0,5		0,23		0,5		0,26		0,6		0,11		0,3		0,13		0,3
	LUNGHEZZA [m]	dV TOTALE [%]			45		3,5		45		3,5		125		4,5		120		4,4		200		4,6		170		4,2		160		4,8		135		4,3
NOTE					FG18OM16-0,6/1 kV B2ca-s1a,d1,a1				FG18OM16-0,6/1 kV B2ca-s1a,d1,a1				FG18OM16-0,6/1 kV B2ca-s1a,d1,a1				FG18OM16-0,6/1 kV B2ca-s1a,d1,a1				FG18OM16-0,6/1 kV B2ca-s1a,d1,a1				FG18OM16-0,6/1 kV B2ca-s1a,d1,a1				FG18OM16-0,6/1 kV B2ca-s1a,d1,a1				FG18OM16-0,6/1 kV B2ca-s1a,d1,a1				FG18OM16-0,6/1 kV B2ca-s1a,d1,a1		

Ente nazionale per l'aviazione civile
AREOPORTO CIVILE DI LAMEZIA TERME (CZ)

Progetto Esecutivo

QUADRO
QUADRO GENERALE CONTINUITA' ASSOLUTA TERMINAL PARTENZE (QCA)

TITOLO
SCHEMA UNIFILARE DI POTENZA

FOGLIO 75 | SEGUE 76

TOT. FOGLI 126

* Selettività

** Filiazione (valore in kA)

NUMERAZIONE MORSETTI			-WC61.1.46			-WC61.1.47			-WC61.1.48			-WC61.1.49			-WC61.1.50			-WC61.1.51			-WC61.1.52			-WC61.1.53			-WC61.1.54		
NUMERAZIONE CIRCUITO		DISTRIBUZIONE	53		L3NPE	54		L1NPE	55		L2NPE	56		L3NPE	57		L1NPE	58		L2NPE	59		L3NPE	60		L2NPE	61		L1NPE
DESCRIZIONE CIRCUITO			-QCA.40 Quadro QE.GA3 Sezione CA			-QCA.41 Quadro QE.GA4 Sezione CA			-QCA.42 Quadro QE.GA5 Sezione CA			-QCA.43 Quadro QE.GA6 Sezione CA			-QCA.44 Quadro QE.GA7 Sezione CA			-QCA.45 Quadro QE.GA8 Sezione CA			-QCA.46 Quadro QE.GA9 Sezione CA			-QCA.47 Quadro QE.GA10 Sezione CA			-QCA.48 Quadro QE.CP1 Sezione CA		
TIPO APPARECCHIO			iC60 a*			iC60 a*			iC60 a*			iC60 a*			iC60 a*			iC60 a*			iC60 a*			iC60 a*			iC60 a*		
INTERRUTTORE	Icu [kA] / Icn [A]		10			10			10			10			10			10			10			10			10		
Icu - CEI EN 60947-2	N° POLI	In [A]	2P	25		2P	25		2P	25		2P	25		2P	25		2P	25		2P	25		2P	25		2P	25	
Icn - CEI EN 60898	CURVA/SGANCIATORE		C			C			C			C			C			C			C			C			C		
	Ir [A]	tr [s]	25			25			25			25			25			25			25			25			25		
	Isd [A]	tsd [s]	250			250			250			250			250			250			250			250			250		
	Ii [A]																												
	Ig [A]	tg [s]																											
DIFFERENZIALE	TIPO	CLASSE																											
	Idn [A]	tdn [ms]																											
CONTATTORE	TIPO	CLASSE																											
TELERUTTORE	BOBINA [V]	N. POLI	In [A]																										
TERMICO	TIPO	Irth [A]																											
FUSIBILE	N. POLI	In [A]																											
ALTRE APP.	TIPO	MODELLO																											
CONDUTTURA	TIPO ISOLAMENTO	POSA	EPR	61		EPR	61		EPR	61		EPR	61		EPR	61		EPR	61		EPR	61		EPR	61		EPR	61	
	SEZIONE FASE-N-PE/PEN [mmq]		1x6	1x6	1x6	1x6	1x6	1x6	1x6	1x6	1x6	1x10	1x10	1x10	1x10	1x10	1x10	1x10	1x10	1x10	1x10	1x10	1x10	1x16	1x16	1x16	1x6	1x6	1x6
	Ib [A]	Iz [A]	5,8	34,5		5,8	34,5		5,8	34,5		5,8	46,5		5,8	46,5		5,8	46,5		5,8	46,5		5,8	60,5		5,8	34,5	
	Un [V]	P [kW]	230	1,2		230	1,2		230	1,2		230	1,2		230	1,2		230	1,2		230	1,2		230	1,2		230	1,2	
FONDO LINEA	Icc min [kA]	Icc max [kA]	0,13	0,3		0,12	0,3		0,11	0,3		0,16	0,4		0,15	0,3		0,13	0,3		0,13	0,3		0,19	0,4		0,24	0,6	
	LUNGHEZZA [m]	dV TOTALE [%]	135	4,3		140	4,4		155	4,7		180	3,9		195	4		220	4,3		220	4,3		235	3,6		70	3,2	
NOTE			FG18OM16-0,6/1 kV B2ca-s1a,d1,a1			FG18OM16-0,6/1 kV B2ca-s1a,d1,a1			FG18OM16-0,6/1 kV B2ca-s1a,d1,a1			FG18OM16-0,6/1 kV B2ca-s1a,d1,a1			FG18OM16-0,6/1 kV B2ca-s1a,d1,a1			FG18OM16-0,6/1 kV B2ca-s1a,d1,a1			FG18OM16-0,6/1 kV B2ca-s1a,d1,a1			FG18OM16-0,6/1 kV B2ca-s1a,d1,a1			FG18OM16-0,6/1 kV B2ca-s1a,d1,a1			FG18OM16-0,6/1 kV B2ca-s1a,d1,a1		

Ente nazionale per l'aviazione civile
AREOPORTO CIVILE DI LAMEZIA TERME (CZ)

Progetto Esecutivo

QUADRO
QUADRO GENERALE CONTINUITA' ASSOLUTA TERMINAL PARTENZE (QCA)

TITOLO
SCHEMA UNIFILARE DI POTENZA

FOGLIO 76 | SEGUE 77

TOT. FOGLI 126

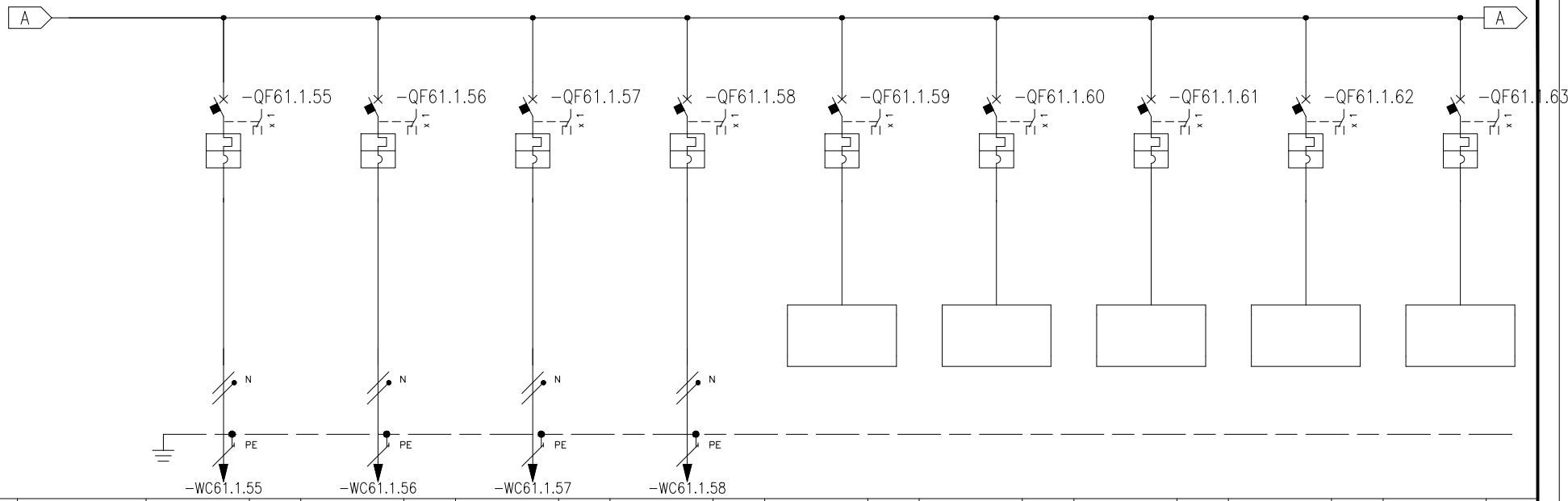

* Selettività

** Filiazione (valore in kA)

NUMERAZIONE MORSETTI			-WC61.1.55			-WC61.1.56			-WC61.1.57			-WC61.1.58												
NUMERAZIONE CIRCUITO		DISTRIBUZIONE	62		L2NPE	63		L3NPE	64		L1NPE	65		L1NPE	66		L1NPE	67		L1NPE	68		L1NPE	69		L1NPE	70		L1NPE
DESCRIZIONE CIRCUITO			-QCA.49 Quadro QE.CP2 Sezione CA			-QCA.50 Quadro QE.CP3 Sezione CA			-QCA.51 Quadro telecontrollo QTLC.2 loc. QGBT			-QCA.52 Quadro QKNX componenti generali			Riserva			Riserva			Riserva			Riserva			Riserva		
TIPO APPARECCHIO			iC60 a*			iC60 a*			iC60 a*			iC60 a*			iC60 a*			iC60 a*			iC60 a*			iC60 a*			iC60 a*		
INTERRUTTORE	Icu [kA] / Icn [A]		10			10			10			10			10			10			10			10			10		
Icu - CEI EN 60947-2	N° POLI	In [A]	2P	25		2P	25		2P	20		2P	16		2P	20		2P	20		2P	20		2P	20		2P	20	
Icn - CEI EN 60898	CURVA/SGANCIATORE		C			C			C			C			C			C			C			C			C		
	Ir [A]	tr [s]	25			25			20			16			20			20			20			20			20		
	Isd [A]	tsd [s]	250			250			200			160			200			200			200			200			200		
	Ii [A]																												
	Ig [A]	tg [s]																											
DIFFERENZIALE	TIPO	CLASSE																											
	Idn [A]	tdn [ms]																											
CONTATTORE	TIPO	CLASSE																											
TELERUTTORE	BOBINA [V]	N. POLI	In [A]																										
TERMICO	TIPO	Irth [A]																											
FUSIBILE	N. POLI	In [A]																											
ALTRE APP.	TIPO	MODELLO																											
CONDUTTURA	TIPO ISOLAMENTO	POSA	EPR	61		EPR	61		EPR	13		EPR	13																
	SEZIONE FASE-N-PE/PEN [mmq]		1x6	1x6	1x6	1x6	1x6	1x6	1x4	1x4	1x4	1x2,5	1x2,5	1x2,5															
	Ib [A]	Iz [A]	5,8	34,5		5,8	34,5		7,6	35,8		0	26,3																
	Un [V]	P [kW]	230	1,2		230	1,2		230	1,5		230																	
FONDO LINEA	Icc min [kA]	Icc max [kA]	0,24	0,6		0,21	0,5		0,69	1,6		0,45	1																
	LUNGHEZZA [m]	dV TOTALE [%]	70	3,2		80	3,4		15	2,5		15	2																
NOTE			FG18OM16-0,6/1 kV B2ca-s1a,d1,a1			FG18OM16-0,6/1 kV B2ca-s1a,d1,a1			FG16OM16-0,6/1 kV Cca-s1b,d1,a1			FG16OM16-0,6/1 kV Cca-s1b,d1,a1																	

Ente nazionale per l'aviazione civile **AREOPORTO CIVILE DI LAMEZIA TERME (CZ)**	**Progetto Esecutivo**	QUADRO QUADRO GENERALE CONTINUITA' ASSOLUTA TERMINAL PARTENZE (QCA) TITOLO SCHEMA UNIFILARE DI POTENZA	FOGLIO 77 / SEGUE 78 TOT. FOGLI 126

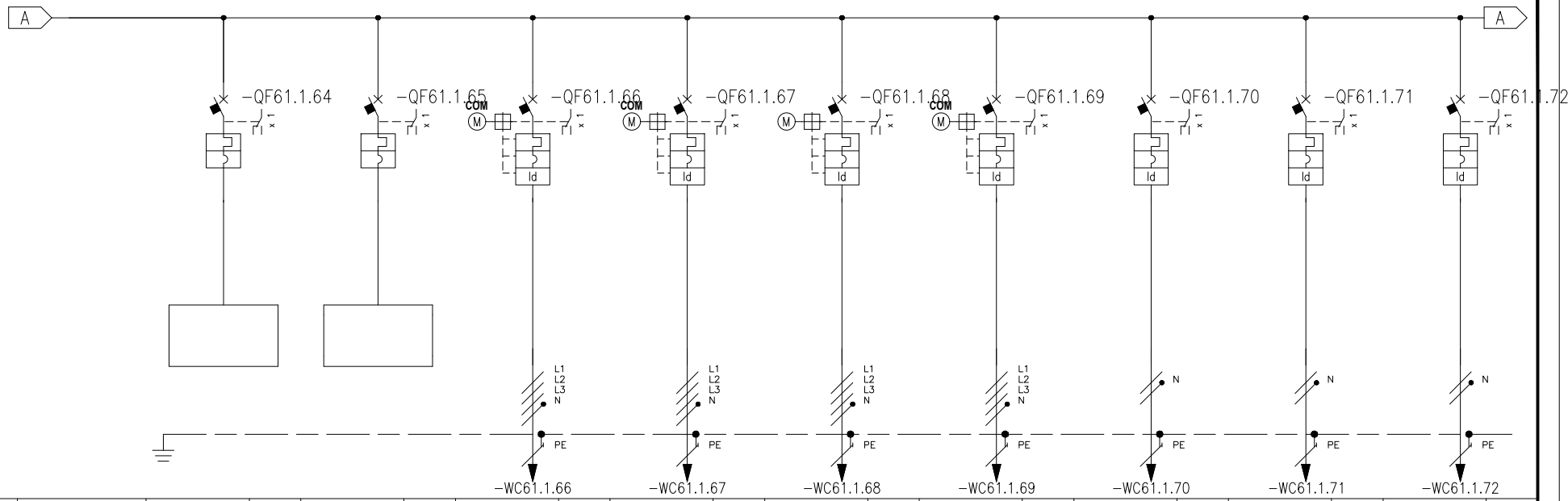

* Selettività

** Filiazione (valore in kA)

NUMERAZIONE MORSETTI																															
									-WC61.1.66			-WC61.1.67			-WC61.1.68			-WC61.1.69			-WC61.1.70			-WC61.1.71			-WC61.1.72		
NUMERAZIONE CIRCUITO		DISTRIBUZIONE	71		L1NPE	72		L1NPE	73		L1L2L3NPE	74		L1L2L3NPE	75		L1L2L3NPE	76		L1L2L3NPE	77		L3NPE	78		L1NPE	79		L2NPE
DESCRIZIONE CIRCUITO			Riserva			Riserva			-QCA.F1 Pannello informativo hall partenze			-QCA.F2 Pannello informativo controlli sicurezza			-QCA.F3 Pannello informativo food court			-QCA.F4 Pannello informativo imbarchi			-QCA.F5 Postazioni check-in automatiche ingresso			-QCA.F6 Varchi e-gate controllo passaporti			-QCA.F7 Porte motorizzate ingresso 1 land-side		
TIPO APPARECCHIO			iC60 a*			iC60 a*			iC60 H*+ motore			iC60 H*+ motore			iC60 H*+ motore			iC60 H*+ motore			iC60 a*			iC60 a*			iC60 a*		
INTERRUTTORE	Icu [kA] / Icn [A]		10			10			15			15			15			15			10			10			10		
Icu - CEI EN 60947-2	N° POLI	In [A]	2P	20		2P	20		4P	16		4P	16		4P	16		4P	20		2P	16		2P	16		2P	16	
Icn - CEI EN 60898	CURVA/SGANCIATORE		C			C			C			C			C			C			C			C			C		
	Ir [A]	tr [s]	20			20			16			16			16			20			16			16			16		
	Isd [A]	tsd [s]	200			200			160			160			160			200			160			160			160		
	Ii [A]																												
	Ig [A]	tg [s]																											
DIFFERENZIALE	TIPO	CLASSE							Vigi	A		Vigi	A		Vigi	A		Vigi	A		Vigi	A		Vigi	A		Vigi	A	
	Idn [A]	tdn [ms]							0,5	Istantaneo		0,5	Istantaneo		0,5	Istantaneo		0,5	Istantaneo		0,3	Istantaneo		0,3	Istantaneo		0,3	Istantaneo	
CONTATTORE	TIPO	CLASSE																											
TELERUTTORE	BOBINA [V]	N. POLI	In [A]																										
TERMICO	TIPO	Irth [A]																											
FUSIBILE	N. POLI	In [A]																											
ALTRE APP.	TIPO	MODELLO																											
CONDUTTURA	TIPO ISOLAMENTO	POSA							EPR	13		EPR	13		EPR	13		EPR	13		EPR	61		EPR	61		EPR	13	
	SEZIONE FASE-N-PE/PEN [mmq]								1x4	1x4	1x4	1x4	1x4	1x4	1x4	1x4	1x4	1x6	1x6	1x6	1x10	1x10	1x10	1x10	1x10	1x10	1x4	1x4	1x4
	Ib [A]	Iz [A]							4,8	30,2		4,8	30,2		4,8	30,2		6,4	38,9		7,2	46,5		4,8	46,5		2,4	35,8	
	Un [V]	P [kW]							400	3		400	3		400	3		400	4		230	1,5		230	1		230	0,5	
FONDO LINEA	Icc min [kA]	Icc max [kA]							0,1	0,5		0,06	0,3		0,07	0,3		0,11	0,5		0,23	0,5		0,2	0,5		0,08	0,2	
	LUNGHEZZA [m]	dV TOTALE [%]							120	3,3		200	4,2		160	3,7		160	3,5		120	3,6		140	3,2		150	3,6	
NOTE									FG18OM16-0,6/1 kV B2ca-s1a,d1,a1			FG18OM16-0,6/1 kV B2ca-s1a,d1,a1			FG18OM16-0,6/1 kV B2ca-s1a,d1,a1			FG18OM16-0,6/1 kV B2ca-s1a,d1,a1			FG18OM16-0,6/1 kV B2ca-s1a,d1,a1			FG18OM16-0,6/1 kV B2ca-s1a,d1,a1			FG18OM16-0,6/1 kV B2ca-s1a,d1,a1		

Ente nazionale per l'aviazione civile
AREOPORTO CIVILE DI LAMEZIA TERME (CZ)

Progetto Esecutivo

QUADRO
QUADRO GENERALE CONTINUITA' ASSOLUTA TERMINAL PARTENZE (QCA)

TITOLO
SCHEMA UNIFILARE DI POTENZA

FOGLIO 78 | SEGUE 79

TOT. FOGLI 126

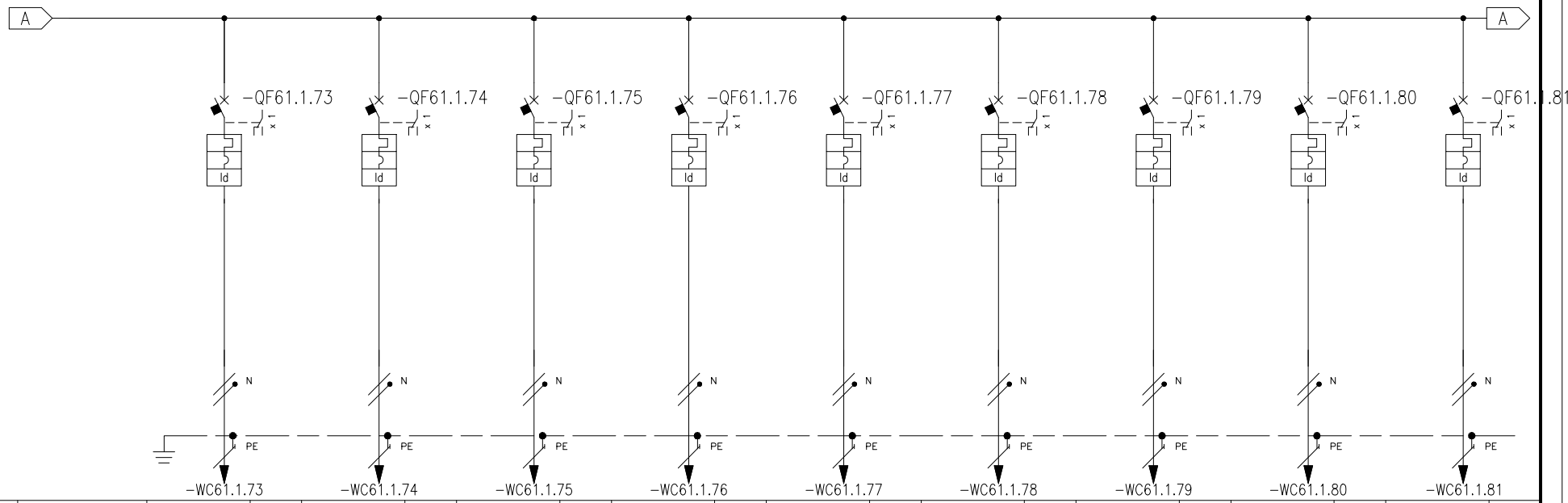

* Selettività

** Filiazione (valore in kA)

NUMERAZIONE MORSETTI			-WC61.1.73			-WC61.1.74			-WC61.1.75			-WC61.1.76			-WC61.1.77			-WC61.1.78			-WC61.1.79			-WC61.1.80			-WC61.1.81		
NUMERAZIONE CIRCUITO	DISTRIBUZIONE		80	L3NPE		81	L1NPE		82	L2NPE		83	L3NPE		84	L1NPE		85	L2NPE		86	L3NPE		87	L1NPE		88	L2NPE	
DESCRIZIONE CIRCUITO			-QCA.F8 Porte motorizzate ingresso 2 land-side			-QCA.F9 Porte motorizzate ingresso 3 land-side			-QCA.F10 Porte motorizzate bussole gate 1-2			-QCA.F11 Porte motorizzate bussole gate 3-4			-QCA.F12 Porte motorizzate bussole gate 5-6			-QCA.F13 Porte motorizzate bussole gate 7-8			-QCA.F14 Porte motorizzate bussole gate 9-10			-QCA.F15 Prese fm speciali hall land-side cir.1			-QCA.F16 Prese fm speciali hall land-side cir.2		
TIPO APPARECCHIO			iC60 a*			iC60 a*			iC60 a*			iC60 a*			iC60 a*			iC60 a*			iC60 a*			iC60 a*			iC60 a*		
INTERRUTTORE	Icu [kA] / Icn [A]		10			10			10			10			10			10			10			10			10		
Icu - CEI EN 60947-2	N° POLI	In [A]	2P	16		2P	16		2P	16		2P	16		2P	16		2P	16		2P	16		2P	16		2P	16	
Icn - CEI EN 60898	CURVA/SGANCIATORE		C			C			C			C			C			C			C			C			C		
	Ir [A]	tr [s]	16			16			16			16			16			16			16			16			16		
	Isd [A]	tsd [s]	160			160			160			160			160			160			160			160			160		
	Ii [A]																												
	Ig [A]	tg [s]																											
DIFFERENZIALE	TIPO	CLASSE	Vigi	A		Vigi	A		Vigi	A		Vigi	A		Vigi	A		Vigi	A		Vigi	A		Vigi	A SI		Vigi	A SI	
	Idn [A]	tdn [ms]	0,3	Istantaneo		0,3	Istantaneo		0,3	Istantaneo		0,3	Istantaneo		0,3	Istantaneo		0,3	Istantaneo		0,3	Istantaneo		0,03	Istantaneo		0,03	Istantaneo	
CONTATTORE	TIPO	CLASSE																											
TELERUTTORE	BOBINA [V]	N. POLI	In [A]																										
TERMICO	TIPO	Irth [A]																											
FUSIBILE	N. POLI	In [A]																											
ALTRE APP.	TIPO	MODELLO																											
CONDUTTURA	TIPO ISOLAMENTO	POSA	EPR	13		EPR	13		EPR	61		EPR	61		EPR	61		EPR	61		EPR	61		EPR	13		EPR	13	
	SEZIONE FASE-N-PE/PEN [mmq]		1x4	1x4	1x4	1x4	1x4	1x4	1x4	1x4	1x4	1x4	1x4	1x4	1x4	1x4	1x4	1x6	1x6	1x6	1x6	1x6	1x6	1x6	1x6	1x6	1x6	1x6	1x6
	Ib [A]	Iz [A]	2,4	35,8		2,4	35,8		2,4	27,5		2,4	27,5		2,4	27,5		2,4	34,5		2,4	34,5		5,1	46		5,1	46	
	Un [V]	P [kW]	230	0,5		230	0,5		230	0,5		230	0,5		230	0,5		230	0,5		230	0,5		230	1		230	1	
FONDO LINEA	Icc min [kA]	Icc max [kA]	0,06	0,1		0,05	0,1		0,07	0,2		0,07	0,2		0,06	0,2		0,09	0,2		0,08	0,2		0,09	0,2		0,09	0,2	
	LUNGHEZZA [m]	dV TOTALE [%]	200	4,2		250	4,7		160	3,7		160	3,7		180	4		200	3,5		220	3,6		200	4,9		200	4,9	
NOTE			FG18OM16-0,6/1 kV B2ca-s1a,d1,a1			FG18OM16-0,6/1 kV B2ca-s1a,d1,a1			FG18OM16-0,6/1 kV B2ca-s1a,d1,a1			FG18OM16-0,6/1 kV B2ca-s1a,d1,a1			FG18OM16-0,6/1 kV B2ca-s1a,d1,a1			FG18OM16-0,6/1 kV B2ca-s1a,d1,a1			FG18OM16-0,6/1 kV B2ca-s1a,d1,a1			FG18OM16-0,6/1 kV B2ca-s1a,d1,a1			FG18OM16-0,6/1 kV B2ca-s1a,d1,a1		

Ente nazionale per l'aviazione civile **AREOPORTO CIVILE DI LAMEZIA TERME (CZ)**	**Progetto Esecutivo**	QUADRO QUADRO GENERALE CONTINUITA' ASSOLUTA TERMINAL PARTENZE (QCA) TITOLO SCHEMA UNIFILARE DI POTENZA	FOGLIO 79 SEGUE 80 TOT. FOGLI 126

* Selettività

** Filiazione (valore in kA)

NUMERAZIONE MORSETTI			-WC61.1.82				-WC61.1.83						-WC61.1.85		-WC61.1.86		-WC61.1.87		-WC61.1.88		-WC61.1.89			
NUMERAZIONE CIRCUITO		DISTRIBUZIONE	89		L3NPE	90		L1NPE	91		L2NPE	92		L3NPE	93		L1NPE	94		L2NPE	95		L2NPE	96		L3NPE	97		L1NPE
DESCRIZIONE CIRCUITO			-QCA.F17 Prese fm speciali controllo passaporti			-QCA.F18 Prese fm speciali spazi circolazione			-QCA.F19 Prese fm speciali area duty-free (*)			-QCA.F20 Prese fm speciali area food-court			-QCA.F21 Prese fm speciali hall imbarchi circ.1			-QCA.F22 Prese fm speciali hall imbarchi circ.2			-QCA.F23 Postazioni prereg. Extra Shengen land-side			-QCA.F24 Postazioni prereg. Extra Shengen contr. pass.			Riserva		
TIPO APPARECCHIO			iC60 a*			iC60 a*			iC60 a*			iC60 a*			iC60 a*			iC60 a*			iC60 a*			iC60 a*			iC60 a*		
INTERRUTTORE	Icu [kA] / Icn [A]		10			10			10			10			10			10			10			10			10		
Icu - CEI EN 60947-2	N° POLI	In [A]	2P	16		2P	16		2P	16		2P	16		2P	16		2P	16		2P	16		2P	16		2P	16	
Icn - CEI EN 60898	CURVA/SGANCIATORE		C			C			C			C			C			C			C			C			C		
	Ir [A]	tr [s]	16			16			16			16			16			16			16			16			16		
	Isd [A]	tsd [s]	160			160			160			160			160			160			160			160			160		
	Ii [A]																												
	Ig [A]	tg [s]																											
DIFFERENZIALE	TIPO	CLASSE	Vigi	A SI		Vigi	A SI		Vigi	A SI		Vigi	A SI		Vigi	A SI		Vigi	A SI		Vigi	A		Vigi	A		Vigi	A SI	
	Idn [A]	tdn [ms]	0,03	Istantaneo		0,03	Istantaneo		0,03	Istantaneo		0,03	Istantaneo		0,03	Istantaneo		0,03	Istantaneo		0,3	Istantaneo		0,3	Istantaneo		0,03	Istantaneo	
CONTATTORE	TIPO	CLASSE																											
TELERUTTORE	BOBINA [V]	N. POLI	In [A]																										
TERMICO	TIPO	Irth [A]																											
FUSIBILE	N. POLI	In [A]																											
ALTRE APP.	TIPO	MODELLO																											
CONDUTTURA	TIPO ISOLAMENTO	POSA	EPR	13		EPR	13					EPR	13		EPR	13		EPR	13		EPR	61		EPR	61				
	SEZIONE FASE-N-PE/PEN [mmq]		1x6	1x6	1x6	1x6	1x6	1x6				1x6	1x6	1x6	1x6	1x6	1x6	1x10	1x10	1x10	1x6	1x6	1x6	1x6	1x6	1x6			
	Ib [A]	Iz [A]	5,1	46		5,1	46					5,1	46		5,1	46		5,1	62,8		4,8	34,5		4,8	34,5				
	Un [V]	P [kW]	230	1		230	1				1	230	1		230	1		230	1		230	1		230	1				
FONDO LINEA	Icc min [kA]	Icc max [kA]	0,12	0,3		0,11	0,3					0,1	0,2		0,09	0,2		0,14	0,3		0,14	0,3		0,14	0,3				
	LUNGHEZZA [m]	dV TOTALE [%]	140	4		160	4,3					180	4,6		200	4,9		210	3,8		120	3,7		120	3,7				
NOTE			FG18OM16-0,6/1 kV B2ca-s1a,d1,a1			FG18OM16-0,6/1 kV B2ca-s1a,d1,a1						FG18OM16-0,6/1 kV B2ca-s1a,d1,a1			FG18OM16-0,6/1 kV B2ca-s1a,d1,a1			FG18OM16-0,6/1 kV B2ca-s1a,d1,a1			FG18OM16-0,6/1 kV B2ca-s1a,d1,a1			FG18OM16-0,6/1 kV B2ca-s1a,d1,a1					

Ente nazionale per l'aviazione civile
AREOPORTO CIVILE DI LAMEZIA TERME (CZ)

Progetto Esecutivo

QUADRO
QUADRO GENERALE CONTINUITA' ASSOLUTA TERMINAL PARTENZE (QCA)

TITOLO
SCHEMA UNIFILARE DI POTENZA

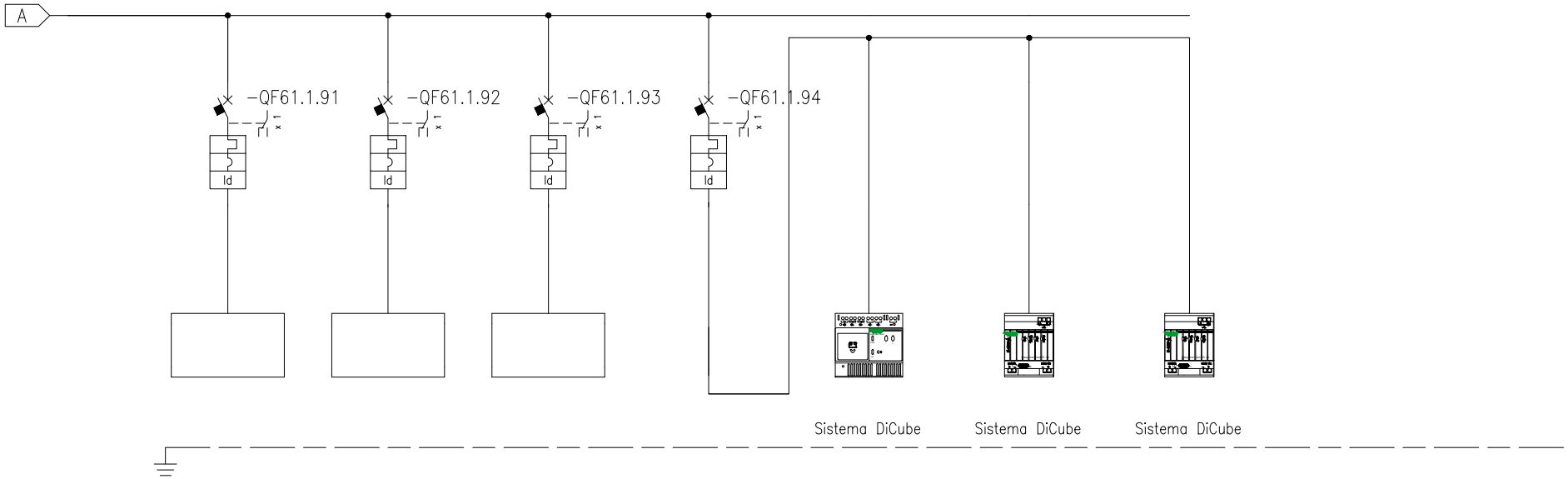

* Selettività

** Filiazione (valore in kA)

NUMERAZIONE MORSETTI

NUMERAZIONE CIRCUITO		DISTRIBUZIONE	98	L1NPE	99	L1NPE	100	L1NPE	101	L1NPE	102	L1NPE	103	L1NPE	104	L1NPE
DESCRIZIONE CIRCUITO			Riserva		Riserva		Riserva		Riserva KNX		Centralina emergenze		Controllore linee CE1-CE2		Controllore linee CE3-CE4	
TIPO APPARECCHIO			iC60 a*		iC60 a*		iC60 a*		iC60 a*							
INTERRUTTORE	Icu [kA] / Icn [A]		10		10		10		10							
Icu - CEI EN 60947-2	N. POLI	In [A]	2P	16	2P	20	2P	10	2P	10						
Icn - CEI EN 60898-1	CURVA/SGANCIATORE		C		C		C		C							
	Ir [A]	tr [s]	16		20		10		10							
	Isd [A]	tsd [s]	160		200		100		100							
	Ii [A]															
	Ig [A]	tg [s]														
DIFFERENZIALE	TIPO	CLASSE	Vigi	A SI	Vigi	A SI	Vigi	A	Vigi	A						
	Idn [A]	tdn [ms]	0,03	Istantaneo	0,03	Istantaneo	0,03	Istantaneo	0,03	Istantaneo						
CONTATTORE	TIPO	CLASSE														
TELERUTTORE	BOBINA [V]	N. POLI / In [A]														
TERMICO	TIPO	Irth [A]														
FUSIBILE	N. POLI	In [A]														
ALTRE APP.	TIPO	MODELLO														
CONDUTTURA	TIPO ISOLAMENTO	POSA														
	SEZIONE FASE-N-PE/PEN [mmq]															
	Ib [A]	Iz [A]														
	Un [V]	P [kW]														
FONDO LINEA	Icc min [kA]	Icc max [kA]														
	LUNGHEZZA [m]	dV TOTALE [%]														
NOTE																

Ente nazionale per l'aviazione civile **AREOPORTO CIVILE DI LAMEZIA TERME (CZ)**	**Progetto Esecutivo**	QUADRO QUADRO GENERALE CONTINUITA' ASSOLUTA TERMINAL PARTENZE (QCA) TITOLO SCHEMA UNIFILARE DI POTENZA	FOGLIO 81 / SEGUE 82 TOT. FOGLI 126

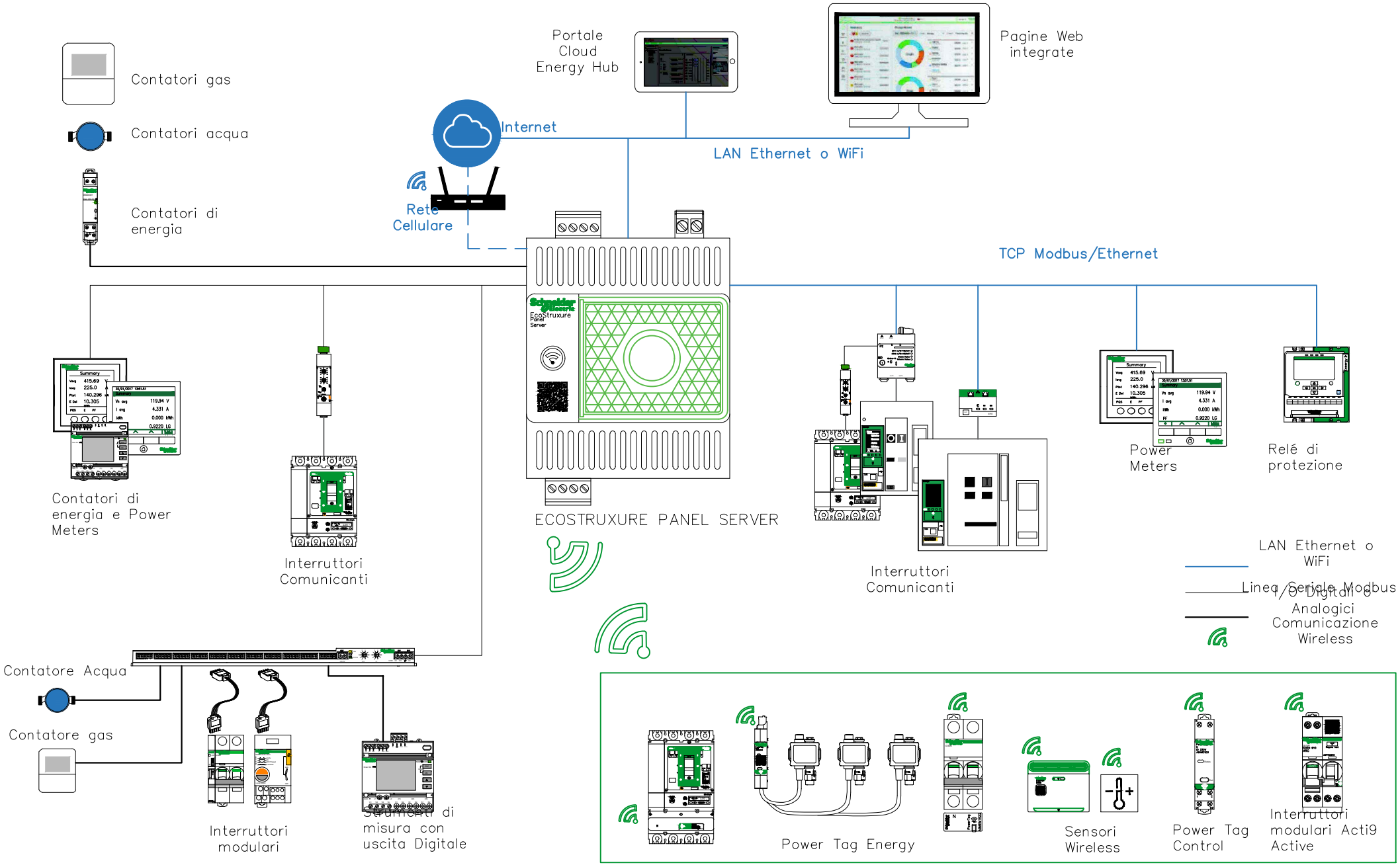

Ente nazionale per l'aviazione civile **AREOPORTO CIVILE DI LAMEZIA TERME (CZ)**	**Progetto Esecutivo**	QUADRO QUADRO GENERALE CONTINUITA' ASSOLUTA TERMINAL PARTENZE (QCA) TITOLO SCHEMA FUNZIONALITA' DATA LOGGER	FOGLIO 82 / SEGUE 83 TOT. FOGLI 126

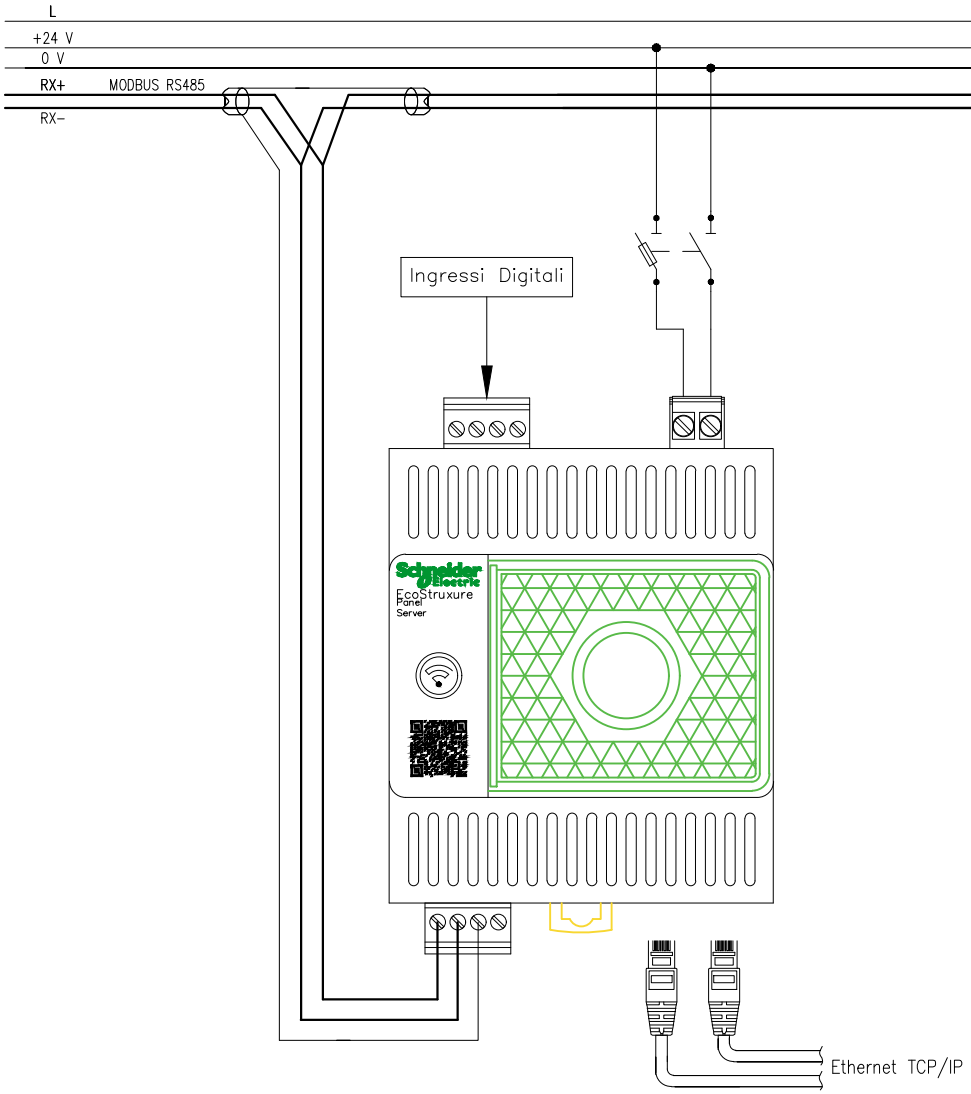

EcoStruxure Panel Server – Universal
cod. PAS600L/PAS600

Dispositivo datalogger dotato di pagine web integrate ed in grado di garantire una connessione ai software di supervisione e monitoraggio come EcoStruxure Power Monitoring Expert, ai sistemi BMS e ad applicazioni cloud come EcoStruxure Energy Hub. le funzioni principali del dispositivo sono:

- Gateway all-in-one per prelevare e storicizzare in un unico dispositivo i dati provenienti sia dai sensori wireless che dai dispositivi Modbus ed ottimizzare la gestione dell'energia
- Funzionamento semplificato tramite pagine web integrate user friendly e possibilità di gestire allarmi per una migliore gestione degli asset elettrici
- Messa in servizio semplificata tramite EcoStruxure Power Commissioning, tramite rilevamento automatico dei device e funzionamento plug & play
- Prodotto sicuro, progettato e sviluppato secondo i rigidi canoni della cybersecurity in conformità a IEC 62443-4-1

Applicazioni Cloud:

EcoStruxure Panel Server può essere connesso alla piattaforma di monitoraggio cloud Energy Hub (QR code sullo schema), con la quale è possibile accedere in maniera aggregata ai dati dui consumi di impianti ed edifici. La piattaforma consente di accedere da remoto ai dati di monitoraggio di tutti i siti connessi, effettuare benchmarking delle grandezze energetiche per utenza/ area / sito, allocare i costi generati dalle utenze, generare dei report automatici mensilmente.

Caratteristiche tecniche:

- Alimentazione: Da 110 a 277 V CA/CC (+/-10%) (solo PAS600) - 24 V CC (+/-10%) (solo PAS600L)
- Ingombro modulare: 72 mm (4 moduli)
- Connettività: 2 porte Ethernet, 10/100BASE-T configurabili con indirizzo IP statico o DHCP client, 1 porta modbus RS485, 2 ingressi digitali impulsivi e/o IO (solo PAS600L), Wireless IEEE 802.15.4, Wi-Fi2.4 GHz

Dispositivi supportati:

- Dispositivi cablati che comunicano tramite Modbus-SL, Modbus TCP/IP o ingressi digitali:
  a. Interruttori automatici aperti e scatolati (Masterpact MTZ, Compact NSX, NS) e relè di protezione (Sepam, Easergy);
  b. Contatori di energia e Power Meter (Powerlogic system) o contatori di impulsi (Consumo kWh, H20, Gas, etc);
  c. Moduli I/O ;
  d. Gateways (Panel server, Smartlink, ComX, Link150, terze parti, etc);
- Dispositivi wireless:
  e. Sensori PowerTag Energy e PowerLogic Tag e dispositivi modulari gamma Acti9 Active
  f. Sensori ambientali CL110 e TH110
  g. Sensori HeatTag
  h. Ausiliari di segnalazione wireless per interruttori ComPacT NSX e ComPacT NSXm

ACQUISIZIONE SEGNALI DI STATO / SCATTATO DA INTERRUTTORI MODULARI

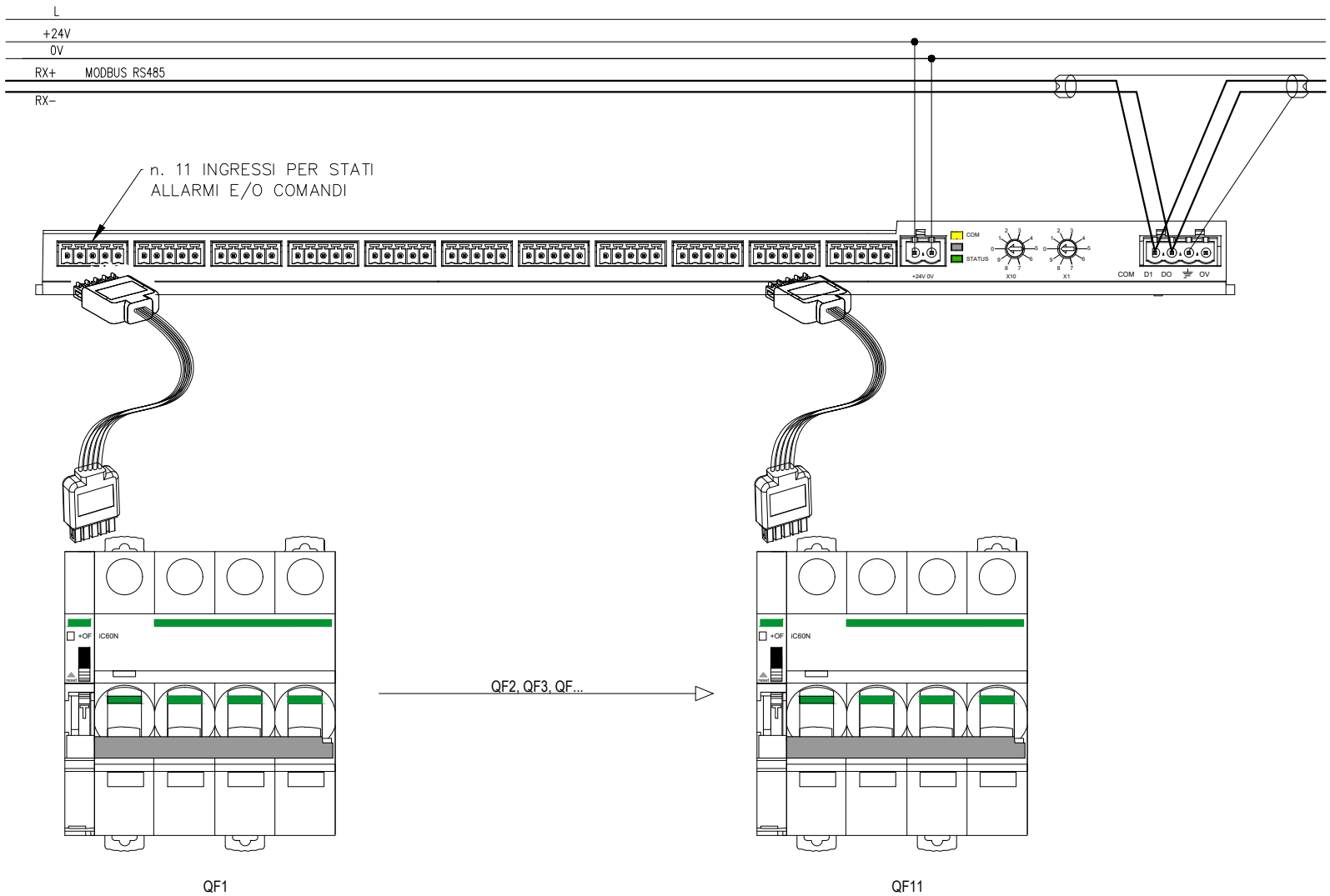

Ente nazionale per l'aviazione civile AREOPORTO CIVILE DI LAMEZIA TERME (CZ)	Progetto Esecutivo	QUADRO QUADRO GENERALE CONTINUITA' ASSOLUTA TERMINAL PARTENZE (QCA)	FOGLIO 84	SEGUE 85
		TITOLO SMARTLINK	TOT. FOGLI 126	

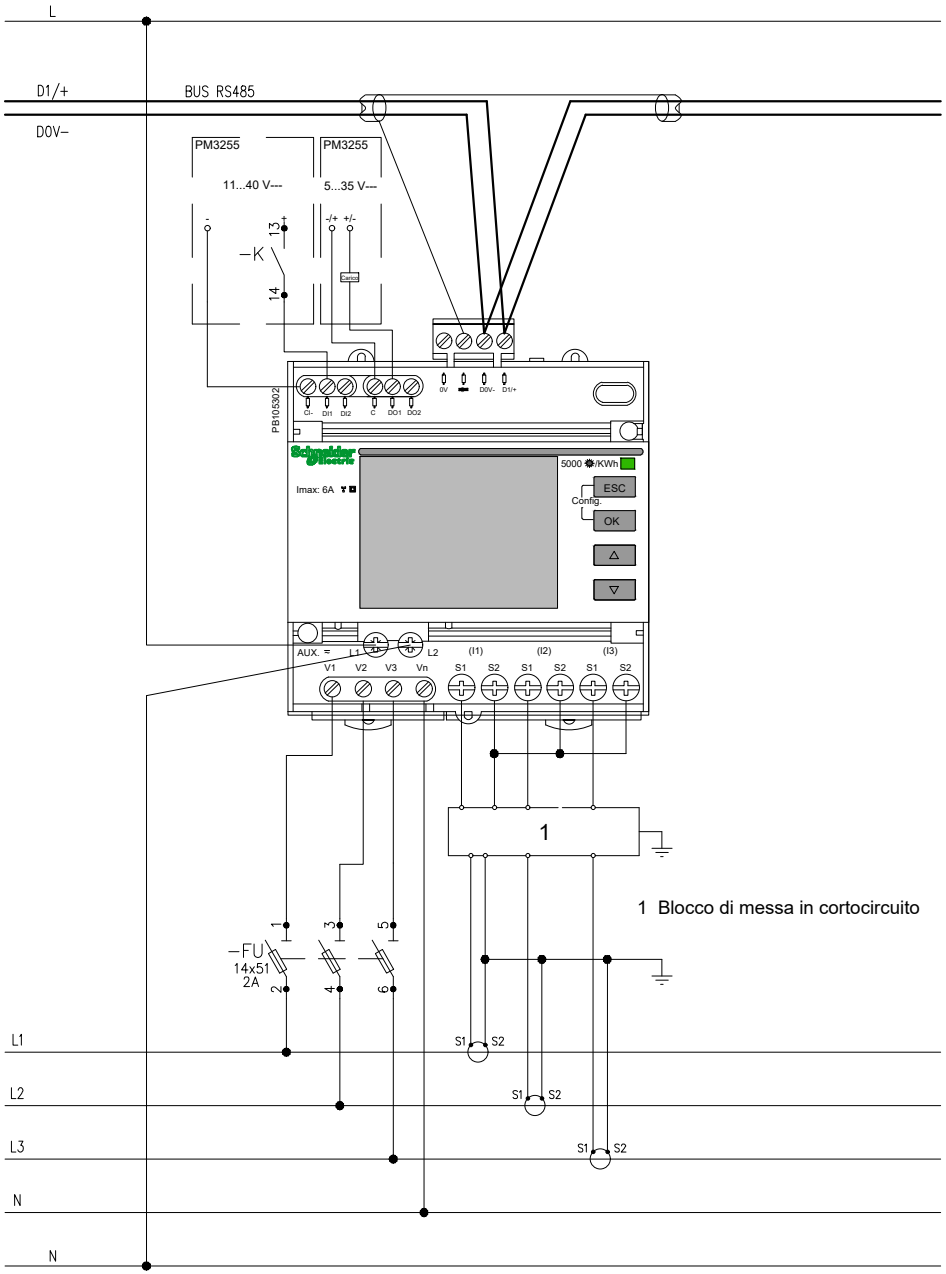

Multimetro Digitale Serie PM32xx

Multimetro digitale con misura di I, V, E, P e Q, f, THD su corrente e tensione e PF.
Adatto per circuiti monofase e trifase (con o senza neutro) e garantisce la misura di energia attiva, sia prodotta che consumata, con precisione in classe 0.5S in conformità alla norma CEI EN 62053–22 e CEI EN 61557–12 PMD/Sx/K55/0.5.

Caratteristiche tecniche:

- Dotato di uscita Modbus RS485,
- 2 ingressi digitali,
- 2 uscite digitali programmabili.
- Dispositivo multitariffa, dotato di memoria interna.
- Tensione di alimentazione da 100/173 a 277/480 V CA con frequenza da 45 a 65 Hz; da 100 a 300 V CC.
- n. 3 TA XXX/5A

Ente nazionale per l'aviazione civile **AREOPORTO CIVILE DI LAMEZIA TERME (CZ)**	**Progetto Esecutivo**	QUADRO QUADRO GENERALE CONTINUITA' ASSOLUTA TERMINAL PARTENZE (QCA)	FOGLIO 85	SEGUE 86
		TITOLO STRUMENTO MISURA	TOT. FOGLI 126	

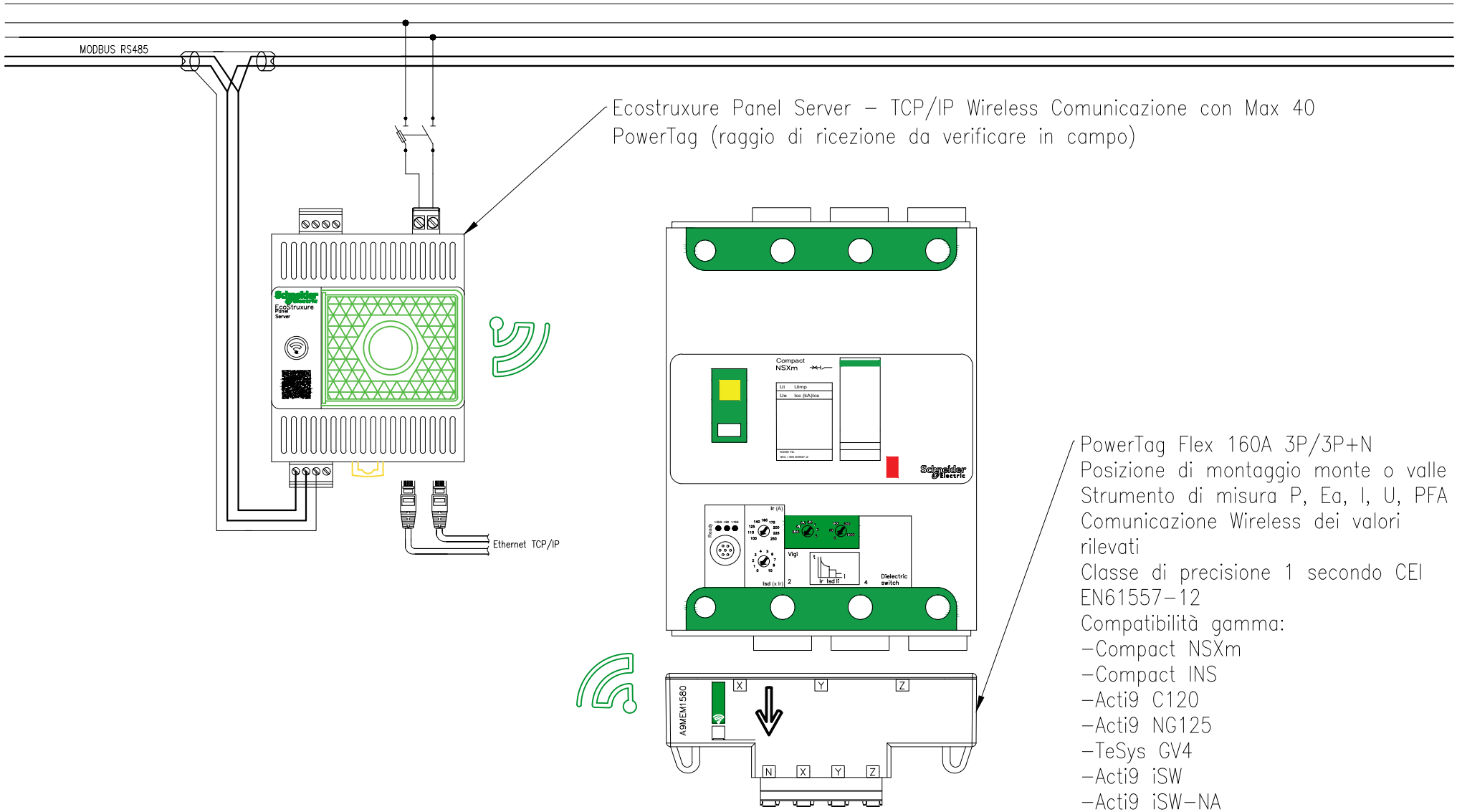

Ente nazionale per l'aviazione civile **AREOPORTO CIVILE DI LAMEZIA TERME (CZ)**	**Progetto Esecutivo**	QUADRO QUADRO GENERALE CONTINUITA' ASSOLUTA TERMINAL PARTENZE (QCA) TITOLO TIPICO MISURA ENERGETICA PARTENZE	FOGLIO 86	SEGUE 87
			TOT. FOGLI 126	

Sensore wireless HeatTag
cod. SMT10020

Sensore intelligente per il rilevamento tempestivo del surriscaldamento dei collegamenti o dei cavi. HeatTag aiuta a prevenire il danneggiamento dei quadri elettrici, analizzando i gas e le particelle presenti nell'aria e segnalando il problema prima della generazione di fumo o dell'imbrunimento dell'isolante.

- Invio di tre livelli di avviso in base alla gravità della situazione rilevata. Quando HeatTag invia un avviso al Panel Server o gateway, il LED di funzionamento lampeggia in arancione.
- Prevenzione dei potenziali danni da incendio mediante analisi dei gas e delle microparticelle emessi dalle guaine dei cavi in caso di surriscaldamento.
- Misura di temperatura e umidità.
- Comunicazione con tutti i Panel Server o gateway EcoStruxure di Schneider Electric , integrazione nelle soluzioni EcoStruxure.

Avviso di rilevamento

HeatTag attiva un avviso quando rileva un riscaldamento anomalo della guaina dei cavi nel quadro elettrico, dovuto a una delle seguenti cause:

- Uno o più collegamenti allentati (resistenza di contatto troppo alta).
- Un cavo di dimensioni non corrette rispetto alla corrente nominale.
- Un sovraccarico non rilevato dall'apparecchiatura di protezione.

Gli avvisi vengono attivati con tre livelli di criticità:

- Livello basso: un cavo si sta surriscaldando lentamente; è necessario pianificare una visita di manutenzione dell'installazione.
- Livello medio: un cavo si sta surriscaldando, è necessario controllare rapidamente l'installazione.
- Livello alto: un cavo si sta surriscaldando rapidamente; è necessario controllare immediatamente l'installazione.

Inoltre HeatTag misura e monitora:

- Qualità dell'aria del quadro/zona di installazione che usa come riferimento per il rilevamento di anomalie sui collegamenti/cavi
- Temperatura e Umidità interna del Quadro
- E' dotato di Autodiagnostica interna di funzionamento, in caso di guasto interno o anomalia invia allarme a due livelli "minore" o "grave"

Nessuna batteria inclusa. HeatTag è alimentato con 110-277VAC (1P+N) e protetto da interruttore magnetotermico 2A curva C o Fusibile ad intervento rapido.

Powerlogic HeatTag sensore per il rilevamento tempestivo del surriscaldamento dei cavi

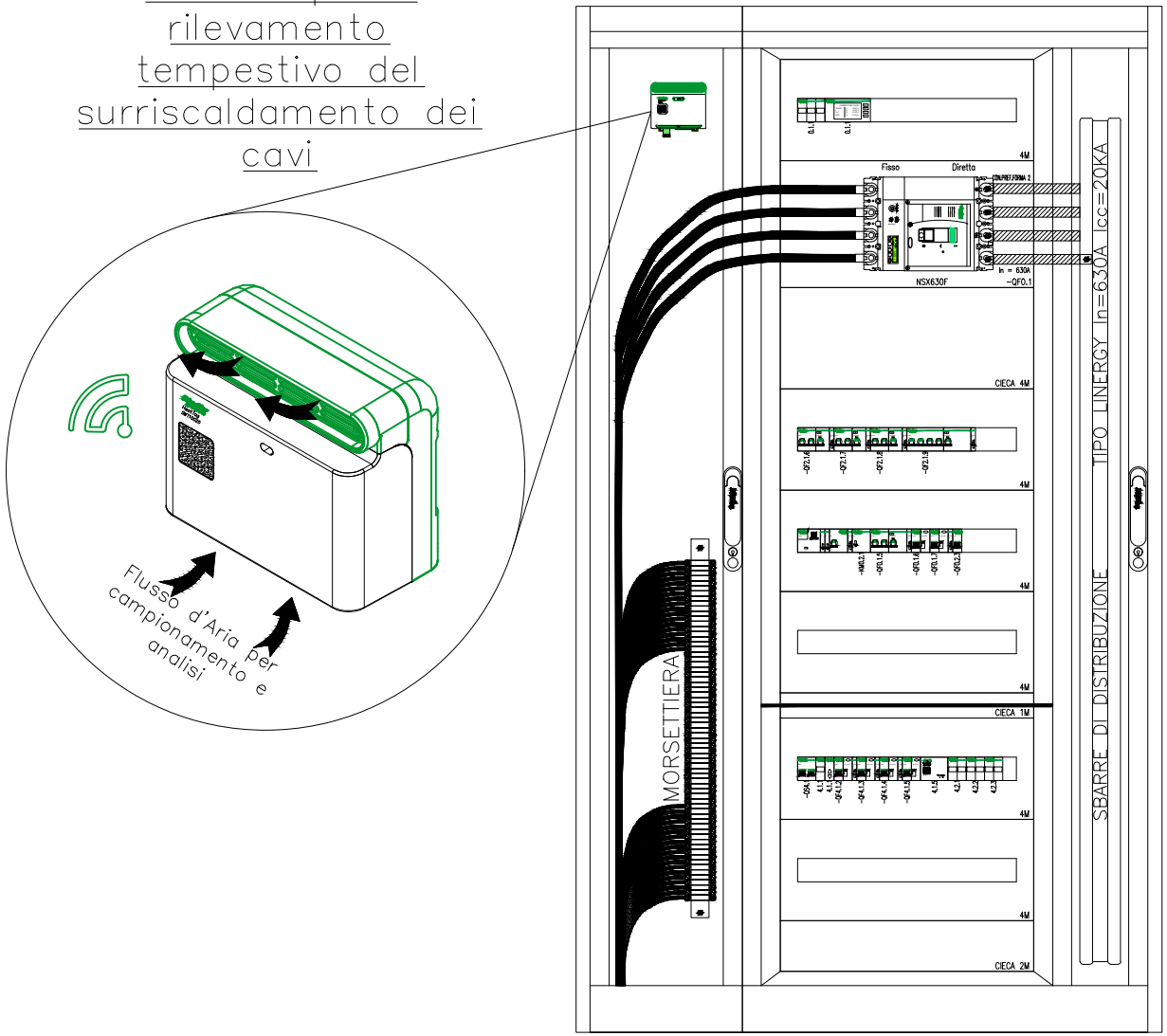

Ente nazionale per l'aviazione civile **AREOPORTO CIVILE DI LAMEZIA TERME (CZ)**	**Progetto Esecutivo**	QUADRO QUADRO GENERALE CONTINUITA' ASSOLUTA TERMINAL PARTENZE (QCA) TITOLO RILEVAMENTO TEMPERATURA CAVI	FOGLIO 87 SEGUE 88 TOT. FOGLI 126

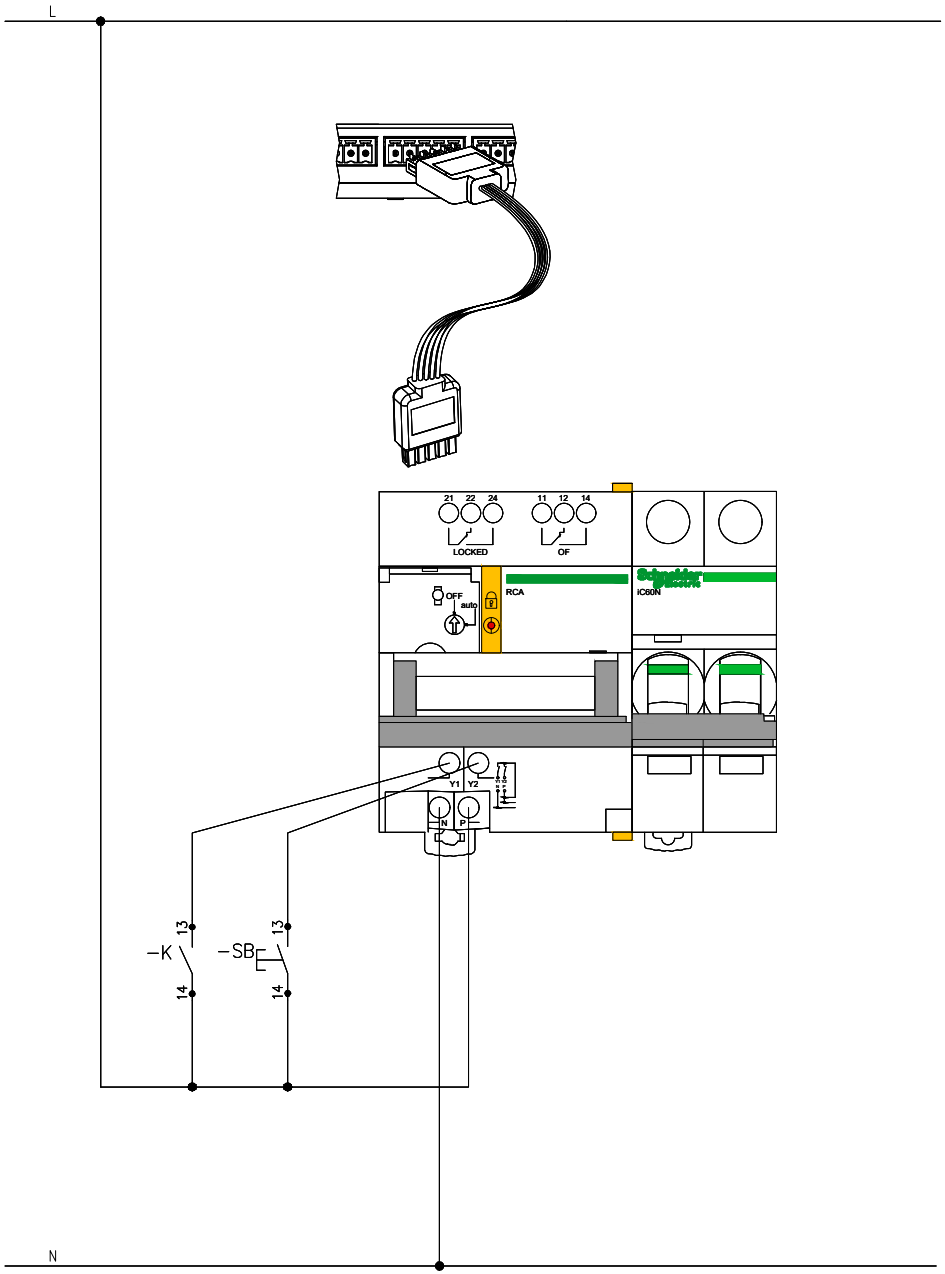

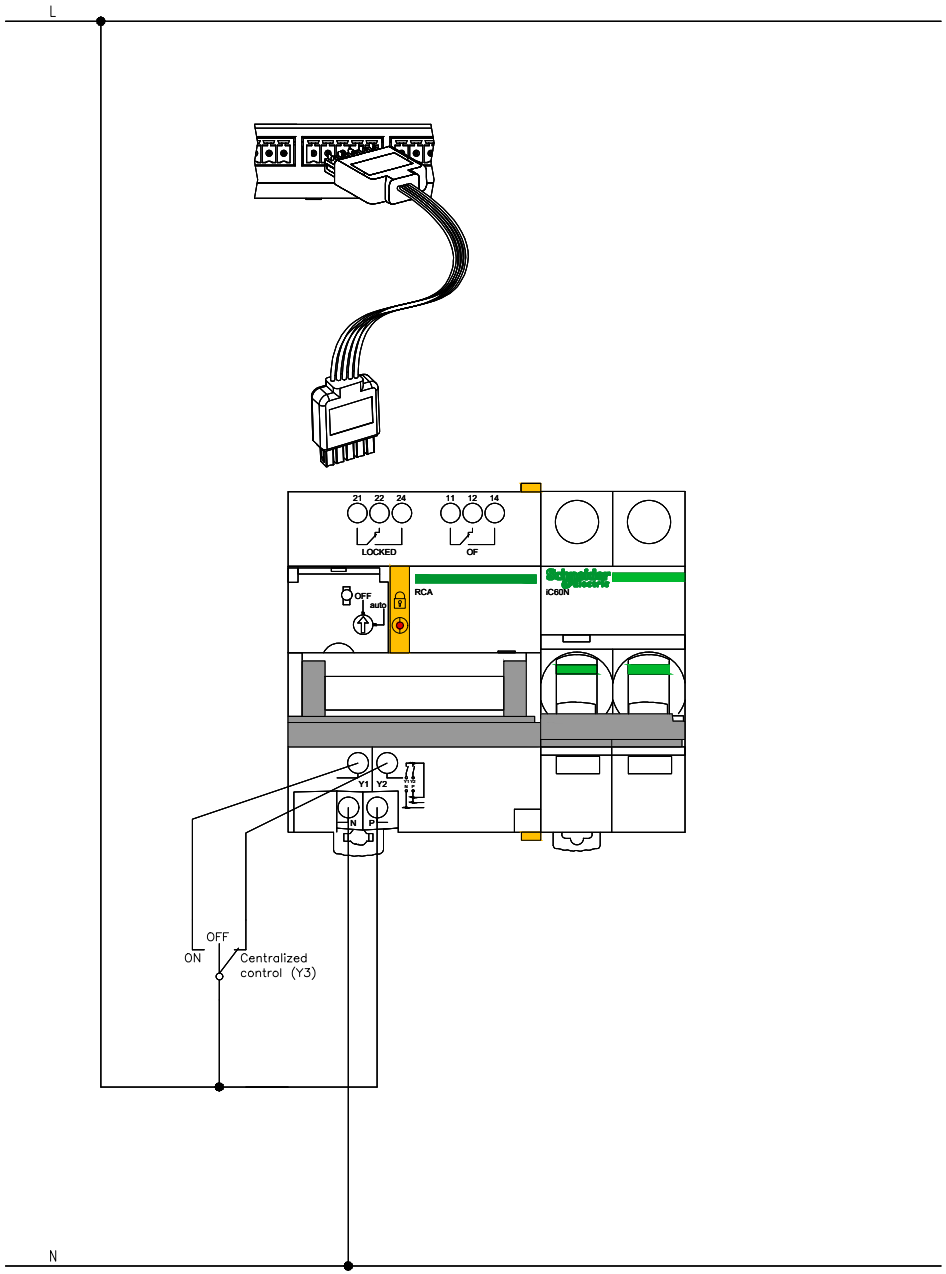

Ente nazionale per l'aviazione civile **AREOPORTO CIVILE DI LAMEZIA TERME (CZ)**	**Progetto Esecutivo**	QUADRO QUADRO GENERALE CONTINUITA' ASSOLUTA TERMINAL PARTENZE (QCA) TITOLO COMANDO INTERRUTTORI MOTORIZZATI	FOGLIO 88 / SEGUE 89 TOT. FOGLI 126

NOTA BENE:
PER L'ELENCO I/O ACQUISITI DAI RELE' RP VEDASI
ELABORATO "ELENCO PUNTI"

SCHEMA TELECOMANDO E TELECONTROLLO

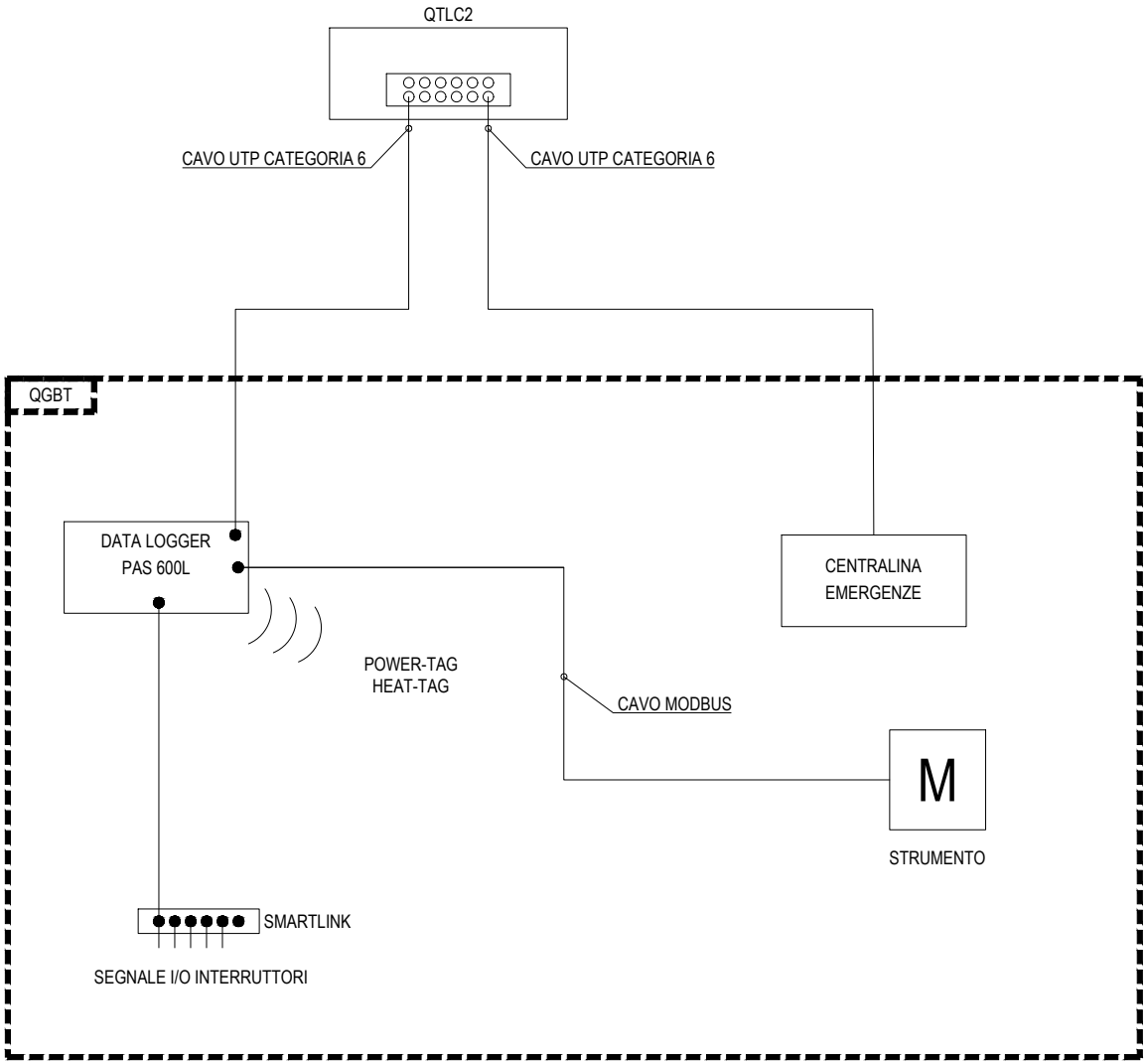

Ente nazionale per l'aviazione civile **AREOPORTO CIVILE DI LAMEZIA TERME (CZ)**	**Progetto Esecutivo**	QUADRO QUADRO GENERALE CONTINUITA' ASSOLUTA TERMINAL PARTENZE (QCA)	FOGLIO 89	SEGUE 90
		TITOLO SCHEMA TELECOMANDO E TELECONTROLLO	TOT. FOGLI 126	

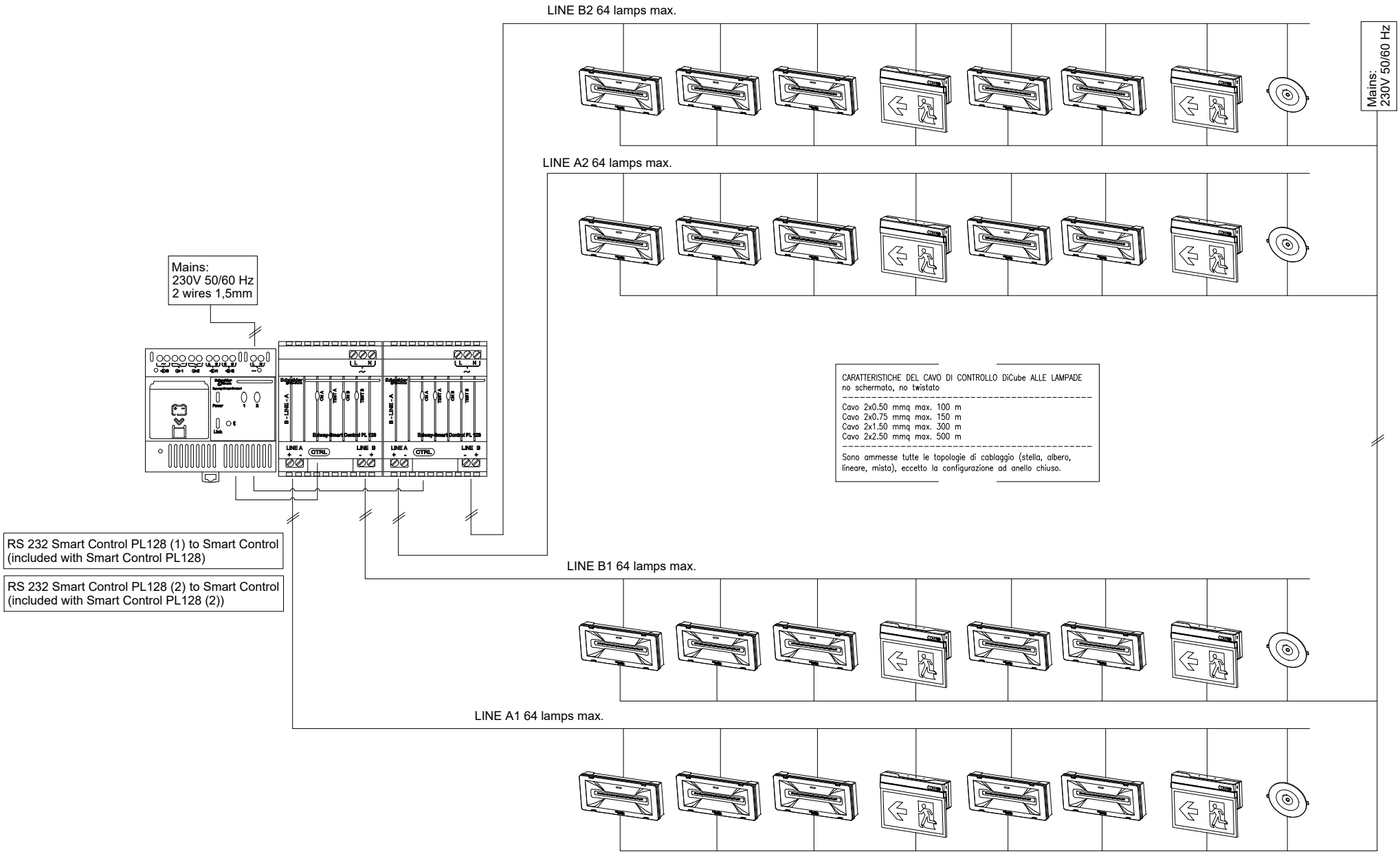

CARATTERISTICHE DEL CAVO DI CONTROLLO DiCube ALLE LAMPADE
no schermato, no twistato

Cavo 2x0.50 mmq	max. 100	m
Cavo 2x0.75 mmq	max. 150	m
Cavo 2x1.50 mmq	max. 300	m
Cavo 2x2.50 mmq	max. 500	m

Sono ammesse tutte le topologie di cablaggio (stella, albero, lineare, mista), eccetto la configurazione ad anello chiuso.

Ente nazionale per l'aviazione civile **AREOPORTO CIVILE DI LAMEZIA TERME (CZ)**	**Progetto Esecutivo**	QUADRO QUADRO GENERALE CONTINUITA' ASSOLUTA TERMINAL PARTENZE (QCA) TITOLO SCHEMA CENTRALINE EMERGENZE	FOGLIO 90 / SEGUE 91 TOT. FOGLI 126

QUADRO GENERALE SICUREZZA TERMINAL PARTENZE (QSIC)

CARATTERISTICHE

Materiale		**Lamiera**
Verniciatura esterna		**RAL9003**
Classe d'isolamento		**I**
Sistema di distribuzione		**TN-S**
Tensione nominale		**400** V
Frequenza nominale		**50/60** Hz
Corrente nominale		A
Corrente di corto-circuito presunta		**< 15** kA
Corrente di corto-circuito di dimensionamento		**15** kA
Tensione circuiti ausiliari		**230Vac - 24Vcc** V
Portata Sbarre		**-** A
Grado di protezione	*Interno*	**IP20**
	Esterno	**IP31**
Dimensioni	*Altezza*	**2100** mm
	Larghezza	**1956** mm
	Profondità	**465** mm
Capacità moduli EN 50022		
Forma di segregazione		**1**
Installazione		**A pavimento**
Accessori		

ALIMENTAZIONE

Rete normale	**No**
Rete privilegiata	**Da quadro elettrico QGBT-C (by-pass CPSS)**
Rete continuità assoluta	**Da CPSS**

NOTA BENE :

- *IL DATA LOGGER INTERNO AL QUADRO ACQUISISCE I SEGNALI CUMULATIVI DI STATO/SGANCIATO DEGLI INTERRUTTORI A MEZZO SEGNALI DIGITALI*
- *IL DATA LOGGER INTERNO AL QUADRO ACQUISISCE LE MISURE ENERGETICHE GENERALI E DEGLI INTERRUTTORI DI ALIMENTAZIONE DI GRUPPO (POWER-TAG) A MEZZO INTERFACCIA WIRELESS*
- *IL DATA LOGGER INTERNO AL QUADRO ACQUISISCE I SEGNALI DEL SISTEMA DI MONITORAGGIO RISCALDAMENTO CAVI (HEAT-TAG) A MEZZO INTERFACCIA WIRELESS*
- *IL DATA LOGGER INTERNO AL QUADRO E' COLLEGATO CON CAVO DI RETE AL QUADRO TELECONTROLLO QTLC.2 LOCALE QGBT*

VISTA FRONTE QUADRO

Ente nazionale per l'aviazione civile **AREOPORTO CIVILE DI LAMEZIA TERME (CZ)**	**Progetto Esecutivo**	QUADRO QUADRO GENERALE SICUREZZA TERMINAL PARTENZE (QSIC) TITOLO VISTA FRONTE QUADRO	FOGLIO 92 / SEGUE 93 TOT. FOGLI 126

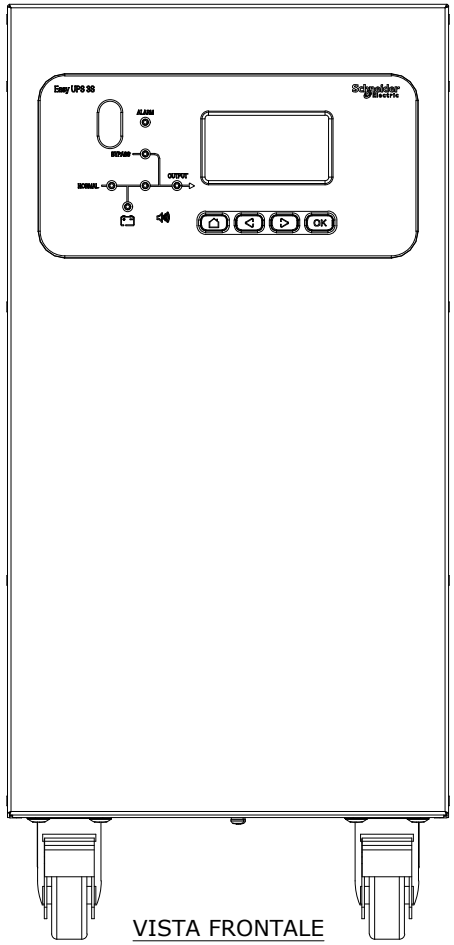

VISTA FRONTALE

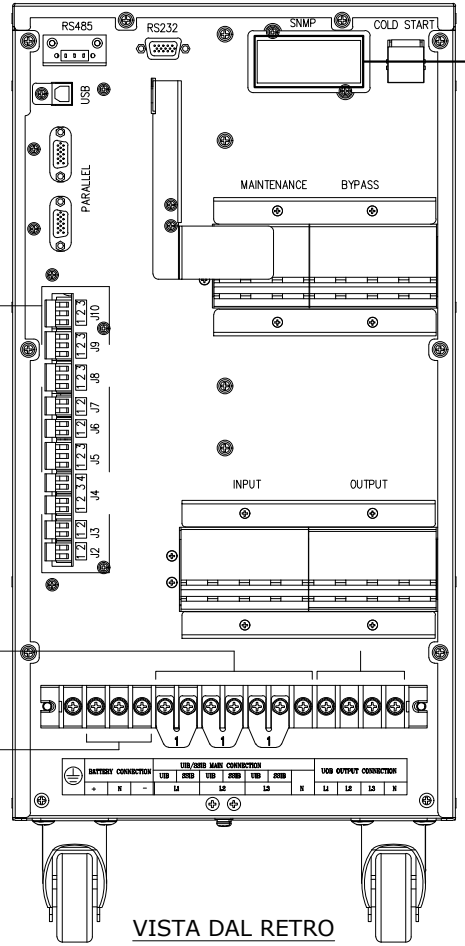

VISTA DAL RETRO

Scheda di rete E3SOPT001
per la connessione Ethernet

CONTATTI PULITI
(vedere dettaglio
collegamenti)

Alimentazione
3F + N
400V 50Hz

Da cabinet batterie

Uscita permanente
3F + N
400V 50Hz

Exiway Power E3S 40kVA
potenza applicata fino a 30000W – 1h

Ente nazionale per l'aviazione civile **AREOPORTO CIVILE DI LAMEZIA TERME (CZ)**	**Progetto Esecutivo**	QUADRO QUADRO GENERALE SICUREZZA TERMINAL PARTENZE (QSIC)	FOGLIO 93	SEGUE 94
		TITOLO CPSS	TOT. FOGLI 126	

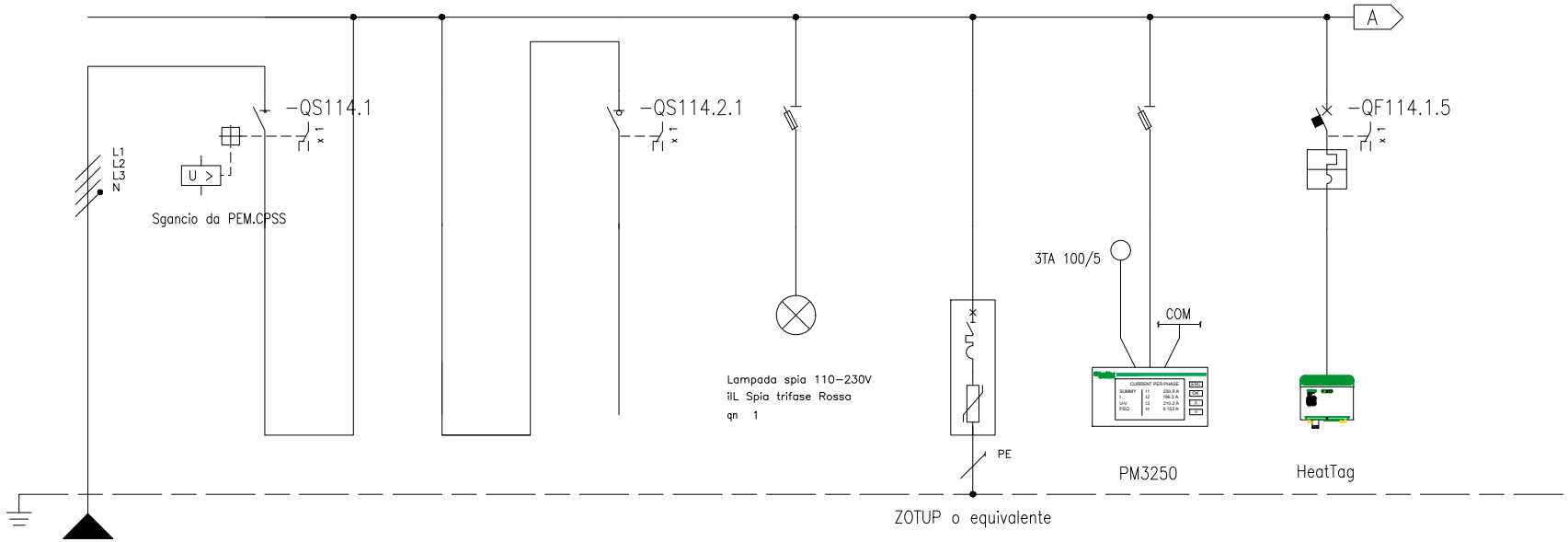

* Selettività

** Filiazione (valore in kA)

NUMERAZIONE MORSETTI

NUMERAZIONE CIRCUITO		DISTRIBUZIONE		L1L2L3NPE	1	L1L2L3N	2	L1L2L3NPE	3	L1L2L3N	4	L1L2L3NPE	5	L1L2L3NPE	6	L1L2L3NPE	7	L3NPE		
DESCRIZIONE CIRCUITO			-CPSS.OUT Linea da CPSS		-CPSS.OUT Linea da CPSS (sgancio da PEM.CPS)		Commutatore automatico elettromeccanico int. 0,5 secondi		Linea da QGBT-C (by-pass esterno CPSS)		Spie rete SIC		SPD classe II		Misure generali (strum. comunicante)		Centralina controllo temperatura quadro			
TIPO APPARECCHIO					TransferPact					STI	3P+N Fus NFC (10,3x38)			STI	3P+N Fus NFC (10,3x38)		iC60 N			
INTERRUTTORE	Icu [kA] / Icn [A]																50			
Icu - CEI EN 60947-2	N. POLI	In [A]			4	100											2P	2		
Icn - CEI EN 60898	CURVA/SGANCIATORE																C			
	Ir [A]	tr [s]															2			
	Isd [A]	tsd [s]															20			
	Ii [A]																			
	Ig [A]	tg [s]																		
DIFFERENZIALE	TIPO	CLASSE																		
	Idn [A]	tdn [ms]																		
CONTATTORE	TIPO	CLASSE																		
TELERUTTORE	BOBINA [V]	N. POLI	In [A]																	
TERMICO	TIPO	Irth [A]																		
FUSIBILE	N. POLI	In [A]																		
ALTRE APP.	TIPO	MODELLO																		
CONDUTTURA	TIPO ISOLAMENTO	POSA	EPR	13																
	SEZIONE FASE-N-PE/PEN [mmq]		1x35	1x25 1x25																
	Ib [A]	Iz [A]	30,3	126,7																
	Un [V]	P [kW]	400	18,2																
FONDO LINEA	Icc min [kA]	Icc max [kA]	2,33	10,4																
	LUNGHEZZA [m]	dV TOTALE [%]	10	2,1																
NOTE			FTG18M16-0,6/1kV B2ca-s1a,d1,a1																	

Ente nazionale per l'aviazione civile **AREOPORTO CIVILE DI LAMEZIA TERME (CZ)**	**Progetto Esecutivo**	QUADRO QUADRO GENERALE SICUREZZA TERMINAL PARTENZE (QSIC) TITOLO SCHEMA UNIFILARE DI POTENZA	FOGLIO 94 · SEGUE 95 TOT. FOGLI 126

* Selettività

** Filiazione (valore in kA)

NUMERAZIONE MORSETTI																							
NUMERAZIONE CIRCUITO		DISTRIBUZIONE	8	L3NPE	9	L3NPE	10	L3NPE	11	L3NPE	12	L3NPE	13	L3NPE	14	L1L2L3NPE	15	L3NPE	16	L2NPE
DESCRIZIONE CIRCUITO			Ausiliari 230Vac		Aux 230Vac		Ausiliari 24Vcc		Telecontrollo quadro		Smartlink		Ausiliari 24Vcc		-QSIC.01 Quadro QE.CS Sezione SIC		-QSIC.02 Quadro QE.BHS-INT Sezione SIC		-QSIC.03 Quadro QE.BHS-EST Sezione SIC	
TIPO APPARECCHIO			iC60 a*		STI 2P Fus NFC (10,3x38)		STI 2P Fus NFC (10,3x38)		DF10 2P (690Vac/dc)		DF10 2P (690Vac/dc)		DF10 2P (690Vac/dc)		iC60 H*		iC60 a*		iC60 a*	
INTERRUTTORE	Icu [kA] / Icn [A]		10												15		10		10	
Icu - CEI EN 60947-2	N. POLI	In [A]	2P	10											4P	16	2P	16	2P	16
Icn - CEI EN 60898-1	CURVA/SGANCIATORE		C												C		C		C	
	Ir [A]	tr [s]	10												16		16		16	
	Isd [A]	tsd [s]	100												160		160		160	
	Ii [A]																			
	Ig [A]	tg [s]																		
DIFFERENZIALE	TIPO	CLASSE	Vigi	A																
	Idn [A]	tdn [ms]	0,03	Istantaneo																
CONTATTORE	TIPO	CLASSE																		
TELERUTTORE	BOBINA [V]	N. POLI / In [A]																		
TERMICO	TIPO	Irth [A]																		
FUSIBILE	N. POLI	In [A]																		
ALTRE APP.	TIPO	MODELLO																		
CONDUTTURA	TIPO ISOLAMENTO	POSA													EPR	61	EPR	61	EPR	61
	SEZIONE FASE-N-PE/PEN [mmq]														1x4 / 1x4	1x4	1x4 / 1x4	1x4	1x6 / 1x6	1x6
	Ib [A]	Iz [A]													3,4	24,1	3,4	27,5	3,8	34,5
	Un [V]	P [kW]													400	1,7	230	0,7	230	0,8
FONDO LINEA	Icc min [kA]	Icc max [kA]													0,06	0,3	0,18	0,4	0,14	0,3
	LUNGHEZZA [m]	dV TOTALE [%]													180	3,5	60	3	120	3,5
NOTE															FTG180M16-0,6/1kV B2ca-s1a,d1,a1		FTG180M16-0,6/1kV B2ca-s1a,d1,a1		FTG180M16-0,6/1kV B2ca-s1a,d1,a1	

Ente nazionale per l'aviazione civile
AREOPORTO CIVILE DI LAMEZIA TERME (CZ)

Progetto Esecutivo

QUADRO
QUADRO GENERALE SICUREZZA TERMINAL PARTENZE (QSIC)

TITOLO
SCHEMA UNIFILARE DI POTENZA

FOGLIO 95 | SEGUE 96

TOT. FOGLI 126

* Selettività
** Filiazione (valore in kA)

NUMERAZIONE MORSETTI			-WC114.1.10		-WC114.1.11		-WC114.1.12		-WC114.1.13		-WC114.1.14		-WC114.1.15		-WC114.1.16									
NUMERAZIONE CIRCUITO		DISTRIBUZIONE	17	L1NPE	18	L3NPE	19	L2NPE	20	L1NPE	21	L3NPE	22	L2NPE	23	L1NPE	24	L3NPE	25	L3NPE				
DESCRIZIONE CIRCUITO			-QSIC.04 Quadro QE.CK Sezione SIC		-QSIC.05 Quadro QE.WC1 Sezione SIC		-QSIC.06 Quadro QE.WC2 Sezione SIC		-QSIC.07 Quadro QE.WC3 Sezione SIC		-QSIC.08 Quadro QE.WC4 Sezione SIC		-QSIC.09 Quadro QE.WC5 Sezione SIC		-QSIC.10 Quadro QE.WC6 Sezione SIC		Riserva		Riserva					
TIPO APPARECCHIO			iC60 a*		iC60 a*		iC60 a*		iC60 a*		iC60 a*		iC60 a*		iC60 a*		iC60 a*		iC60 a*					
INTERRUTTORE	Icu [kA] / Icn [A]		10		10		10		10		10		10		10		10		10					
Icu - CEI EN 60947-2	N POLI	In [A]	2P	16	2P	16	2P	16	2P	16	2P	16	2P	16	2P	16	2P	16	2P	16				
Icn - CEI EN 60898-1	CURVA/SGANCIATORE		C		C		C		C		C		C		C		C		C					
	Ir [A]	tr [s]	16		16		16		16		16		16		16		16		16					
	Isd [A]	tsd [s]	160		160		160		160		160		160		160		160		160					
	Ii [A]																							
	Ig [A]	tg [s]																						
DIFFERENZIALE	TIPO	CLASSE																						
	Idn [A]	tdn [ms]																						
CONTATTORE	TIPO	CLASSE																						
TELERUTTORE	BOBINA [V]	N. POLI / In [A]																						
TERMICO	TIPO	Irth [A]																						
FUSIBILE	N. POLI	In [A]																						
ALTRE APP.	TIPO	MODELLO																						
CONDUTTURA	TIPO ISOLAMENTO	POSA	EPR	61	EPR	61	EPR	61	EPR	61	EPR	61	EPR	61	EPR	61								
	SEZIONE FASE-N-PE/PEN [mmq]		1x6 / 1x6 / 1x6		1x4 / 1x4 / 1x4		1x4 / 1x4 / 1x4		1x4 / 1x4 / 1x4		1x4 / 1x4 / 1x4		1x6 / 1x6 / 1x6		1x4 / 1x4 / 1x4									
	Ib [A]	Iz [A]	4,8	34,5	1,9	27,5	1,9	27,5	1,9	27,5	1,9	27,5	1,9	34,5	1	27,5								
	Un [V]	P [kW]	230	1	230	0,4	230	0,4	230	0,4	230	0,4	230	0,4	230	0,2								
FONDO LINEA	Icc min [kA]	Icc max [kA]	0,47	1,1	0,12	0,3	0,07	0,2	0,08	0,2	0,09	0,2	0,08	0,2	0,07	0,2								
	LUNGHEZZA [m]	dV TOTALE [%]	30	2,6	90	2,9	160	3,5	150	3,4	120	3,2	220	3,4	160	2,8								
NOTE			FTG18OM16-0,6/1kV B2ca-s1a,d1,a1		FTG18OM16-0,6/1kV B2ca-s1a,d1,a1		FTG18OM16-0,6/1kV B2ca-s1a,d1,a1		FTG18OM16-0,6/1kV B2ca-s1a,d1,a1		FTG18OM16-0,6/1kV B2ca-s1a,d1,a1		FTG18OM16-0,6/1kV B2ca-s1a,d1,a1		FTG18OM16-0,6/1kV B2ca-s1a,d1,a1									

Ente nazionale per l'aviazione civile
AREOPORTO CIVILE DI LAMEZIA TERME (CZ)

Progetto Esecutivo

QUADRO
QUADRO GENERALE SICUREZZA TERMINAL PARTENZE (QSIC)

TITOLO
SCHEMA UNIFILARE DI POTENZA

FOGLIO 96 | SEGUE 97
TOT. FOGLI 126

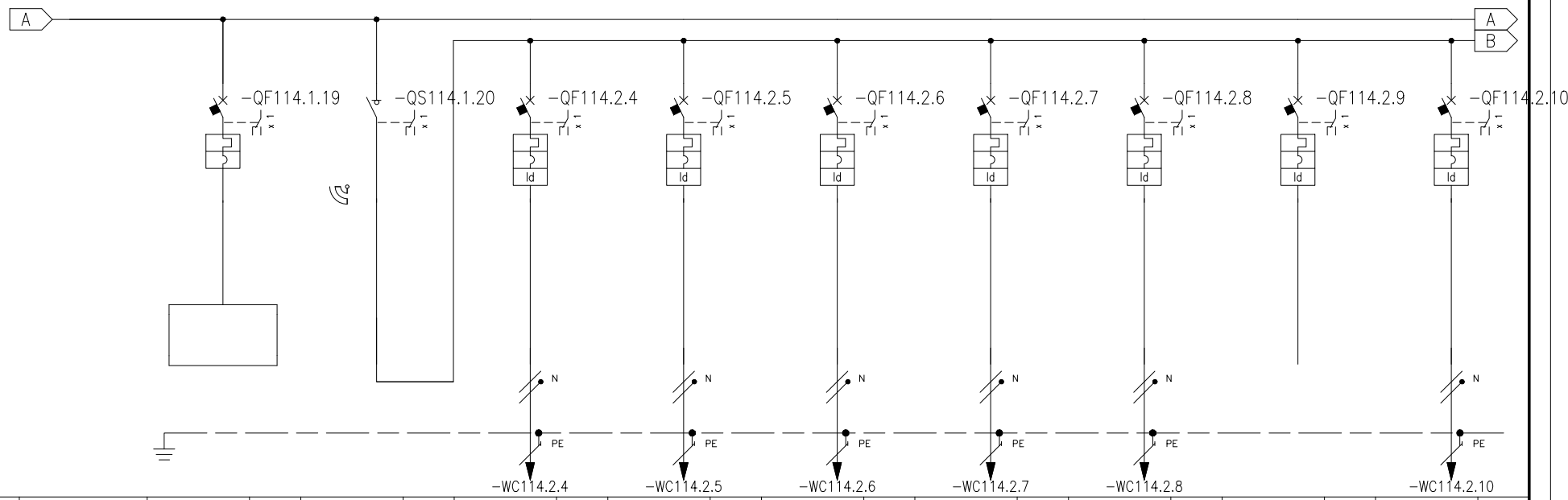

* Selettività
** Filiazione (valore in kA)

NUMERAZIONE MORSETTI									-WC114.2.4			-WC114.2.5			-WC114.2.6			-WC114.2.7			-WC114.2.8			-WC114.2.10	
NUMERAZIONE CIRCUITO	DISTRIBUZIONE		26	L3NPE	27	L1L2L3N	28	L2NPE		29	L1NPE		30	L3NPE		31	L1NPE		32	L2NPE		33	L3NPE	34	L2NPE
DESCRIZIONE CIRCUITO			Riserva		Generale LUCE aree comuni		-QSIC.LS1 Luce sicurezza ingressi land-side			-QSIC.LS2 Luce sicurezza hall ingressi lato 1			-QSIC.LS3 Luce sicurezza hall ingressi lato 2			-QSIC.LS4 Luce sicurezza varco staff			-QSIC.LS5 Luce sicurezza controllo passaporti			-QSIC.LS6 Luce sicurezza area duty-free (*)		-QSIC.LS7 Luce sicurezza area food-court	
TIPO APPARECCHIO			iC60 a*		INS100		iC60 a*			iC60 a*			iC60 a*			iC60 a*			iC60 a*			iC60 a*		iC60 a*	
INTERRUTTORE	Icu [kA] / Icn [A]		10				10			10			10			10			10			10		10	
Icu - CEI EN 60947-2	N POLI	In [A]	2P	16		100	2P	16		2P	20		2P	20		2P	16		2P	16		2P	16	2P	16
Icn - CEI EN 60898	CURVA/SGANCIATORE		C				C			C			C			C			C			C		C	
	Ir [A]	tr [s]	16				16			20			20			16			16			16		16	
	Isd [A]	tsd [s]	160				160			200			200			160			160			160		160	
	Ii [A]																								
	Ig [A]	tg [s]																							
DIFFERENZIALE	TIPO	CLASSE					Vigi	A		Vigi	A		Vigi	A		Vigi	A		Vigi	A		Vigi	A	Vigi	A
	Idn [A]	tdn [ms]					0,3	Istantaneo		0,3	Istantaneo		0,3	Istantaneo		0,3	Istantaneo		0,3	Istantaneo		0,3	Istantaneo	0,3	Istantaneo
CONTATTORE	TIPO	CLASSE																							
TELERUTTORE	BOBINA [V]	N. POLI	In [A]																						
TERMICO	TIPO	Irth [A]																							
FUSIBILE	N. POLI	In [A]																							
ALTRE APP.	TIPO	MODELLO																							
CONDUTTURA	TIPO ISOLAMENTO	POSA					EPR	13		EPR	13		EPR	13		EPR	13		EPR	13				EPR	13
	SEZIONE FASE-N-PE/PEN [mmq]						1x4	1x4	1x4	1x6	1x6	1x6	1x6	1x6	1x6	1x2,5	1x2,5	1x2,5	1x4	1x4	1x4			1x4	1x4	1x4
	Ib [A]	Iz [A]					1	35,8		4,8	46		4,8	46		1,4	26,3		2,9	35,8				1,9	35,8
	Un [V]	P [kW]					230	0,2		230	1		230	1		230	0,3		230	0,6			0,3	230	0,4
FONDO LINEA	Icc min [kA]	Icc max [kA]					0,05	0,1		0,08	0,2		0,07	0,2		0,1	0,2		0,08	0,2				0,06	0,1
	LUNGHEZZA [m]	dV TOTALE [%]					250	3,2		200	5		250	5,7		70	2,9		140	3,9				180	3,7
NOTE							FTG180M16-0,6/1kV B2ca-s1a,d1,a1			FTG180M16-0,6/1kV B2ca-s1a,d1,a1			FTG180M16-0,6/1kV B2ca-s1a,d1,a1			FTG180M16-0,6/1kV B2ca-s1a,d1,a1			FTG180M16-0,6/1kV B2ca-s1a,d1,a1						FTG180M16-0,6/1kV B2ca-s1a,d1,a1	

Ente nazionale per l'aviazione civile
AREOPORTO CIVILE DI LAMEZIA TERME (CZ)

Progetto Esecutivo

QUADRO
QUADRO GENERALE SICUREZZA TERMINAL PARTENZE (QSIC)

TITOLO
SCHEMA UNIFILARE DI POTENZA

FOGLIO 97 | SEGUE 98
TOT. FOGLI 126

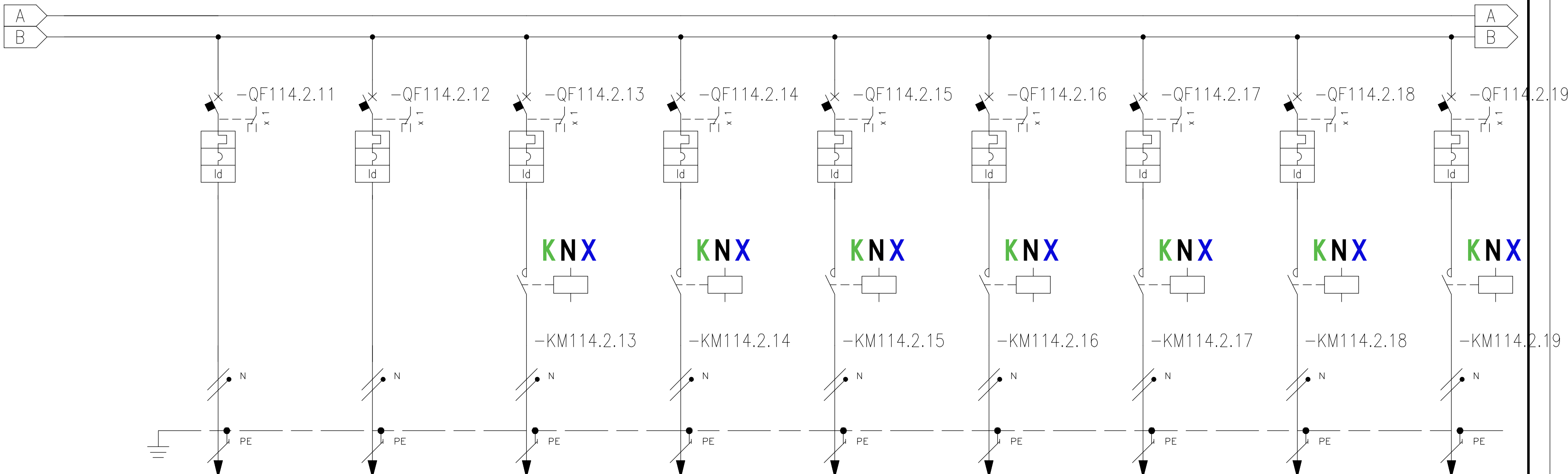

* Selettività
** Filiazione (valore in kA)

NUMERAZIONE MORSETTI			-WC114.2.11	-WC114.2.12	-WC114.2.13	-WC114.2.14	-WC114.2.15	-WC114.2.16	-WC114.2.17	-WC114.2.18	-WC114.2.19
NUMERAZIONE CIRCUITO		DISTRIBUZIONE	35 L1NPE	36 L3NPE	37 L2NPE	38 L1NPE	39 L1NPE	40 L3NPE	41 L2NPE	42 L1NPE	43 L3NPE
DESCRIZIONE CIRCUITO			-QSIC.LS8 Luce sicurezza hall imbarchi lato 1	-QSIC.LS9 Luce sicurezza hall imbarchi lato 2	-QSIC.LS10 Luce sicurezza bussole imbarchi	-QSIC.LS11 Luce sicurezza corridoio spogliatoi	-QSIC.LS12 Luce sicurezza filtro e scala imp.	-QSIC.LS13 Luce sicurezza personale aeroport.	-QSIC.LS14 Luce sicurezza personale aeroport.	-QSIC.LS15 Luce sicurezza corridoi vie fuga	-QSIC.LS16 Luce sicurezza scala magazzini
TIPO APPARECCHIO			iC60 a*	iC60 N*	iC60 a*	iC60 a*	iC60 a*	iC60 a*	iC60 a*	iC60 a*	iC60 a*
INTERRUTTORE	Icu [kA] / Icn [A]		10	20	10	10	10	10	10	10	10
Icu – CEI EN 60947-2	N. POLI	In [A]	2P 20	2P 20	2P 16	2P 16	2P 16	2P 16	2P 16	2P 16	2P 16
Icn – CEI EN 60898-1	CURVA/SGANCIATORE		C	C	C	C	C	C	C	C	C
	Ir [A]	tr [s]	20	20	16	16	16	16	16	16	16
	Isd [A]	tsd [s]	200	200	160	160	160	160	160	160	160
	Ii [A]										
	Ig [A]	tg [s]									
DIFFERENZIALE	TIPO	CLASSE	Vigi A	Vigi A	Vigi A	Vigi A	Vigi A	Vigi A	Vigi A	Vigi A	Vigi A
	Idn [A]	tdn [ms]	0,3 Istantaneo	0,3 Istantaneo	0,3 Istantaneo	0,3 Istantaneo	0,3 Istantaneo	0,3 Istantaneo	0,3 Istantaneo	0,3 Istantaneo	0,3 Istantaneo
CONTATTORE	TIPO	CLASSE			iCT Nc AC7a	iCT Nc AC7a	iCT Nc AC7a	iCT Nc AC7a	iCT Nc AC7a	iCT Nc AC7a	iCT Nc AC7a
TELERUTTORE	BOBINA [V] N. POLI	In [A]			230ca 2P 25	230ca 2P 25	230ca 2P 25	230ca 2P 25	230ca 2P 25	230ca 2P 25	230ca 2P 25
TERMICO	TIPO	Irth [A]									
FUSIBILE	N. POLI	In [A]									
ALTRE APP.	TIPO	MODELLO									
CONDUTTURA	TIPO ISOLAMENTO	POSA	EPR 13	EPR 13	EPR 13	EPR 13	EPR 13	EPR 13	EPR 13	EPR 13	EPR 13
	SEZIONE FASE-N-PE/PEN [mmq]		1x10 1x10 1x10	1x10 1x10 1x10	1x6 1x6 1x6	1x2,5 1x2,5 1x2,5	1x2,5 1x2,5 1x2,5	1x2,5 1x2,5 1x2,5	1x2,5 1x2,5 1x2,5	1x2,5 1x2,5 1x2,5	1x2,5 1x2,5 1x2,5
	Ib [A]	Iz [A]	5,8 62,8	5,8 62,8	2,4 46	2,4 26,3	1 26,3	1 26,3	1 26,3	1 26,3	1 26,3
	Un [V]	P [kW]	230 1,2	230 1,2	230 0,5	230 0,5	230 0,2	230 0,2	230 0,2	230 0,2	230 0,2
FONDO LINEA	Icc min [kA]	Icc max [kA]	0,14 0,3	0,11 0,3	0,07 0,2	0,07 0,2	0,09 0,2	0,09 0,2	0,05 0,1	0,06 0,1	0,05 0,1
	LUNGHEZZA [m]	dV TOTALE [%]	200 4,2	250 4,7	250 3,9	100 3,9	80 2,7	80 2,7	140 3,1	120 3	140 3,1
NOTE			FTG18OM16-0,6/1kV B2ca-s1a,d1,a1	FTG18OM16-0,6/1kV B2ca-s1a,d1,a1	FTG18OM16-0,6/1kV B2ca-s1a,d1,a1	FTG18OM16-0,6/1kV B2ca-s1a,d1,a1	FTG18OM16-0,6/1kV B2ca-s1a,d1,a1	FTG18OM16-0,6/1kV B2ca-s1a,d1,a1	FTG18OM16-0,6/1kV B2ca-s1a,d1,a1	FTG18OM16-0,6/1kV B2ca-s1a,d1,a1	FTG18OM16-0,6/1kV B2ca-s1a,d1,a1

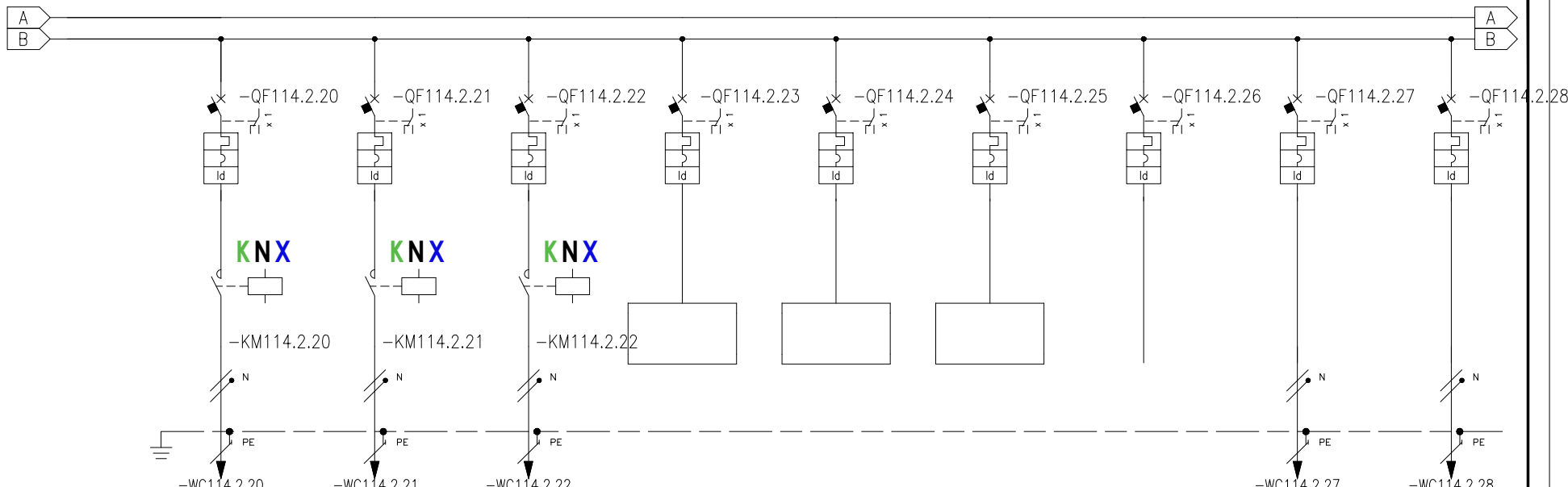

* Selettività
** Filiazione (valore in kA)

NUMERAZIONE MORSETTI			-WC114.2.20			-WC114.2.21			-WC114.2.22												-WC114.2.27		-WC114.2.28	
NUMERAZIONE CIRCUITO		DISTRIBUZIONE	44		L2NPE	45		L1NPE	46		L3NPE	47		L3NPE	48		L3NPE	49		L3NPE	50		L2NPE	51		L1NPE	52		L3NPE
DESCRIZIONE CIRCUITO			-QSIC.LS17 Luce sicurezza filtro e scala est.			-QSIC.LS18 Luce sicurezza corridoio coperto			-QSIC.LS19 Luce sicurezza area fumatori			Riserva Luce sicurezza			Riserva Luce sicurezza			Riserva Luce sicurezza			-QSIC.FS1 Serrande TF zona spogliatoi (*)			-QSIC.FS2 Serrande TF zona UTA lato 1			-QSIC.FS3 Serrande TF zona UTA lato 2		
TIPO APPARECCHIO			iC60 a*			iC60 a*			iC60 a*			iC60 a*			iC60 a			iC60 a*			iC60 a*			iC60 a*			iC60 a*		
INTERRUTTORE	Icu [kA] / Icn [A]		10			10			10			10			10			10			10			10			10		
Icu - CEI EN 60947-2	N POLI	In [A]	2P	16		2P	16		2P	16		2P	16		2P	16		2P	16		2P	10		2P	10		2P	10	
Icn - CEI EN 60898	CURVA/SGANCIATORE		C			C			C			C			C			C			C			C			C		
	Ir [A]	tr [s]	16			16			16			16			16			16			10			10			10		
	Isd [A]	tsd [s]	160			160			160			160			160			160			100			100			100		
	Ii [A]																												
	Ig [A]	tg [s]																											
DIFFERENZIALE	TIPO	CLASSE	Vigi	A		Vigi	A		Vigi	A		Vigi	A		Vigi	A		Vigi	A		Vigi	A		Vigi	A		Vigi	A	
	Idn [A]	tdn [ms]	0,3	Istantaneo		0,3	Istantaneo		0,3	Istantaneo		0,3	Istantaneo		0,3	Istantaneo		0,3	Istantaneo		0,3	Istantaneo		0,3	Istantaneo		0,3	Istantaneo	
CONTATTORE	TIPO	CLASSE	iCT Nc	AC7a		iCT Nc	AC7a		iCT Nc	AC7a																			
TELERUTTORE	BOBINA [V]	N. POLI	In [A]	230ca	2P	25	230ca	2P	25	230ca	2P	25																	
TERMICO	TIPO	Irth [A]																											
FUSIBILE	N. POLI	In [A]																											
ALTRE APP.	TIPO	MODELLO																											
CONDUTTURA	TIPO ISOLAMENTO	POSA	EPR	13		EPR	13		EPR	13														EPR	13		EPR	13	
	SEZIONE FASE-N-PE/PEN [mmq]		1x4	1x4	1x4	1x2,5	1x2,5	1x2,5	1x4	1x4	1x4													1x2,5	1x2,5	1x2,5	1x2,5	1x2,5	1x2,5
	Ib [A]	Iz [A]	1	35,8		1	26,3		1	35,8														1	26,3		1	26,3	
	Un [V]	P [kW]	230	0,2		230	0,2		230	0,2												0,2		230	0,2		230	0,2	
FONDO LINEA	Icc min [kA]	Icc max [kA]	0,05	0,1		0,06	0,1		0,05	0,1														0,07	0,2		0,05	0,1	
	LUNGHEZZA [m]	dV TOTALE [%]	220	3,1		120	3		220	3,1														100	2,8		150	3,2	
NOTE			FTG180M16-0,6/1kV B2ca-s1a,d1,a1			FTG180M16-0,6/1kV B2ca-s1a,d1,a1			FTG180M16-0,6/1kV B2ca-s1a,d1,a1															FTG180M16-0,6/1kV B2ca-s1a,d1,a1			FTG180M16-0,6/1kV B2ca-s1a,d1,a1		

Ente nazionale per l'aviazione civile
AREOPORTO CIVILE DI LAMEZIA TERME (CZ)

Progetto Esecutivo

QUADRO
QUADRO GENERALE SICUREZZA TERMINAL PARTENZE (QSIC)

TITOLO
SCHEMA UNIFILARE DI POTENZA

FOGLIO 99 | SEGUE 100
TOT. FOGLI 126

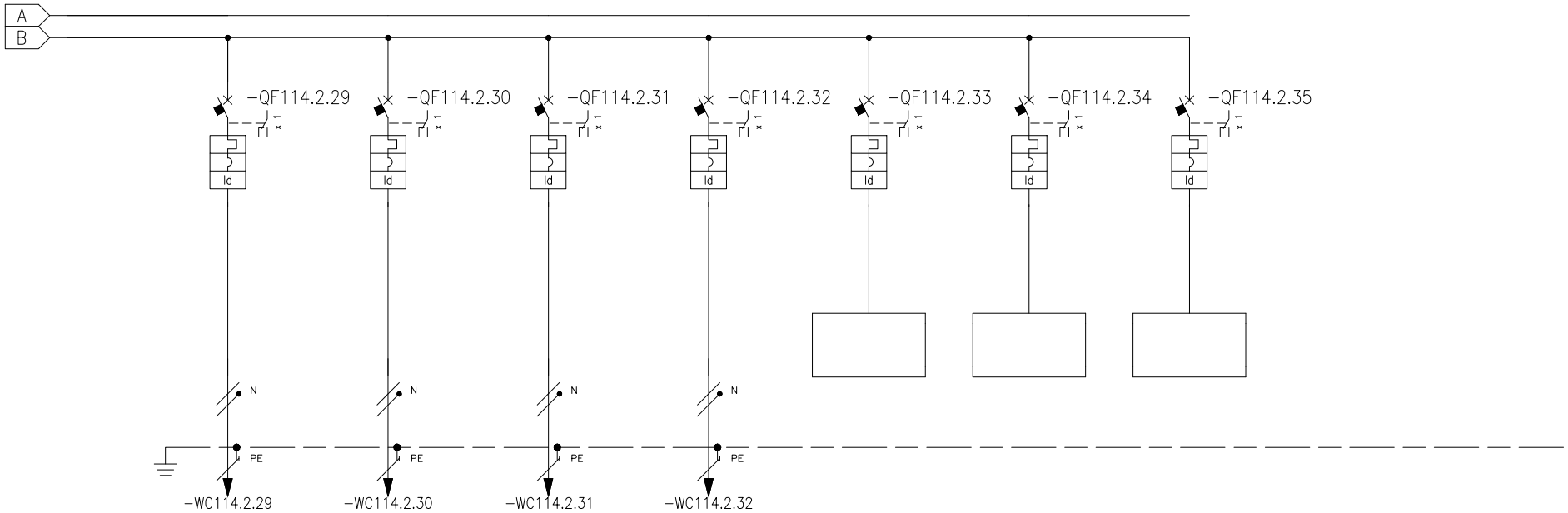

* Selettività

** Filiazione (valore in kA)

NUMERAZIONE MORSETTI			-WC114.2.29				-WC114.2.30				-WC114.2.31				-WC114.2.32																	
NUMERAZIONE CIRCUITO		DISTRIBUZIONE	53		L2NPE		54		L1NPE		55		L3NPE		56		L2NPE		57		L3NPE		58		L3NPE		59		L3NPE					
DESCRIZIONE CIRCUITO			-QSIC.FS4 Serrande TF piano terra lato 1				-QSIC.FS5 Serrande TF piano terra lato 2				-QSIC.FS6 Centrale CRI impianto IRAI				-QSIC.FS7 Rack EVAC				Riserva				Riserva				Riserva							
TIPO APPARECCHIO			iC60 a*				iC60 a*				iC60 a*				iC60 a*				iC60 a*				iC60 a*				iC60 a*							
INTERRUTTORE	Icu [kA] / Icn [A]		10				10				10				10				10				10				10							
Icu - CEI EN 60947-2	N POLI	In [A]	2P	10			2P	10			2P	10			2P	20			2P	10			2P	10			2P	10						
Icn - CEI EN 60898	CURVA/SGANCIATORE		C				C				C				C				C				C				C							
	Ir [A]	tr [s]	10				10				10				20				10				10				10							
	Isd [A]	tsd [s]	100				100				100				200				100				100				100							
	Ii [A]																																	
	Ig [A]	tg [s]																																
DIFFERENZIALE	TIPO	CLASSE	Vigi	A			Vigi	A			Vigi	A SI			Vigi	A SI			Vigi	A SI			Vigi	A SI			Vigi	A SI						
	Idn [A]	tdn [ms]	0,3	Istantaneo			0,3	Istantaneo			0,03	Istantaneo			0,03	Istantaneo			0,03	Istantaneo			0,03	Istantaneo			0,03	Istantaneo						
CONTATTORE	TIPO	CLASSE																																
TELERUTTORE	BOBINA [V]	N. POLI	In [A]																															
TERMICO	TIPO	Irth [A]																																
FUSIBILE	N. POLI	In [A]																																
ALTRE APP.	TIPO	MODELLO																																
CONDUTTURA	TIPO ISOLAMENTO	POSA	EPR	13			EPR	13			EPR	13			EPR	13																		
	SEZIONE FASE-N-PE/PEN [mmq]		1x2,5	1x2,5	1x2,5		1x2,5	1x2,5	1x2,5		1x2,5	1x2,5	1x2,5		1x4	1x4	1x4																	
	Ib [A]	Iz [A]	1	26,3			1	26,3			2,4	26,3			7,2	35,8																		
	Un [V]	P [kW]	230	0,2			230	0,2			230	0,5			230	1,5																		
FONDO LINEA	Icc min [kA]	Icc max [kA]	0,05	0,1			0,04	0,1			0,41	0,9			0,59	1,4																		
	LUNGHEZZA [m]	dV TOTALE [%]	150	3,2			200	3,5			15	2,4			15	2,6																		
NOTE			FTG180M16-0,6/1kV B2ca-s1a,d1,a1				FTG180M16-0,6/1kV B2ca-s1a,d1,a1				FTG180M16-0,6/1kV B2ca-s1a,d1,a1				FTG180M16-0,6/1kV B2ca-s1a,d1,a1																			

Ente nazionale per l'aviazione civile **AREOPORTO CIVILE DI LAMEZIA TERME (CZ)**	**Progetto Esecutivo**	QUADRO QUADRO GENERALE SICUREZZA TERMINAL PARTENZE (QSIC) TITOLO SCHEMA UNIFILARE DI POTENZA	FOGLIO 100 / SEGUE 101 TOT. FOGLI 126

TransferPacT
TA10D – TA16D

Dispositivo di commutazione automatico ad alta velocità, modulare di tipo
ATSE (Automatic Transfer Switching Equipment) – "classe PC"
conforme a IEC 60947-6-1, disponibile da 32 A a 160 A, in versione 2, 3, 4
poli e tensione operativa nominale da 220 V a 440 V.

Transfer**PacT** Automatic in due diverse tipologie:
Automatic (regolazione con Trim) e Active Automatic (con display LCD).

Caratteristiche principali:

- 2 taglie; TA10D 32-100A (2-3-4P) e TA16D 80-160A (3-4P)
- Tensioni nominali 2P 230V (impostabile da 220-250V) 3-4P 400V (impostabile da 380-440V)
- trasferimento/commutazione in meno di 500 ms.
- Categoria di impiego AC_33B senza declassamento
- installazione. guida DIN. o piastra ingombro (18 Mod. Din o 155*310*94mm per TA10D e 20Mod. Din o 164*351*95mm per TA16D)
- Comunicazione con tutti i Panel Server o gateway EcoStruxure di Schneider Electric in Modbus RS485, integrazione nelle soluzioni EcoStruxure.
- Temperature di lavoro comprese tra -25 e +70 °C altitudine max 2000mt
- Cyber Security, conformità allo standard di sicurezza informatica CEI 62443, livello SL1
- Comando Manuale dal fronte con leva fornita
- Pannello interfaccia frontale con selettori rotativi (per la versione "Automatic") Pannello interfaccio con Display LCD (per la versione "Active Atomatic")

Moduli Funzionali opzionali (max 5 installabili contemporaneamente):

- Distacco e riattacco carichi non prioritari - segnalazione funzionalità disponibile
- Test a distanza - contatto inibizione alla commutazione
- Forzatura su una delle reti (Normale o Riserva) + posizione di OFF di entrambe le sorgenti.
- Sgancio emergenza antincendio (disponibile in 4 versioni; con contatto pulito, 24Vcc 10mA impulsivo, 24Vcc 10mA mantenuto, 230Vca 10mA mantenuto)
- Estensione BUS e alimentazione aux a 24Vcc per alimentazione comunicazione e modulo di comando quando le due reti sono entrambe assenti
- Porta seriale Modbus RTU di comunicazione remota (necessita del modulo di Estensione BUS e alimentazione a 24Vcc
- Avviamento Gruppo elettrogeno - allarme critico (contatto pulito 230Vca 5A)

TransferPacT commutazione automatica modulare TA10D 32-100A

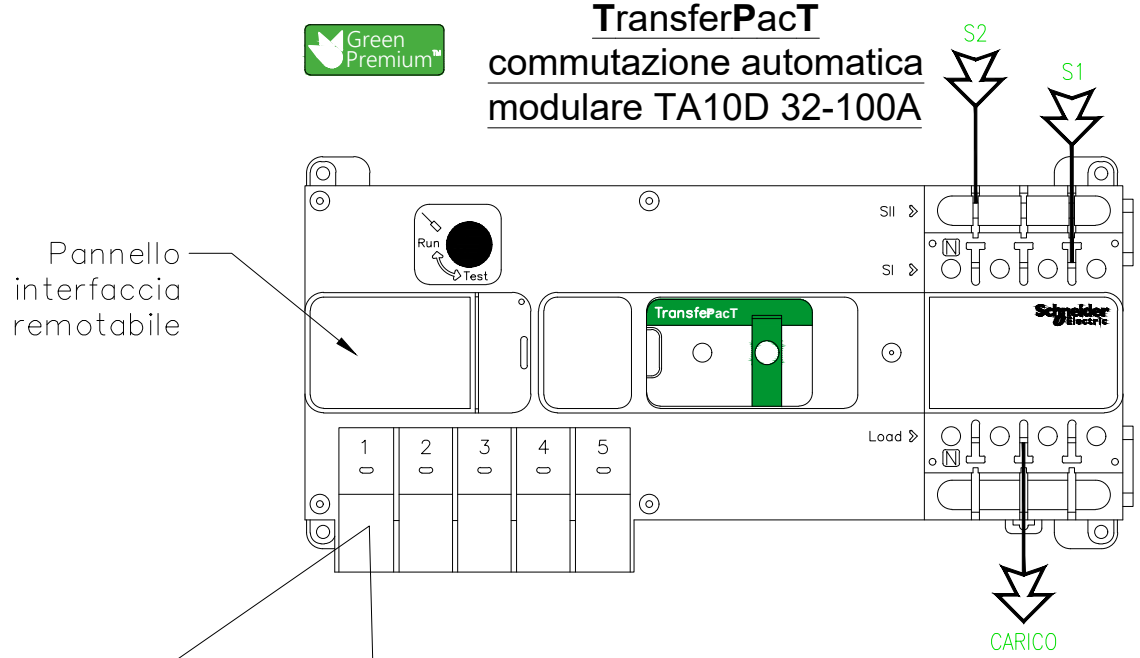

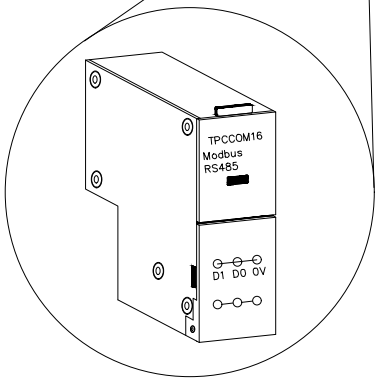

Moduli Funzionali Opzionali n°5 max

Schema di potenza

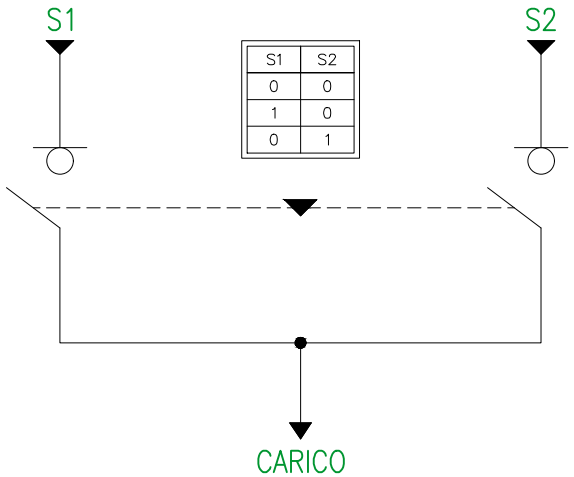

S1	S2
0	0
1	0
0	1

Ente nazionale per l'aviazione civile **AREOPORTO CIVILE DI LAMEZIA TERME (CZ)**	**Progetto Esecutivo**	QUADRO QUADRO GENERALE SICUREZZA TERMINAL PARTENZE (QSIC) TITOLO COMMUTATORE AUTOMATICO	FOGLIO 101 / SEGUE 102 TOT. FOGLI 126

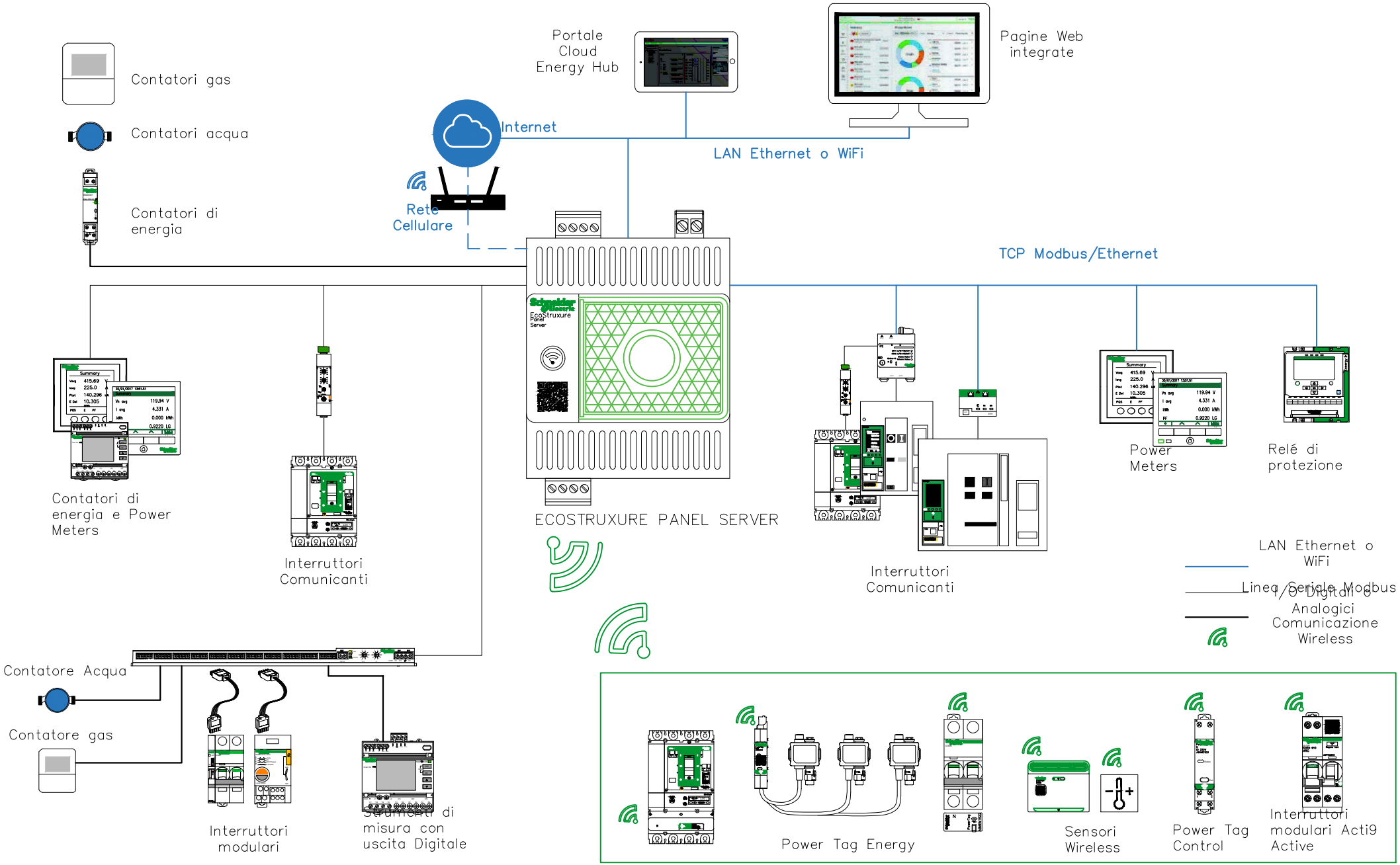

Ente nazionale per l'aviazione civile **AREOPORTO CIVILE DI LAMEZIA TERME (CZ)**	**Progetto Esecutivo**	QUADRO QUADRO GENERALE SICUREZZA TERMINAL PARTENZE (QSIC) TITOLO SCHEMA FUNZIONALITA' DATA LOGGER	FOGLIO 102 SEGUE 103 TOT. FOGLI 126

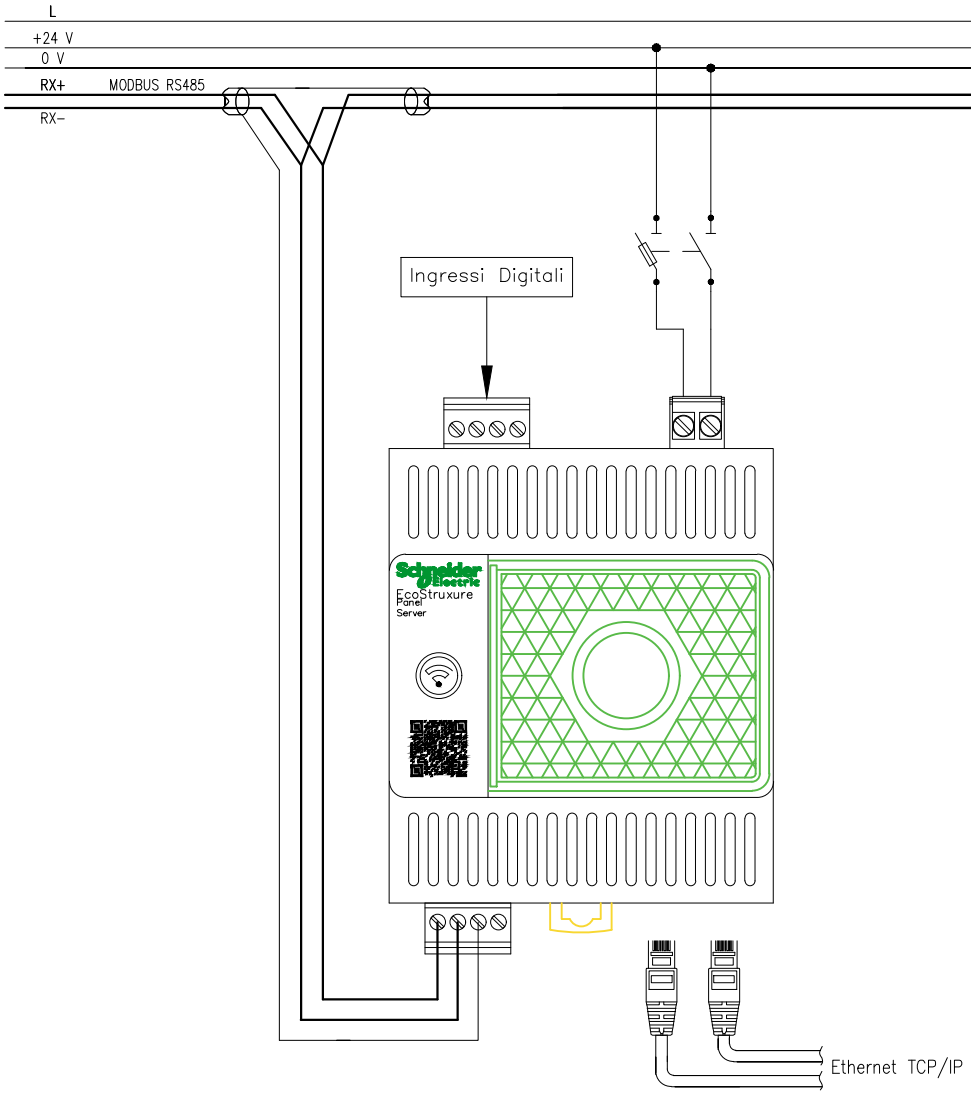

EcoStruxure Panel Server – Universal
cod. PAS600L/PAS600

Dispositivo datalogger dotato di pagine web integrate ed in grado di garantire una connessione ai software di supervisione e monitoraggio come EcoStruxure Power Monitoring Expert, ai sistemi BMS e ad applicazioni cloud come EcoStruxure Energy Hub. le funzioni principali del dispositivo sono:

- Gateway all-in-one per prelevare e storicizzare in un unico dispositivo i dati provenienti sia dai sensori wireless che dai dispositivi Modbus ed ottimizzare la gestione dell'energia
- Funzionamento semplificato tramite pagine web integrate user friendly e possibilità di gestire allarmi per una migliore gestione degli asset elettrici
- Messa in servizio semplificata tramite EcoStruxure Power Commissioning, tramite rilevamento automatico dei device e funzionamento plug & play
- Prodotto sicuro, progettato e sviluppato secondo i rigidi canoni della cybersecurity in conformità a IEC 62443-4-1

Applicazioni Cloud:

EcoStruxure Panel Server può essere connesso alla piattaforma di monitoraggio cloud Energy Hub (QR code sullo schema), con la quale è possibile accedere in maniera aggregata ai dati dui consumi di impianti ed edifici. La piattaforma consente di accedere da remoto ai dati di monitoraggio di tutti i siti connessi, effettuare benchmarking delle grandezze energetiche per utenza/ area / sito, allocare i costi generati dalle utenze, generare dei report automatici mensilmente.

Caratteristiche tecniche:

- Alimentazione: Da 110 a 277 V CA/CC (+/-10%) (solo PAS600) - 24 V CC (+/-10%) (solo PAS600L)
- Ingombro modulare: 72 mm (4 moduli)
- Connettività: 2 porte Ethernet, 10/100BASE-T configurabili con indirizzo IP statico o DHCP client, 1 porta modbus RS485, 2 ingressi digitali impulsivi e/o IO (solo PAS600L), Wireless IEEE 802.15.4, Wi-Fi2.4 GHz

Dispositivi supportati:

- Dispositivi cablati che comunicano tramite Modbus-SL, Modbus TCP/IP o ingressi digitali:
  a. Interruttori automatici aperti e scatolati (Masterpact MTZ, Compact NSX, NS) e relè di protezione (Sepam, Easergy);
  b. Contatori di energia e Power Meter (Powerlogic system) o contatori di impulsi (Consumo kWh, H20, Gas, etc);
  c. Moduli I/O ;
  d. Gateways (Panel server, Smartlink, ComX, Link150, terze parti, etc);
- Dispositivi wireless:
  e. Sensori PowerTag Energy e PowerLogic Tag e dispositivi modulari gamma Acti9 Active
  f. Sensori ambientali CL110 e TH110
  g. Sensori HeatTag
  h. Ausiliari di segnalazione wireless per interruttori ComPacT NSX e ComPacT NSXm

ACQUISIZIONE SEGNALI DI STATO / SCATTATO DA INTERRUTTORI MODULARI

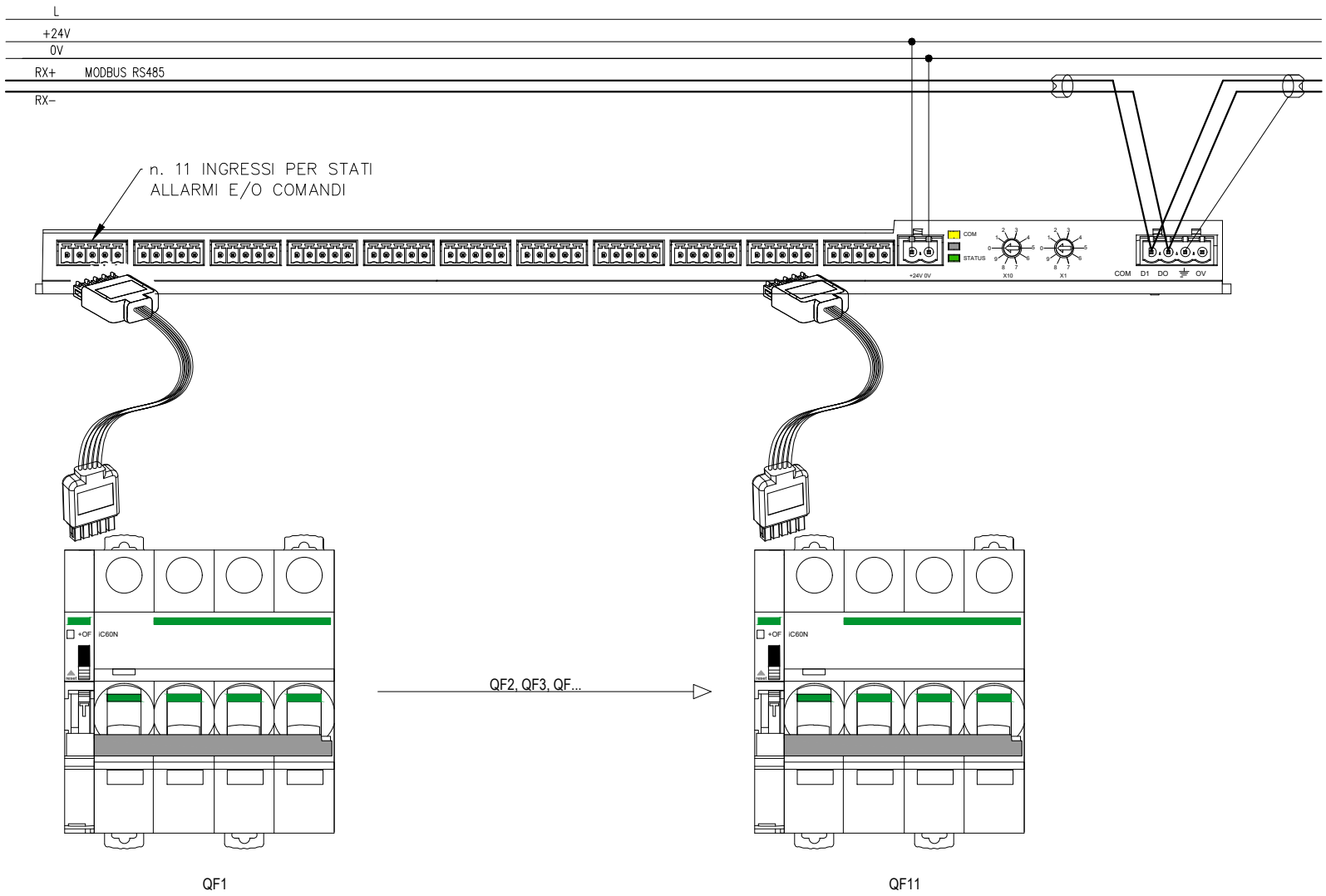

Ente nazionale per l'aviazione civile AREOPORTO CIVILE DI LAMEZIA TERME (CZ)	Progetto Esecutivo	QUADRO QUADRO GENERALE SICUREZZA TERMINAL PARTENZE (QSIC)	FOGLIO 104	SEGUE 105
		TITOLO SMARTLINK	TOT. FOGLI 126	

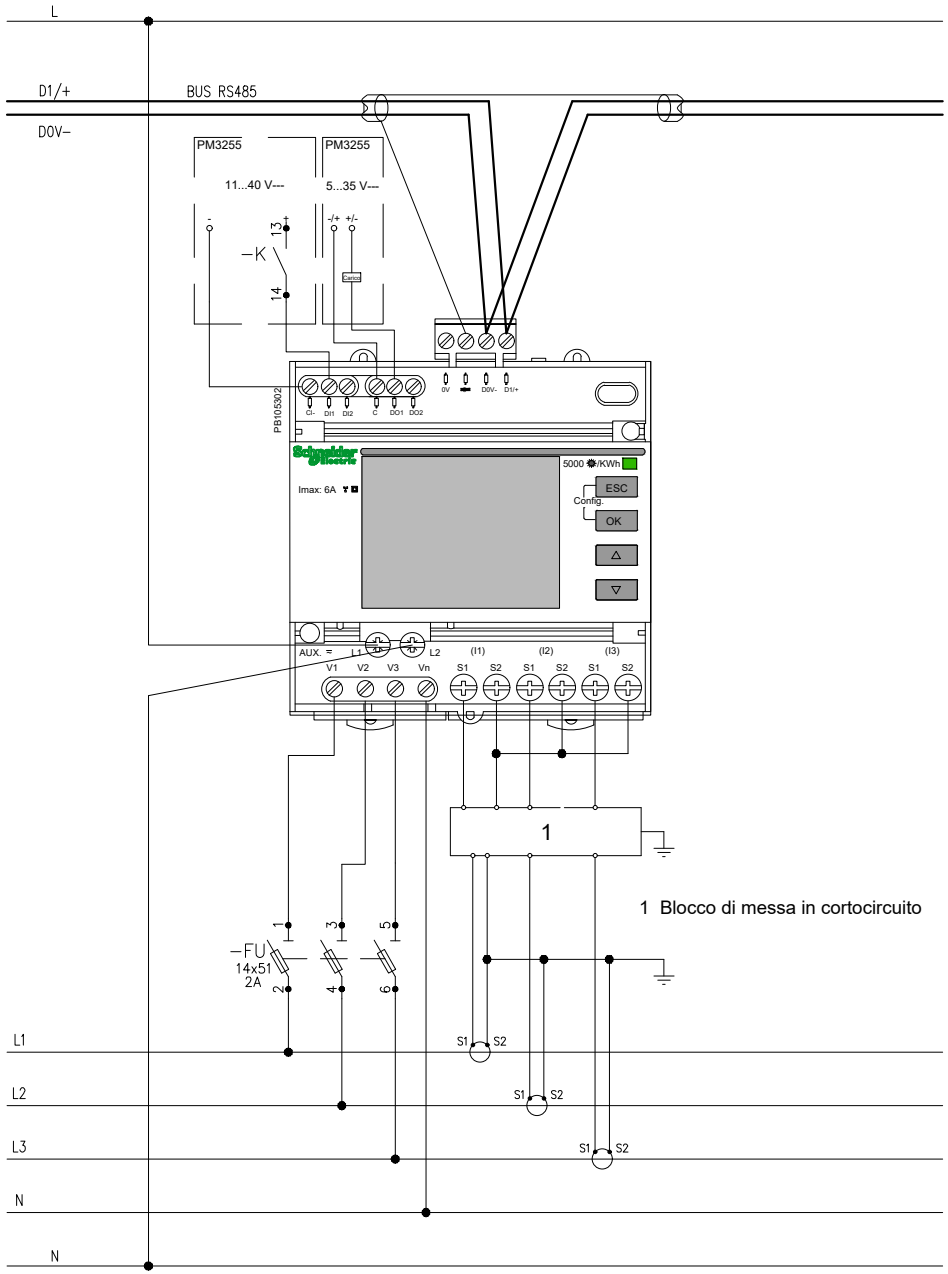

Multimetro Digitale Serie PM32xx

Multimetro digitale con misura di I, V, E, P e Q, f, THD su corrente e tensione e PF.
Adatto per circuiti monofase e trifase (con o senza neutro) e garantisce la misura di energia attiva, sia prodotta che consumata, con precisione in classe 0.5S in conformità alla norma CEI EN 62053–22 e CEI EN 61557–12 PMD/Sx/K55/0.5.

Caratteristiche tecniche:

- Dotato di uscita Modbus RS485,
- 2 ingressi digitali,
- 2 uscite digitali programmabili.
- Dispositivo multitariffa, dotato di memoria interna.
- Tensione di alimentazione da 100/173 a 277/480 V CA con frequenza da 45 a 65 Hz; da 100 a 300 V CC.
- n. 3 TA XXX/5A

Ente nazionale per l'aviazione civile **AREOPORTO CIVILE DI LAMEZIA TERME (CZ)**	**Progetto Esecutivo**	QUADRO QUADRO GENERALE SICUREZZA TERMINAL PARTENZE (QSIC)	FOGLIO 105	SEGUE 106
		TITOLO STRUMENTO MISURA	TOT. FOGLI 126	

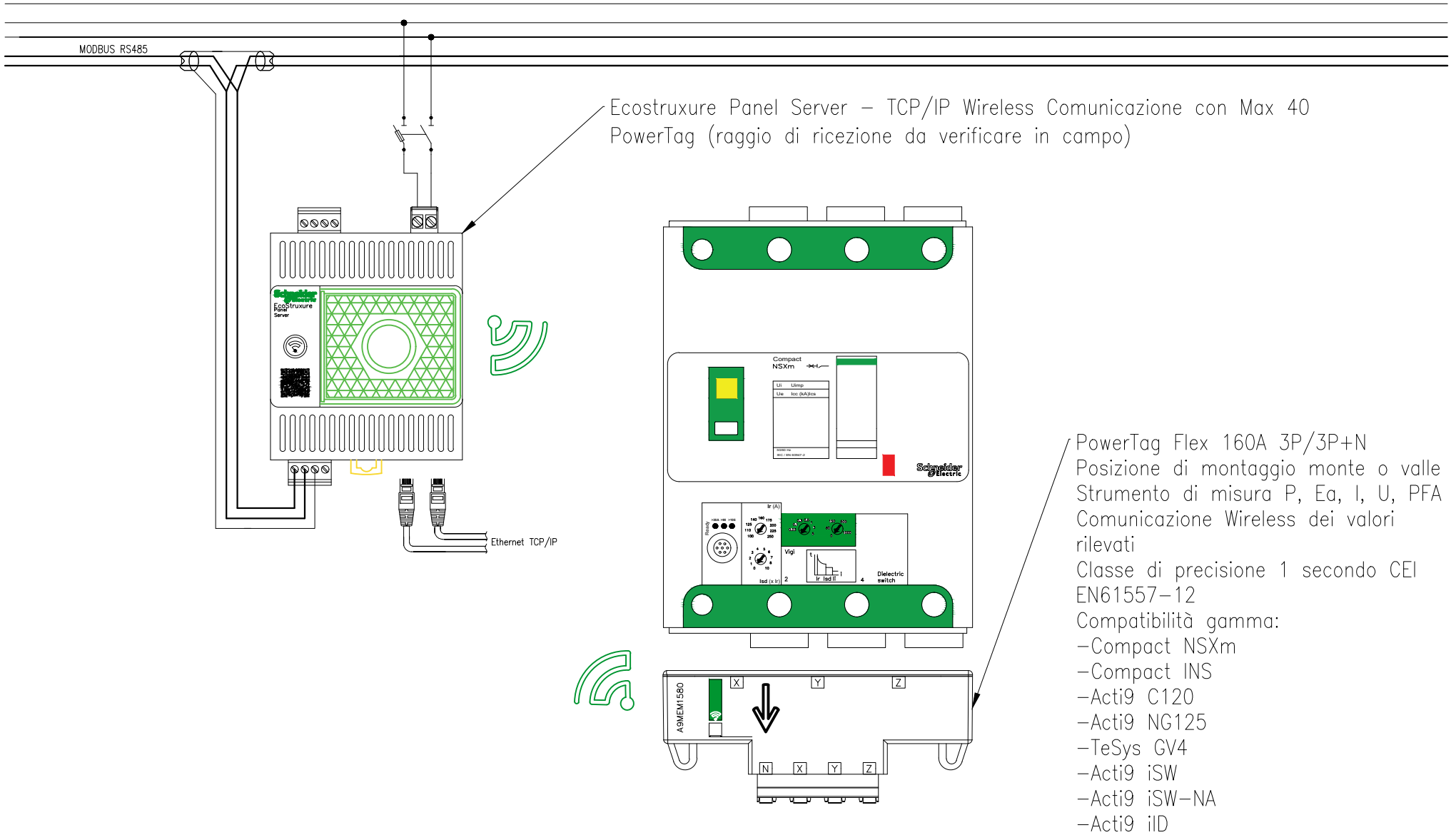

Ente nazionale per l'aviazione civile **AREOPORTO CIVILE DI LAMEZIA TERME (CZ)**	**Progetto Esecutivo**	QUADRO QUADRO GENERALE SICUREZZA TERMINAL PARTENZE (QSIC) TITOLO TIPICO MISURA ENERGETICA PARTENZE	FOGLIO 106 SEGUE 107 TOT. FOGLI 126

Sensore wireless HeatTag
cod. SMT10020

Sensore intelligente per il rilevamento tempestivo del surriscaldamento dei collegamenti o dei cavi. HeatTag aiuta a prevenire il danneggiamento dei quadri elettrici, analizzando i gas e le particelle presenti nell'aria e segnalando il problema prima della generazione di fumo o dell'imbrunimento dell'isolante.

- Invio di tre livelli di avviso in base alla gravità della situazione rilevata. Quando HeatTag invia un avviso al Panel Server o gateway, il LED di funzionamento lampeggia in arancione.
- Prevenzione dei potenziali danni da incendio mediante analisi dei gas e delle microparticelle emessi dalle guaine dei cavi in caso di surriscaldamento.
- Misura di temperatura e umidità.
- Comunicazione con tutti i Panel Server o gateway EcoStruxure di Schneider Electric , integrazione nelle soluzioni EcoStruxure.

Avviso di rilevamento

HeatTag attiva un avviso quando rileva un riscaldamento anomalo della guaina dei cavi nel quadro elettrico, dovuto a una delle seguenti cause:

- Uno o più collegamenti allentati (resistenza di contatto troppo alta).
- Un cavo di dimensioni non corrette rispetto alla corrente nominale.
- Un sovraccarico non rilevato dall'apparecchiatura di protezione.

Gli avvisi vengono attivati con tre livelli di criticità:

- Livello basso: un cavo si sta surriscaldando lentamente; è necessario pianificare una visita di manutenzione dell'installazione.
- Livello medio: un cavo si sta surriscaldando, è necessario controllare rapidamente l'installazione.
- Livello alto: un cavo si sta surriscaldando rapidamente; è necessario controllare immediatamente l'installazione.

Inoltre HeatTag misura e monitora:

- Qualità dell'aria del quadro/zona di installazione che usa come riferimento per il rilevamento di anomalie sui collegamenti/cavi
- Temperatura e Umidità interna del Quadro
- E' dotato di Autodiagnostica interna di funzionamento, in caso di guasto interno o anomalia invia allarme a due livelli "minore" o "grave"

Nessuna batteria inclusa. HeatTag è alimentato con 110-277VAC (1P+N) e protetto da interruttore magnetotermico 2A curva C o Fusibile ad intervento rapido.

Powerlogic HeatTag sensore per il rilevamento tempestivo del surriscaldamento dei cavi

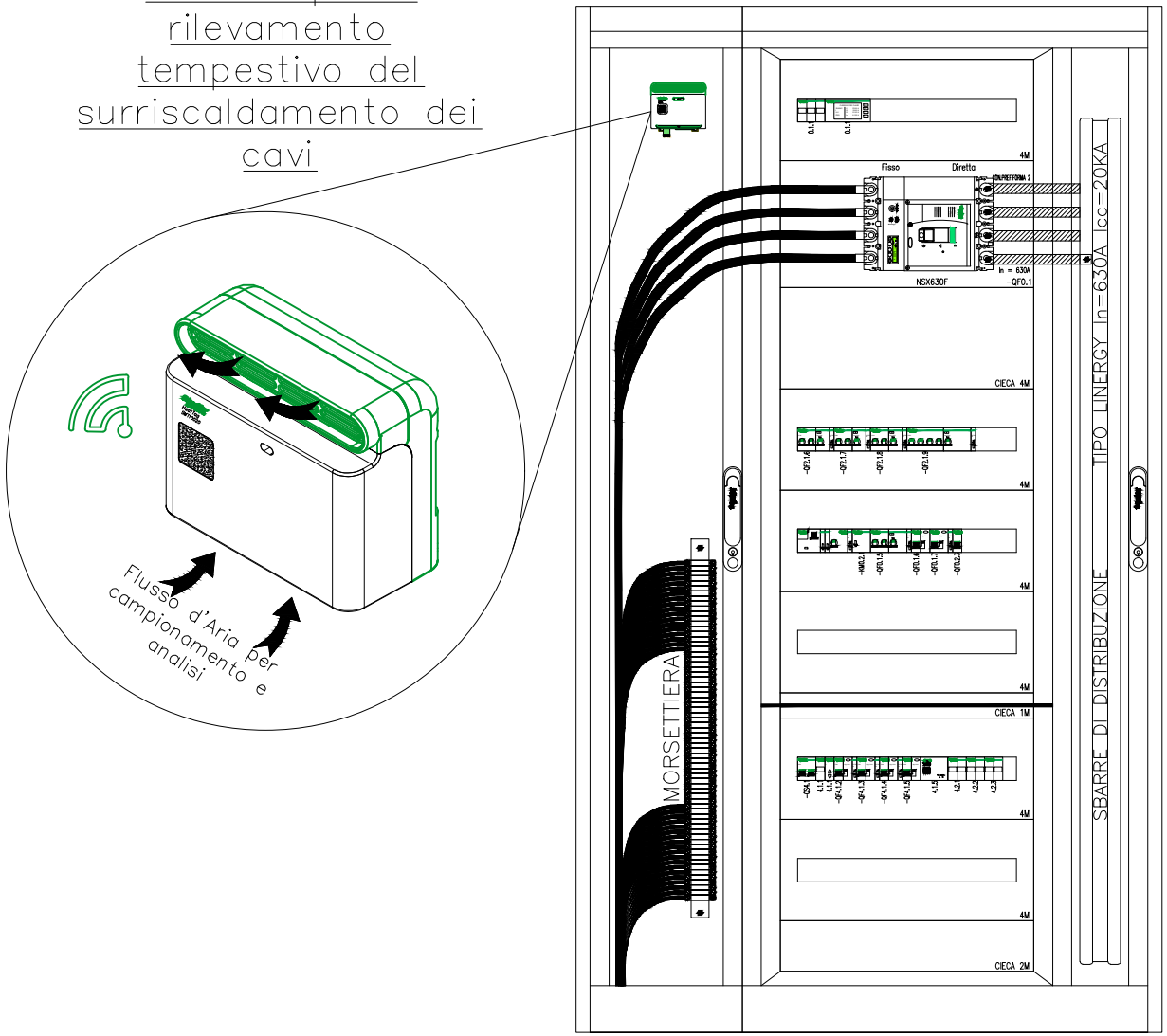

Ente nazionale per l'aviazione civile **AREOPORTO CIVILE DI LAMEZIA TERME (CZ)**	**Progetto Esecutivo**	QUADRO QUADRO GENERALE SICUREZZA TERMINAL PARTENZE (QSIC) TITOLO RILEVAMENTO TEMPERATURA CAVI	FOGLIO 107 / SEGUE 108 TOT. FOGLI 126

NOTA BENE:
PER L'ELENCO I/O ACQUISITI DAI RELE' RP VEDASI
ELABORATO "ELENCO PUNTI"

SCHEMA TELECOMANDO E TELECONTROLLO

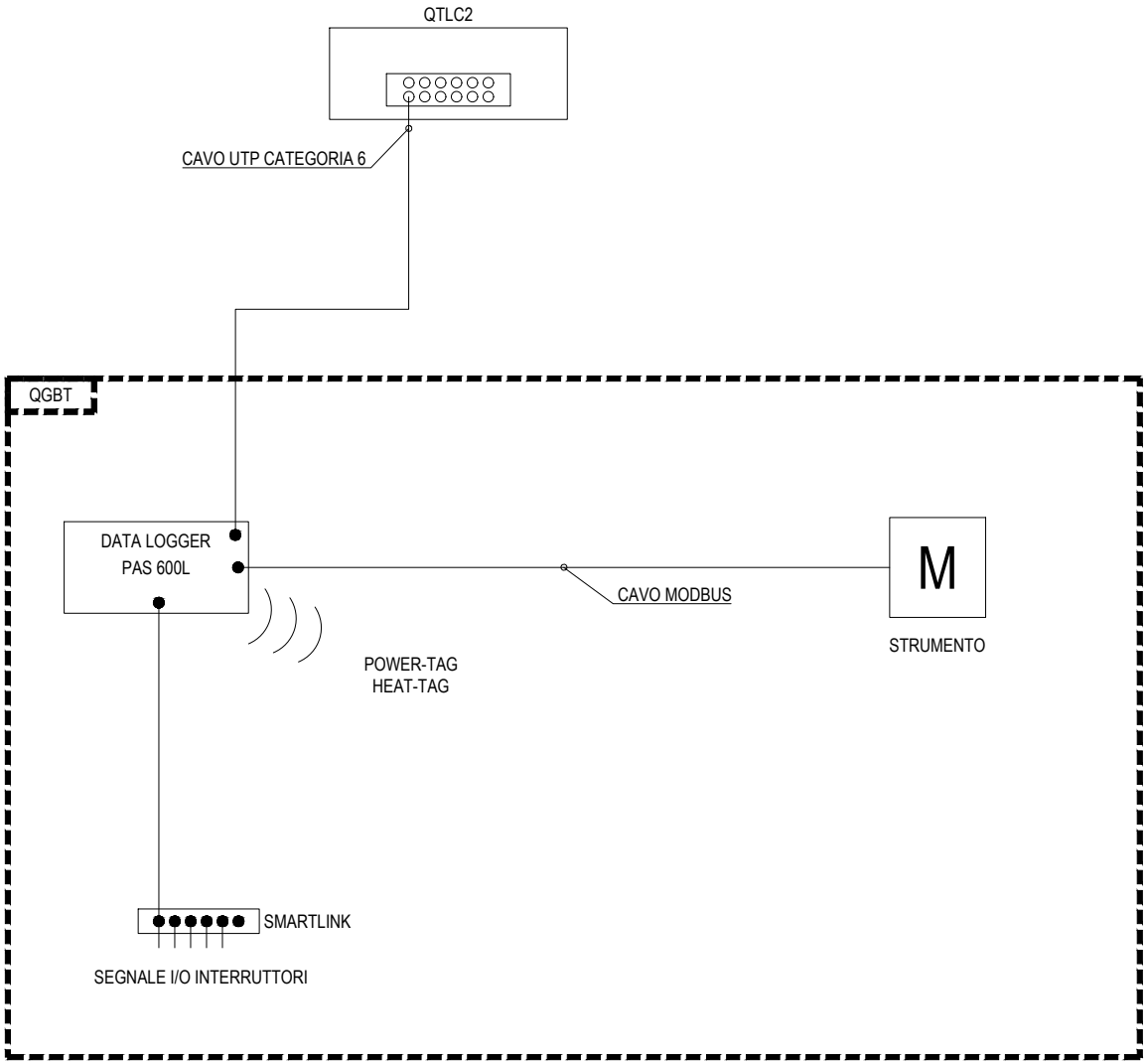

Ente nazionale per l'aviazione civile **AREOPORTO CIVILE DI LAMEZIA TERME (CZ)**	**Progetto Esecutivo**	QUADRO QUADRO GENERALE SICUREZZA TERMINAL PARTENZE (QSIC) TITOLO SCHEMA TELECOMANDO E TELECONTROLLO	FOGLIO 108 SEGUE 109 TOT. FOGLI 126

Sigla		Icona
Descrizione	Attuatore commutazione REG-K/8x230/16 con mod. man.	
Posizionamento	[QSIC]	
Indirizzo	1.5.3	

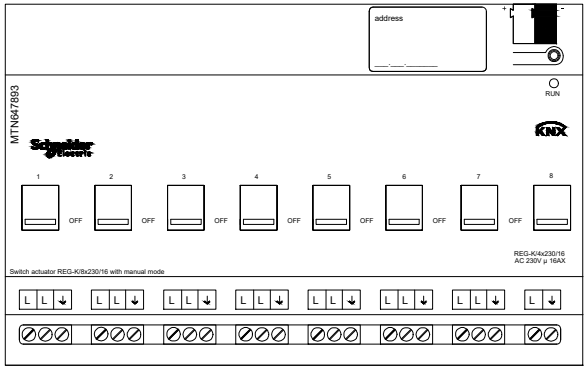

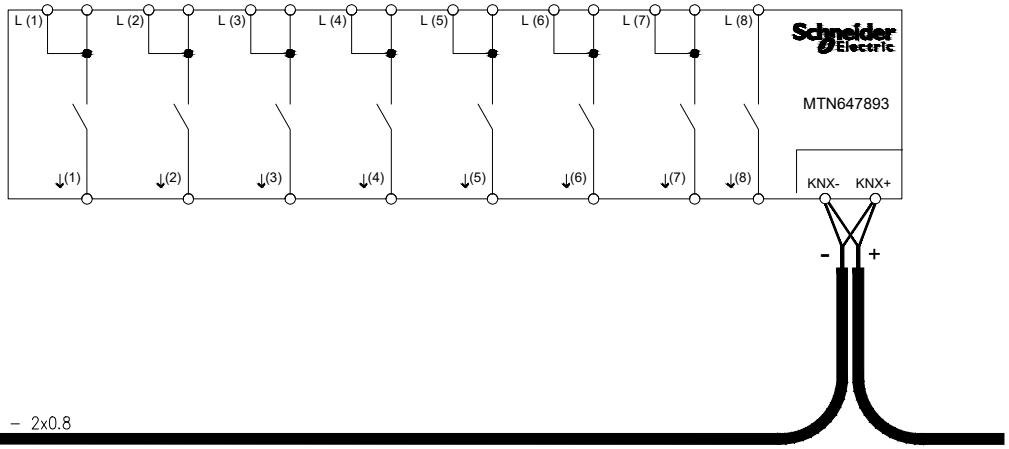

–QF114.2.13	–WC114.2.13 – –QSIC.LS10 Luce sicurezza bussole imbarchi
–QF114.2.14	–WC114.2.14 – –QSIC.LS11 Luce sicurezza corridoio spogliatoi
–QF114.2.15	–WC114.2.15 – –QSIC.LS12 Luce sicurezza filtro e scala imp.
–QF114.2.16	–WC114.2.16 – –QSIC.LS13 Luce sicurezza personale aeroport.
–QF114.2.17	–WC114.2.17 – –QSIC.LS14 Luce sicurezza personale aeroport.
–QF114.2.18	–WC114.2.18 – –QSIC.LS15 Luce sicurezza corridoi vie fuga
–QF114.2.19	–WC114.2.19 – –QSIC.LS16 Luce sicurezza scala magazzini
–QF114.2.20	–WC114.2.20 – –QSIC.LS17 Luce sicurezza filtro e scala est.

Sigla		Icona
Descrizione	Attuatore Commutazione REG-K/4x230/16 con mod. man.	
Posizionamento	[QSIC]	
Indirizzo	1.5.6	

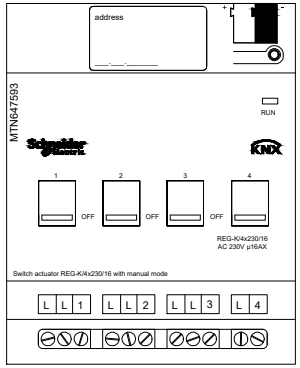

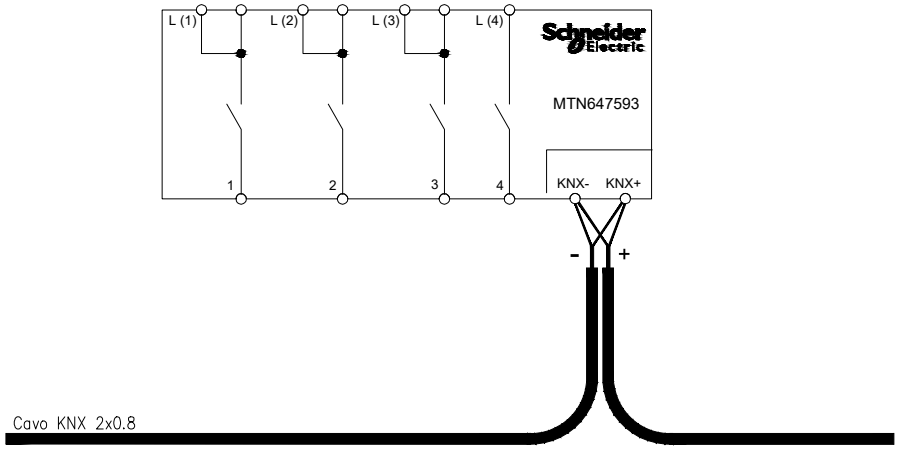

-QF114.2.21	-WC114.2.21 - -QSIC.LS18 Luce sicurezza corridoio coperto
-QF114.2.22	-WC114.2.22 - -QSIC.LS19 Luce sicurezza area fumatori
	-
	-

Ente nazionale per l'aviazione civile **AREOPORTO CIVILE DI LAMEZIA TERME (CZ)**	**Progetto Esecutivo**	QUADRO QUADRO GENERALE SICUREZZA TERMINAL PARTENZE (QSIC)	FOGLIO 110 / SEGUE 111
		TITOLO ATTUATORE COMMUTAZIONE	TOT. FOGLI 126

QUADRO ELETTRICO CENTRALE TERMOFRIGORIFERA (QCTF)

CARATTERISTICHE

Materiale		**Lamiera**
Verniciatura esterna		**RAL9003**
Classe d'isolamento		**I**
Sistema di distribuzione		**TN-S**
Tensione nominale		**400** V
Frequenza nominale		**50/60** Hz
Corrente nominale		**250** A
Corrente di corto-circuito presunta		**< 15** kA
Corrente di corto-circuito di dimensionamento		**15** kA
Tensione circuiti ausiliari		**230Vac - 24Vcc - 24Vac** V
Portata Sbarre		**250** A
Grado di protezione	*Interno*	**IP20**
	Esterno	**IP55**
Dimensioni	*Altezza*	**2100** mm
	Larghezza	**2156** mm
	Profondità	**465** mm
Capacità moduli EN 50022		
Forma di segregazione		**1**
Installazione		**A pavimento**
Accessori		

ALIMENTAZIONE

Rete normale	**Da quadro power-center QPC.C3 - semisbarra A**
Rete privilegiata	**-**
Rete continuità assoluta	**-**

NOTA BENE :

- *IL DATA LOGGER INTERNO AL QUADRO ACQUISISCE I SEGNALI CUMULATIVI DI STATO/SGANCIATO DEGLI INTERRUTTORI A MEZZO SEGNALI DIGITALI*
- *IL DATA LOGGER INTERNO AL QUADRO ACQUISISCE LA MISURA ENERGETICA GENERALE A MEZZO INTERFACCIA RS485*
- *IL DATA LOGGER INTERNO AL QUADRO ACQUISISCE I SEGNALI DEL SISTEMA DI MONITORAGGIO RISCALDAMENTO CAVI (HEAT-TAG) A MEZZO INTERFACCIA WIRELESS*
- *IL DATA LOGGER INTERNO AL QUADRO E' COLLEGATO CON CAVO DI RETE AL QUADRO TELECONTROLLO QTLC.2 LOCALE QGBT*
- *NEL QUADRO SONO CABLATE LE APPARECCHIATURE DI TERMOREGOLAZIONE FORNITE IN CONTO LAVORAZIONE DALL'IMPRESA TERMOIDRAULICA*
- *GLI SCHEMI AUSILIARI SONO INDICATIVI E VERRANNO SVILUPPATI IN CORSO D'OPERA DALL'IMPRESA ELETTRICA A SEGUITO DELLA DEFINIZIONE DELLE APPARECCHIATURE DI TERMOREGOLAZIONE E PREVIA FORNITURA DEI RELATIVI SCHEMI DI CABLAGGIO*
- *LE POMPE SONO TUTTE TRIFASI CON INVERTER INTEGRATO, AD ESCLUSIONE DELLA POMPA DI RICIRCOLO ACS*

VISTA FRONTE QUADRO

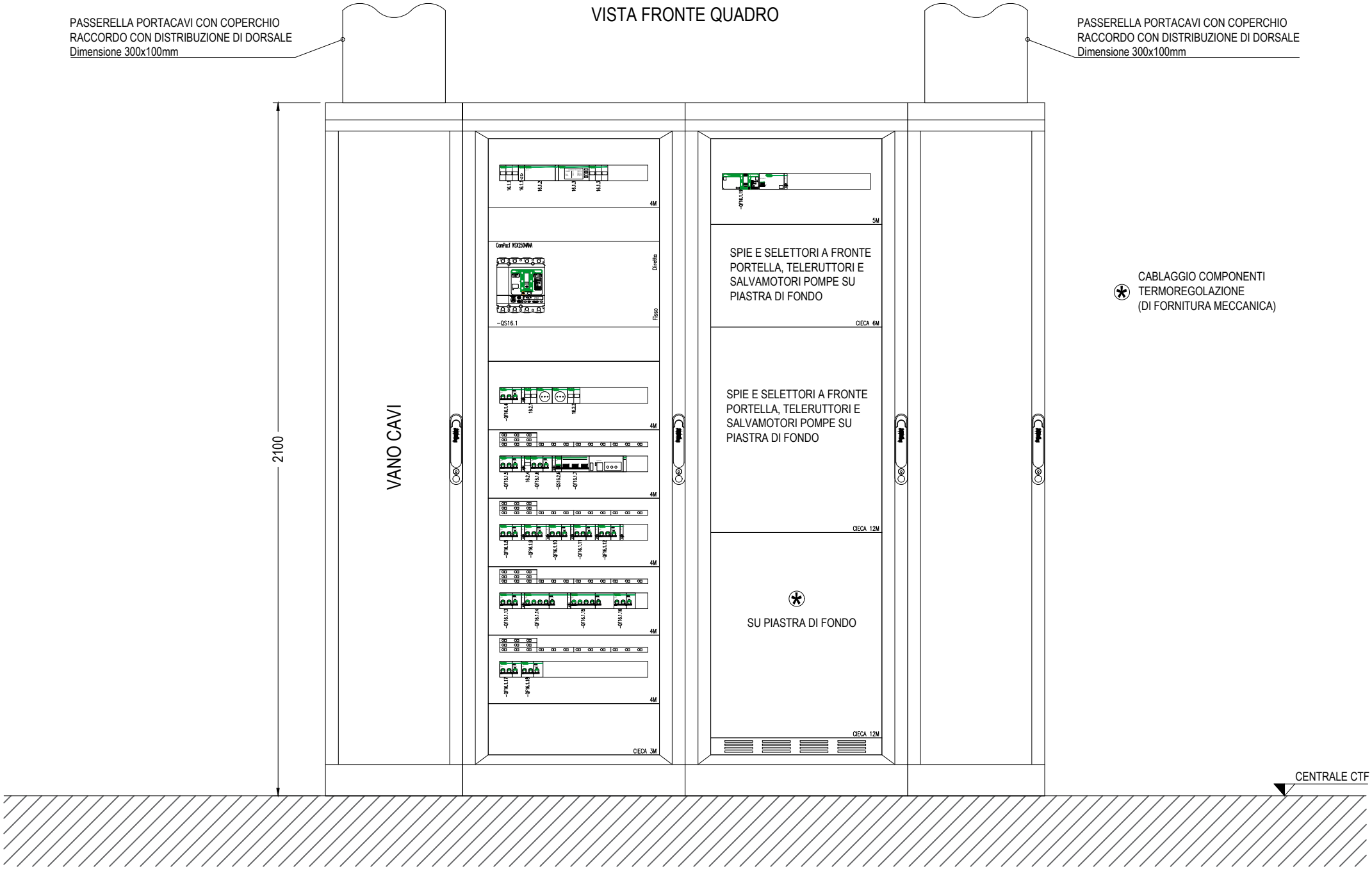

Ente nazionale per l'aviazione civile **AREOPORTO CIVILE DI LAMEZIA TERME (CZ)**	**Progetto Esecutivo**	QUADRO QUADRO ELETTRICO CENTRALE TERMOFRIGORIFERA (QCTF) TITOLO VISTA FRONTE QUADRO	FOGLIO 112 · SEGUE 113 TOT. FOGLI 126

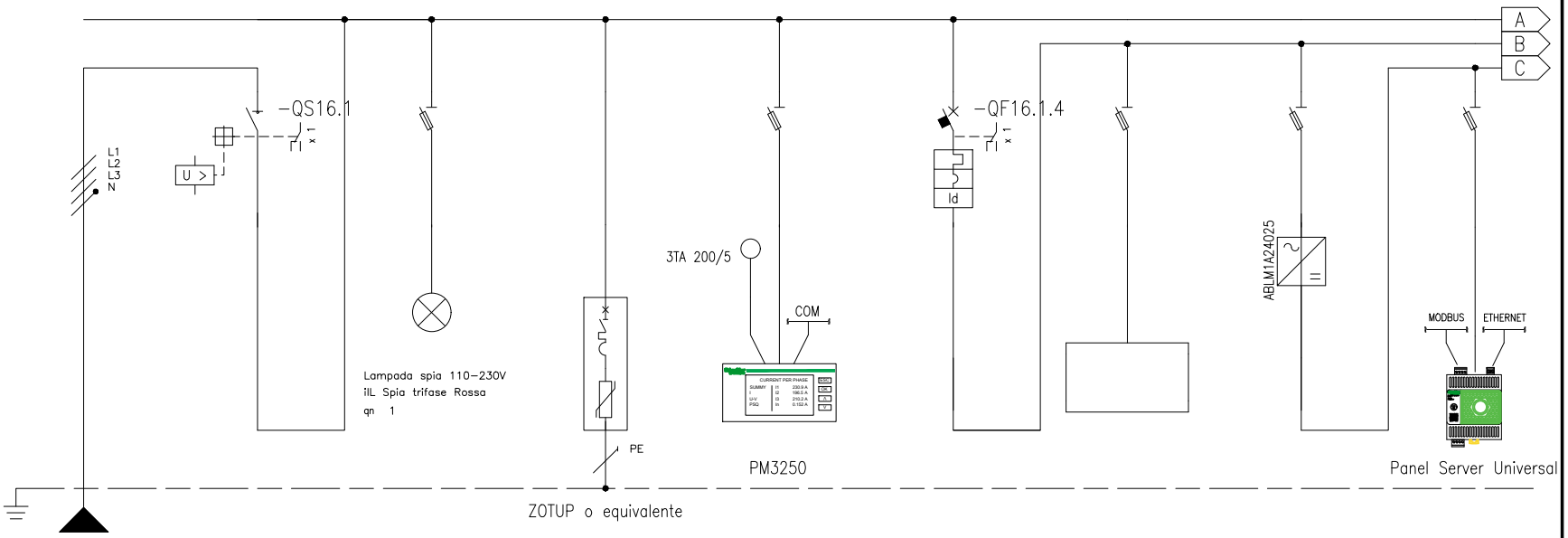

* Selettività

** Filiazione (valore in kA)

NUMERAZIONE MORSETTI

NUMERAZIONE CIRCUITO		DISTRIBUZIONE		L1L2L3NPE	1	L1L2L3N	2	L1L2L3NPE	3	L1L2L3NPE	4	L1L2L3NPE	5	L1NPE	6	L1NPE	7	L1NPE	8	L1NPE
DESCRIZIONE CIRCUITO			Linea da QPC.C3 semisbarra A		Interruttore generale (predisp. sgancio pulsante esterno)		Spie rete		SPD classe II		Misure generali (strum. comunicante)		Ausiliari 230Vac		Aux 230Vac (presa UNEL)		Ausiliari 24Vcc		Telecontrollo quadro	
TIPO APPARECCHIO					NSX250NA	STI	3P+N Fus NFC (10,3x38)			STI	3P+N Fus NFC (10,3x38)		iC60 a*	STI	2P Fus NFC (10,3x38)	STI	2P Fus NFC (10,3x38)	STI	F10 2P (690Vac/dc)	
INTERRUTTORE	Icu [kA] / Icn [A]												10							
Icu - CEI EN 60947-2	N. POLI	In [A]			4	250							2P	10						
Icn - CEI EN 60898-1	CURVA/SGANCIATORE												C							
	Ir [A]	tr [s]											10							
	Isd [A]	tsd [s]											100							
	Ii [A]																			
	Ig [A]	tg [s]																		
DIFFERENZIALE	TIPO	CLASSE											Vigi	A						
	Idn [A]	tdn [ms]											0,03	Istantaneo						
CONTATTORE	TIPO	CLASSE																		
TELERUTTORE	BOBINA [V]	N. POLI / In [A]																		
TERMICO	TIPO	Irth [A]																		
FUSIBILE	N. POLI	In [A]																		
ALTRE APP.	TIPO	MODELLO																		
CONDUTTURA	TIPO ISOLAMENTO	POSA	EPR	61																
	SEZIONE FASE-N-PE/PEN [mmq]		1x95	1x50 / 1x50																
	Ib [A]	Iz [A]	135,8	173,6																
	Un [V]	P [kW]	400	82,45																
FONDO LINEA	Icc min [kA]	Icc max [kA]	3,55	15																
	LUNGHEZZA [m]	dV TOTALE [%]	50	0,8																
NOTE			FG18M16-0,6/1kV B2ca-s1a,d1,a1																	

Ente nazionale per l'aviazione civile **AREOPORTO CIVILE DI LAMEZIA TERME (CZ)**	**Progetto Esecutivo**	QUADRO QUADRO ELETTRICO CENTRALE TERMOFRIGORIFERA (QCTF) TITOLO SCHEMA UNIFILARE DI POTENZA	FOGLIO 113 / SEGUE 114 TOT. FOGLI 126

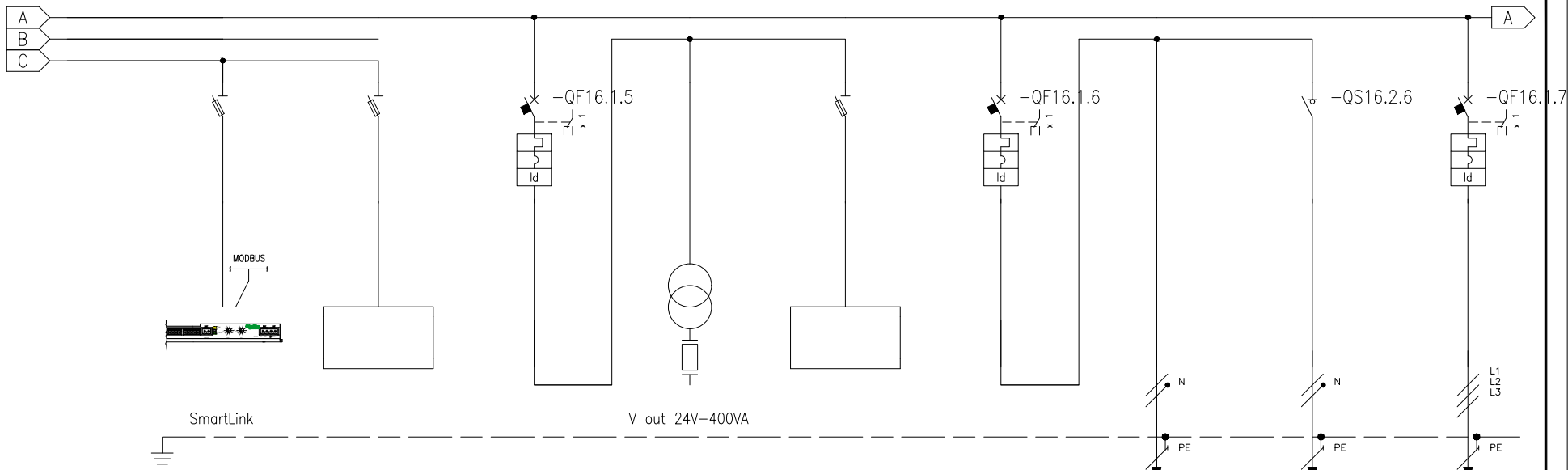

* Selettività

** Filiazione (valore in kA)

NUMERAZIONE MORSETTI																											
NUMERAZIONE CIRCUITO		DISTRIBUZIONE	9	L1NPE	10	L1NPE	11	L3NPE	12	L3NPE	13	L3NPE	14	L3NPE	15	L3NPE	16	L3N	17	L1L2L3PE
DESCRIZIONE CIRCUITO			Smartlink		Ausiliari 24Vcc		Ausiliari di comando pompe		Ausiliari 24Vac		Ausiliari 230Vac Termoregolazione		Luce centrale termofrigorifera		-QCTF.L1 Luce ordinaria (comando locale)		-QCTF.L1E Luce emergenza		-QCTF.F1 Quadro PDC ACS01 (bordo macchina)	
TIPO APPARECCHIO			DF10 2P (690Vac/dc)		DF10 2P (690Vac/dc)		iC60 a*		STI		1P+N Fus NFC (10,3x38)		iC60 a*				iSW		NG125 a*	
INTERRUTTORE	Icu [kA] / Icn [A]						10						10						16	
Icu - CEI EN 60947-2	N. POLI	In [A]					2P	10					2P	10			2	20	3P	80
Icn - CEI EN 60898-1	CURVA/SGANCIATORE						C						C						C	
	Ir [A]	tr [s]					10						10						80	
	Isd [A]	tsd [s]					100						100						800	
	Ii [A]																			
	Ig [A]	tg [s]																		
DIFFERENZIALE	TIPO	CLASSE					Vigi	A					Vigi	A					Vigi	A SI I/S/R
	Idn [A]	tdn [ms]					0,03	Istantaneo					0,3	Istantaneo					0,3	60
CONTATTORE	TIPO	CLASSE																		
TELERUTTORE	BOBINA [V]	N. POLI / In [A]																		
TERMICO	TIPO	Irth [A]																		
FUSIBILE	N. POLI	In [A]																		
ALTRE APP.	TIPO	MODELLO																		
CONDUTTURA	TIPO ISOLAMENTO	POSA													EPR	13	EPR	13	EPR	13
	SEZIONE FASE-N-PE/PEN [mmq]														1x2,5 / 1x2,5	1x2,5	1x1,5 / 1x1,5	1x1,5	1x25	1x16
	Ib [A]	Iz [A]													4,8	25,9	0,2	18,7	58,8	91,4
	Un [V]	P [kW]												1,05	230	1	230		400	33
FONDO LINEA	Icc min [kA]	Icc max [kA]													0,23	0,5	0,14	0,3	2,69	9,7
	LUNGHEZZA [m]	dV TOTALE [%]													30	1,9	30	0,9	15	1,1
NOTE															FG18OM16-0,6/1 kV B2ca-s1a,d1,a1		FG18OM16-0,6/1 kV B2ca-s1a,d1,a1		FG18OM18-0,6/1 kV B2ca-s1a,d1,a1	

Ente nazionale per l'aviazione civile
AREOPORTO CIVILE DI LAMEZIA TERME (CZ)

Progetto Esecutivo

QUADRO
QUADRO ELETTRICO CENTRALE TERMOFRIGORIFERA (QCTF)

TITOLO
SCHEMA UNIFILARE DI POTENZA

FOGLIO 114 | SEGUE 115

TOT. FOGLI 126

* Selettività

** Filiazione (valore in kA)

NUMERAZIONE CIRCUITO	DISTRIBUZIONE	18	L2NPE	19	L3NPE	20	L1NPE	21	L1NPE	22	L3NPE	23	L1NPE	24	L1L2L3NPE	25	L1L2L3NPE	26	L1NPE
NUMERAZIONE MORSETTI		-WC16.1.8		-WC16.1.9		-WC16.1.10		-WC16.1.11								-WC16.1.15		-WC16.1.16	
DESCRIZIONE CIRCUITO		-QCTF.F1 Ausiliari PDC ACS01 (bordo macchina)		-QCTF.F3 Stazione PACS1 (bordo macchina)		-QCTF.F4 Stazione PACS2 (bordo macchina)		-QCTF.F5 Sistema osmosi OS01 (bordo macchina)		Riserva		Riserva		-QCTF.F8 Prese fm servizio centrale		-QCTF.F6 Prese fm di servizio centrale		-QCTF.F7 Prese fm addolcitore	
TIPO APPARECCHIO		iC60 a*		iC60 a*		iC60 a*		iC60 a*		iC60 a*		iC60 a*		iC60 H*		iC60 H*		iC60 a*	
INTERRUTTORE Icu [kA] / Icn [A]		10		10		10		10		10		10		15		15		10	
Icu - CEI EN 60947-2 N° POLI	In [A]	2P	10	2P	10	2P	10	2P	10	2P	10	2P	10	4P	16	4P	16	2P	16
Icn - CEI EN 60898 CURVA/SGANCIATORE		C		C		C		C		C		C		C		C		C	
Ir [A]	tr [s]	10		10		10		10		10		10		16		16		16	
Isd [A]	tsd [s]	100		100		100		100		100		100		160		160		160	
Ii [A]																			
Ig [A]	tg [s]																		
DIFFERENZIALE TIPO	CLASSE	Vigi	A	Vigi	A	Vigi	A	Vigi	A	Vigi	A	Vigi	A	Vigi	A	Vigi	A	Vigi	A
Idn [A]	tdn [ms]	0,03	Istantaneo	0,03	Istantaneo	0,03	Istantaneo	0,03	Istantaneo	0,03	Istantaneo	0,03	Istantaneo	0,03	Istantaneo	0,03	Istantaneo	0,03	Istantaneo
CONTATTORE TIPO	CLASSE																		
TELERUTTORE BOBINA [V] N. POLI	In [A]																		
TERMICO TIPO	Irth [A]																		
FUSIBILE N. POLI	In [A]																		
ALTRE APP. TIPO	MODELLO																		
CONDUTTURA TIPO ISOLAMENTO	POSA	EPR	13	EPR	13	EPR	13	EPR	13							EPR	13	EPR	13
SEZIONE FASE-N-PE/PEN [mmq]		1x1,5	1x1,5	1x1,5	1x1,5	1x1,5	1x1,5	1x1,5	1x1,5	1x1,5	1x1,5	1x1,5	1x1,5			1x4	1x4	1x2,5	1x2,5
Ib [A]	Iz [A]	1,5	18,7	1,5	18,7	1,5	18,7	3,1	18,7							5,1	30,2	5,1	25,9
FONDO LINEA Un [V]	P [kW]	230	0,3	230	0,3	230	0,3	230	0,6							400	3	230	1
Icc min [kA]	Icc max [kA]	0,27	0,6	0,27	0,6	0,27	0,6	0,21	0,5							0,35	1,7	0,43	1
LUNGHEZZA [m]	dV TOTALE [%]	15	1,1	15	1,1	15	1,1	20	1,5							30	1,2	15	1,4
NOTE		FG18OM16-0,6/1 kV B2ca-s1a,d1,a1		FG18OM16-0,6/1 kV B2ca-s1a,d1,a1		FG18OM16-0,6/1 kV B2ca-s1a,d1,a1		FG18OM16-0,6/1 kV B2ca-s1a,d1,a1								FG18OM16-0,6/1 kV B2ca-s1a,d1,a1		FG18OM16-0,6/1 kV B2ca-s1a,d1,a1	

Ente nazionale per l'aviazione civile
AREOPORTO CIVILE DI LAMEZIA TERME (CZ)

Progetto Esecutivo

QUADRO
QUADRO ELETTRICO CENTRALE TERMOFRIGORIFERA (QCTF)

TITOLO
SCHEMA UNIFILARE DI POTENZA

FOGLIO 115 | SEGUE 116

TOT. FOGLI 126

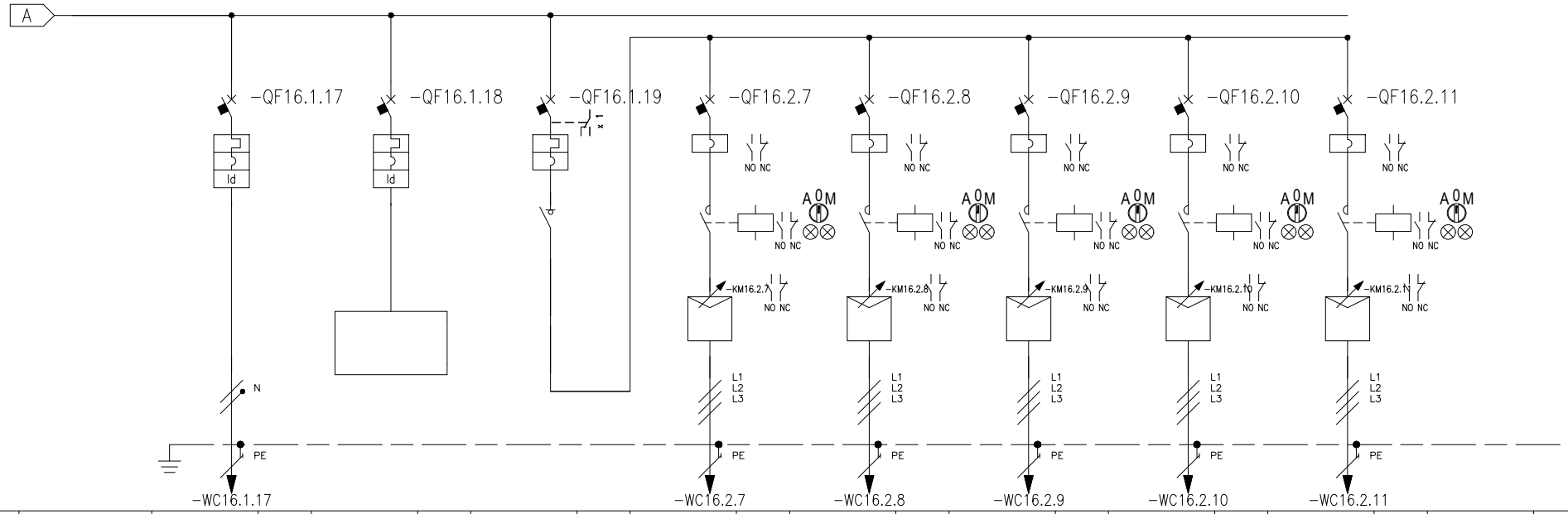

* Selettività

** Filiazione (valore in kA)

NUMERAZIONE MORSETTI			-WC16.1.17						-WC16.2.7			-WC16.2.8			-WC16.2.9			-WC16.2.10			-WC16.2.11								
NUMERAZIONE CIRCUITO	DISTRIBUZIONE		27		L1NPE	28		L2NPE	29		L1L2L3NPE	30		L1L2L3PE	31		L1L2L3PE	32		L1L2L3PE	33		L1L2L3PE	34		L1L2L3PE			
DESCRIZIONE CIRCUITO			-QCTF.F8 Prese fm trattamento			Riserva			Generale pompe			Pompa P01a (inverter integrato)			Pompa P01b (inverter integrato)			Pompa P02a (inverter integrato)			Pompa P02b (inverter integrato)			Pompa P03a (inverter integrato)					
TIPO APPARECCHIO			iC60 a*			iC60 a*			NSXm E*+iID Tipo B-SI (4P)			GV3L50			GV3L50			GV2L16			GV2L16			GV3L40					
INTERRUTTORE	Icu [kA] / Icn [A]		10			10			16			50			50			50			50			50					
Icu - CEI EN 60947-2	N POLI	In [A]	2P	16		2P	16		4P	100		3	50		3	50		3	14		3	14		3	40				
Icn - CEI EN 60898-1	CURVA/SGANCIATORE		C			C			TM-D			Manovra Rotativa			Manovra Rotativa			Manovra Rotativa			Manovra Rotativa			Manovra Rotativa					
	Ir [A]	tr [s]	16			16			80																				
	Isd [A]	tsd [s]	160			160			1250			650			650			170			170			520					
	Ii [A]								0,3 classe B																				
	Ig [A]	tg [s]																											
DIFFERENZIALE	TIPO	CLASSE	Vigi	A		Vigi	A																						
	Idn [A]	tdn [ms]	0,03	Istantaneo		0,03	Istantaneo																						
CONTATTORE	TIPO	CLASSE										LC1D32		AC3	LC1D32		AC3	LC1D09		AC3	LC1D09		AC3	LC1D25		AC3			
TELERUTTORE	BOBINA [V]	N. POLI	In [A]									24ca	3P	32	24ca	3P	32	24ca	3P	9	24ca	3P	9	24ca	3P	25			
TERMICO	TIPO	Irth [A]																											
FUSIBILE	N. POLI	In [A]																											
ALTRE APP.	TIPO	MODELLO																											
CONDUTTURA	TIPO ISOLAMENTO	POSA	EPR	13								EPR	13		EPR	13		EPR	13		EPR	13		EPR	13				
	SEZIONE FASE-N-PE/PEN [mmq]		1x2,5	1x2,5	1x2,5							1x10		1x10	1x10		1x10	1x2,5		1x2,5	1x2,5		1x2,5	1x10		1x10			
	Ib [A]	Iz [A]	5,1	25,9								22,1	54		22,1	54		4,4	23		4,4	23		16,2	54				
	Un [V]	P [kW]	230	1							51,06	400	15		400	15		400	3		400	3		400	11				
FONDO LINEA	Icc min [kA]	Icc max [kA]	0,43	1								1,82	4,3		1,82	4,3		0,53	1,3		0,53	1,3		1,82	4,3				
	LUNGHEZZA [m]	dV TOTALE [%]	15	1,4								25	1,4		25	1,4		25	1,3		25	1,3		25	1,2				
NOTE			FG18OM16-0,6/1 kV B2ca-s1a,d1,a1									FG18OM16-0,6/1 kV B2ca-s1a,d1,a1			FG18OM16-0,6/1 kV B2ca-s1a,d1,a1			FG18OM16-0,6/1 kV B2ca-s1a,d1,a1			FG18OM16-0,6/1 kV B2ca-s1a,d1,a1			FG18OM16-0,6/1 kV B2ca-s1a,d1,a1								

Ente nazionale per l'aviazione civile
AREOPORTO CIVILE DI LAMEZIA TERME (CZ)

Progetto Esecutivo

QUADRO
QUADRO ELETTRICO CENTRALE TERMOFRIGORIFERA (QCTF)

TITOLO
SCHEMA UNIFILARE DI POTENZA

FOGLIO 116 | SEGUE 117 | TOT. FOGLI 126

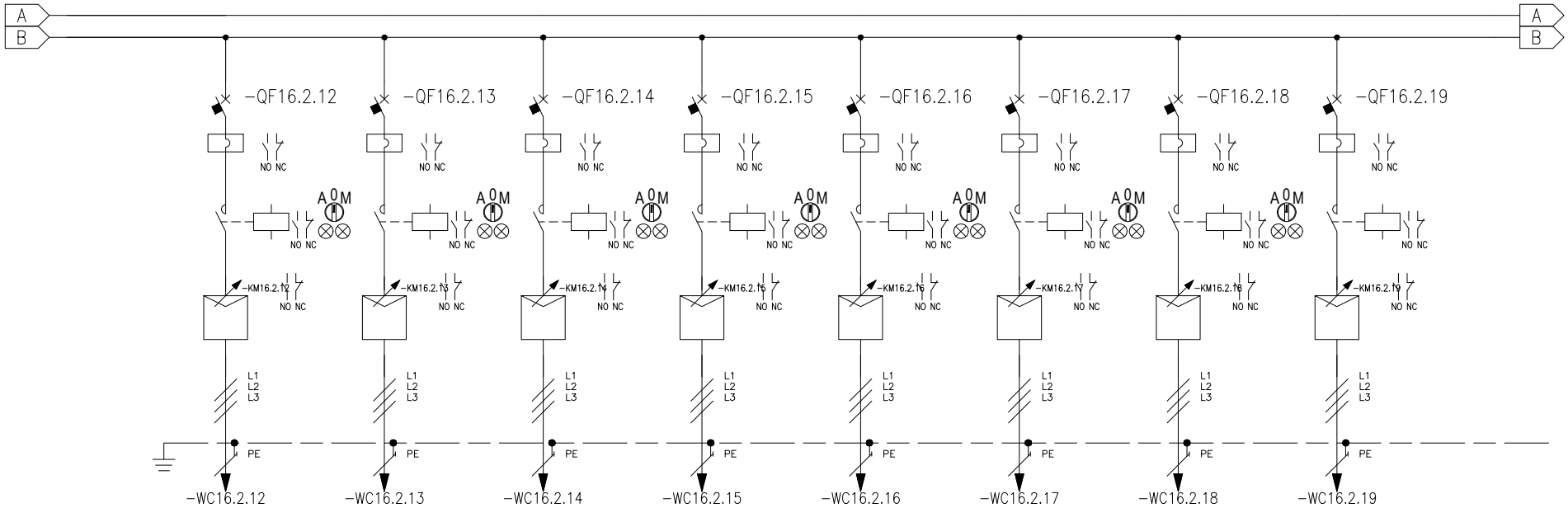

* Selettività

** Filiazione (valore in kA)

NUMERAZIONE MORSETTI			-WC16.2.12				-WC16.2.13				-WC16.2.14				-WC16.2.15				-WC16.2.16				-WC16.2.17				-WC16.2.18				-WC16.2.19		
NUMERAZIONE CIRCUITO		DISTRIBUZIONE	35		L1L2L3PE		36		L1L2L3PE		37		L1L2L3PE		38		L1L2L3PE		39		L1L2L3PE		40		L1L2L3PE		41		L1L2L3PE		42		L1L2L3PE
DESCRIZIONE CIRCUITO			Pompa P03b (inverter integrato)				Pompa P04a (inverter integrato)				Pompa P04b (inverter integrato)				Pompa P05a (inverter integrato)				Pompa P05b (inverter integrato)				Pompa P06a (inverter integrato)				Pompa P06b (inverter integrato)				Pompa P07a (inverter integrato)		
TIPO APPARECCHIO			GV3L40				GV2L14				GV2L14				GV2L22				GV2L22				GV2L16				GV2L16				GV2L16		
INTERRUTTORE	Icu [kA] / Icn [A]		50				100				100				50				50				50				50				50		
Icu - CEI EN 60947-2	N 2 POLI	In [A]	3	40			3	10			3	10			3	25			3	25			3	14			3	14			3	14	
Icn - CEI EN 60898	CURVA/SGANCIATORE		Manovra Rotativa				Manovra Rotativa				Manovra Rotativa				Manovra Rotativa				Manovra Rotativa				Manovra Rotativa				Manovra Rotativa				Manovra Rotativa		
	Ir [A]	tr [s]																															
	Isd [A]	tsd [s]	520				138				138				327				327				170				170				170		
	Ii [A]																																
	Ig [A]	tg [s]																															
DIFFERENZIALE	TIPO	CLASSE																															
	Idn [A]	tdn [ms]																															
CONTATTORE	TIPO	CLASSE	LC1D25		AC3		LC1D09		AC3		LC1D09		AC3		LC1D09		AC3		LC1D09		AC3		LC1D09		AC3		LC1D09		AC3		LC1D09		AC3
TELERUTTORE	BOBINA [V]	N. POLI	24ca	3P	In [A] 25		24ca	3P	In [A] 9		24ca	3P	In [A] 9		24ca	3P	In [A] 9		24ca	3P	In [A] 9		24ca	3P	In [A] 9		24ca	3P	In [A] 9		24ca	3P	In [A] 9
TERMICO	TIPO	Irth [A]																															
FUSIBILE	N. POLI	In [A]																															
ALTRE APP.	TIPO	MODELLO																															
CONDUTTURA	TIPO ISOLAMENTO	POSA	EPR		13		EPR		13		EPR		13		EPR		13		EPR		13		EPR		61		EPR		61		EPR		61
	SEZIONE FASE-N-PE/PEN [mmq]		1x10		1x10		1x2,5		1x2,5		1x2,5		1x2,5		1x4		1x4		1x4		1x4		1x4		1x4		1x4		1x4		1x4		1x4
	Ib [A]	Iz [A]	16,2		54		2,2		23		2,2		23		8,1		30,2		8,1		30,2		4,4		19,2		4,4		19,2		4,4		19,2
	Un [V]	P [kW]	400				400		1,5		400		1,5		400		5,5		400		5,5		400		3		400		3		400		3
FONDO LINEA	Icc min [kA]	Icc max [kA]	1,82		4,3		0,53		1,3		0,53		1,3		0,82		2		0,82		2		0,31		0,8		0,31		0,8		0,31		0,8
	LUNGHEZZA [m]	dV TOTALE [%]	25		1,2		25		1,1		25		1,1		25		1,3		25		1,3		70		1,6		70		1,6		70		1,6
NOTE			FG18OM16-0,6/1 kV B2ca-s1a,d1,a1				FG18OM16-0,6/1 kV B2ca-s1a,d1,a1				FG18OM16-0,6/1 kV B2ca-s1a,d1,a1				FG18OM16-0,6/1 kV B2ca-s1a,d1,a1				FG18OM16-0,6/1 kV B2ca-s1a,d1,a1				FG18OM16-0,6/1 kV B2ca-s1a,d1,a1				FG18OM16-0,6/1 kV B2ca-s1a,d1,a1				FG18OM16-0,6/1 kV B2ca-s1a,d1,a1		

Ente nazionale per l'aviazione civile **AREOPORTO CIVILE DI LAMEZIA TERME (CZ)**	**Progetto Esecutivo**	QUADRO QD. GENERALE VENTILAZIONE POWER CENTER - QGVE TITOLO SCHEMA UNIFILARE DI POTENZA	FOGLIO 117 · SEGUE 118 TOT. FOGLI 126

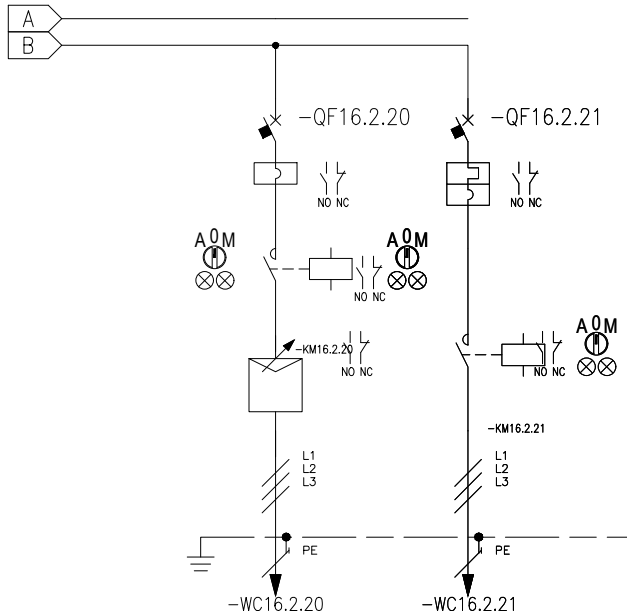

* Selettività

** Filiazione (valore in kA)

NUMERAZIONE MORSETTI																							
NUMERAZIONE CIRCUITO		DISTRIBUZIONE	43	L1L2L3PE	44	L1L2L3PE																	
DESCRIZIONE CIRCUITO			Pompa P07b (inverter integrato)		Pompa PR01																		
TIPO APPARECCHIO			GV2L16		GV2ME08																		
INTERRUTTORE	Icu [kA] / Icn [A]		50		50																		
Icu - CEI EN 60947-2	N2 POLI	In [A]	3	14		4																	
Icn - CEI EN 60898	CURVA/SGANCIATORE		Manovra Rotativa		Pulsante																		
	Ir [A]	tr [s]			4																		
	Isd [A]	tsd [s]	170		51																		
	Ii [A]																						
	Ig [A]	tg [s]																					
DIFFERENZIALE	TIPO	CLASSE																					
	Idn [A]	tdn [ms]																					
CONTATTORE	TIPO	CLASSE	LC1D09	AC3	LC1D09	AC3																	
TELERUTTORE	BOBINA [V]	N. POLI / In [A]	24ca	3P / 9	24ca	3P / 9																	
TERMICO	TIPO	Irth [A]																					
FUSIBILE	N. POLI	In [A]																					
ALTRE APP.	TIPO	MODELLO																					
CONDUTTURA	TIPO ISOLAMENTO	POSA	EPR	61	EPR	13																	
	SEZIONE FASE-N-PE/PEN [mmq]		1x4 / 1x4		1x1,5 / 1x1,5																		
	Ib [A]	Iz [A]	4,4	19,2	2	16,6																	
	Un [V]	P [kW]	400	3	400	1,1																	
FONDO LINEA	Icc min [kA]	Icc max [kA]	0,31	0,8	0,33	0,8																	
	LUNGHEZZA [m]	dV TOTALE [%]	70	1,6	25	1,1																	
NOTE			FG18OM16-0,6/1 kV B2ca-s1a,d1,a1		FG18OM16-0,6/1 kV B2ca-s1a,d1,a1																		

Ente nazionale per l'aviazione civile
AREOPORTO CIVILE DI LAMEZIA TERME (CZ)

Progetto Esecutivo

QUADRO: QD. GENERALE VENTILAZIONE POWER CENTER - QGVE

TITOLO: SCHEMA UNIFILARE DI POTENZA

FOGLIO 118 | SEGUE 119 | TOT. FOGLI 126

TIPICO COLLEGAMENTI POMPE SINGOLE

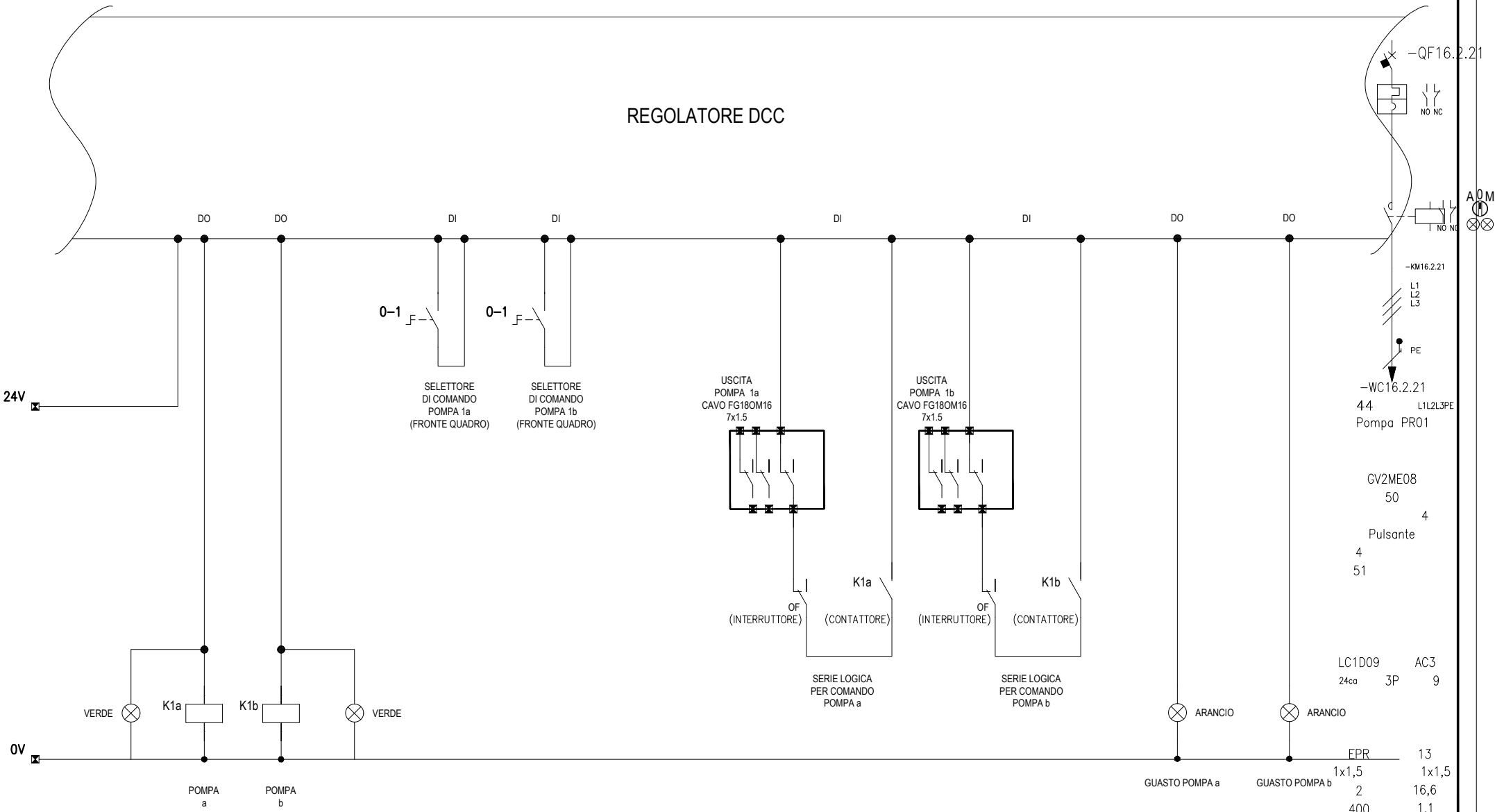

Ente nazionale per l'aviazione civile **AREOPORTO CIVILE DI LAMEZIA TERME (CZ)**	**Progetto Esecutivo**	QUADRO QUADRO ELETTRICO CENTRALE TERMOFRIGORIFERA (QCTF) TITOLO SCHEMA MULTIFILARE FUNZIONALE	FOGLIO 119 / SEGUE 120 TOT. FOGLI 126

TIPICO COLLEGAMENTI POMPE SINGOLE

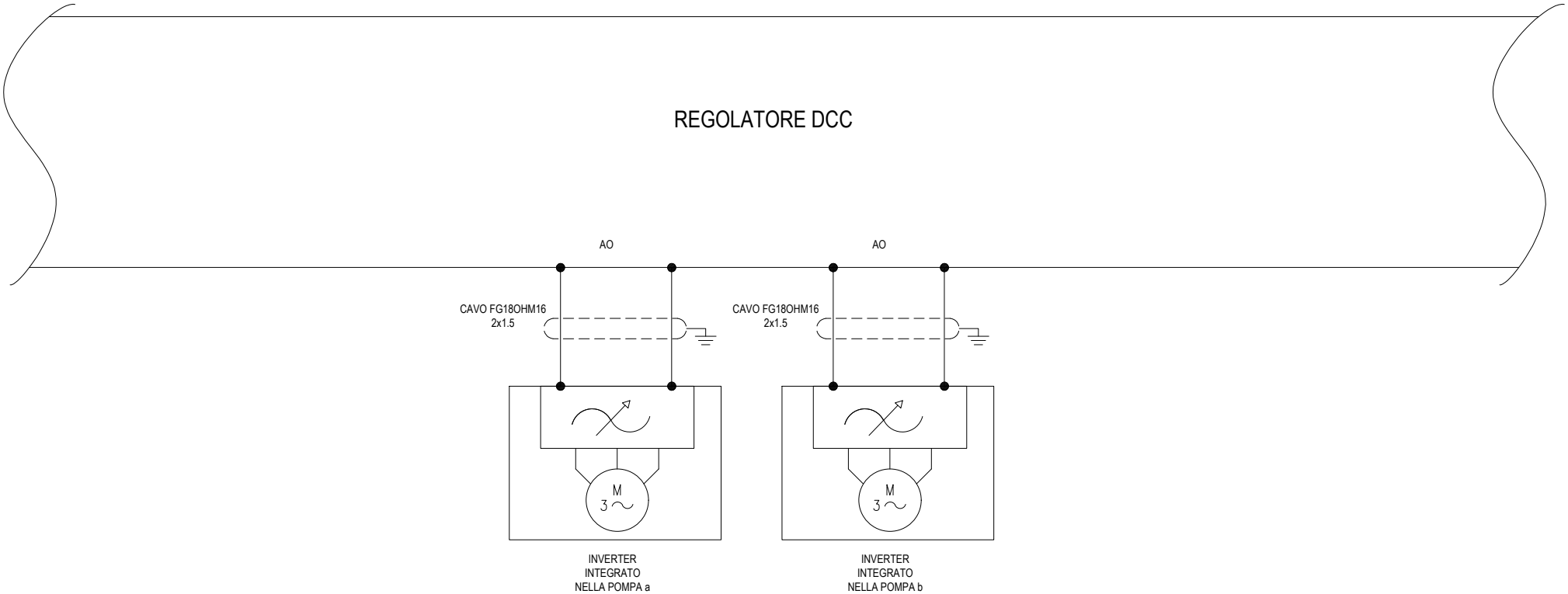

Ente nazionale per l'aviazione civile **AREOPORTO CIVILE DI LAMEZIA TERME (CZ)**	**Progetto Esecutivo**	QUADRO QUADRO ELETTRICO CENTRALE TERMOFRIGORIFERA (QCTF)	FOGLIO 120	SEGUE 121
		TITOLO SCHEMA MULTIFILARE FUNZIONALE	TOT. FOGLI 126	

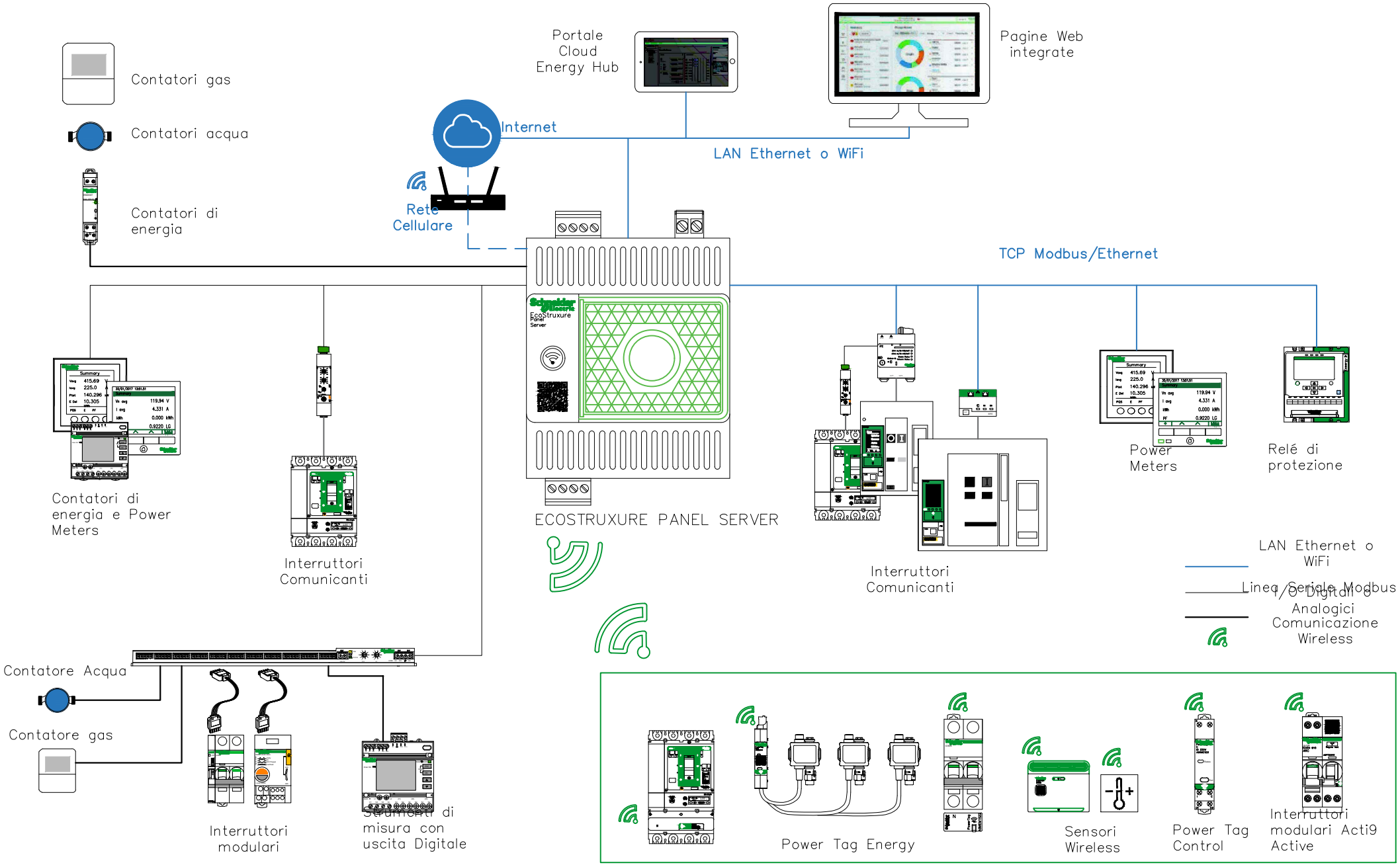

Ente nazionale per l'aviazione civile **AREOPORTO CIVILE DI LAMEZIA TERME (CZ)**	**Progetto Esecutivo**	QUADRO SCHEMA FUNZIONALITA' DATA LOGGER TITOLO SCHEMA MULTIFILARE FUNZIONALE	FOGLIO 121 / SEGUE 122 TOT. FOGLI 126

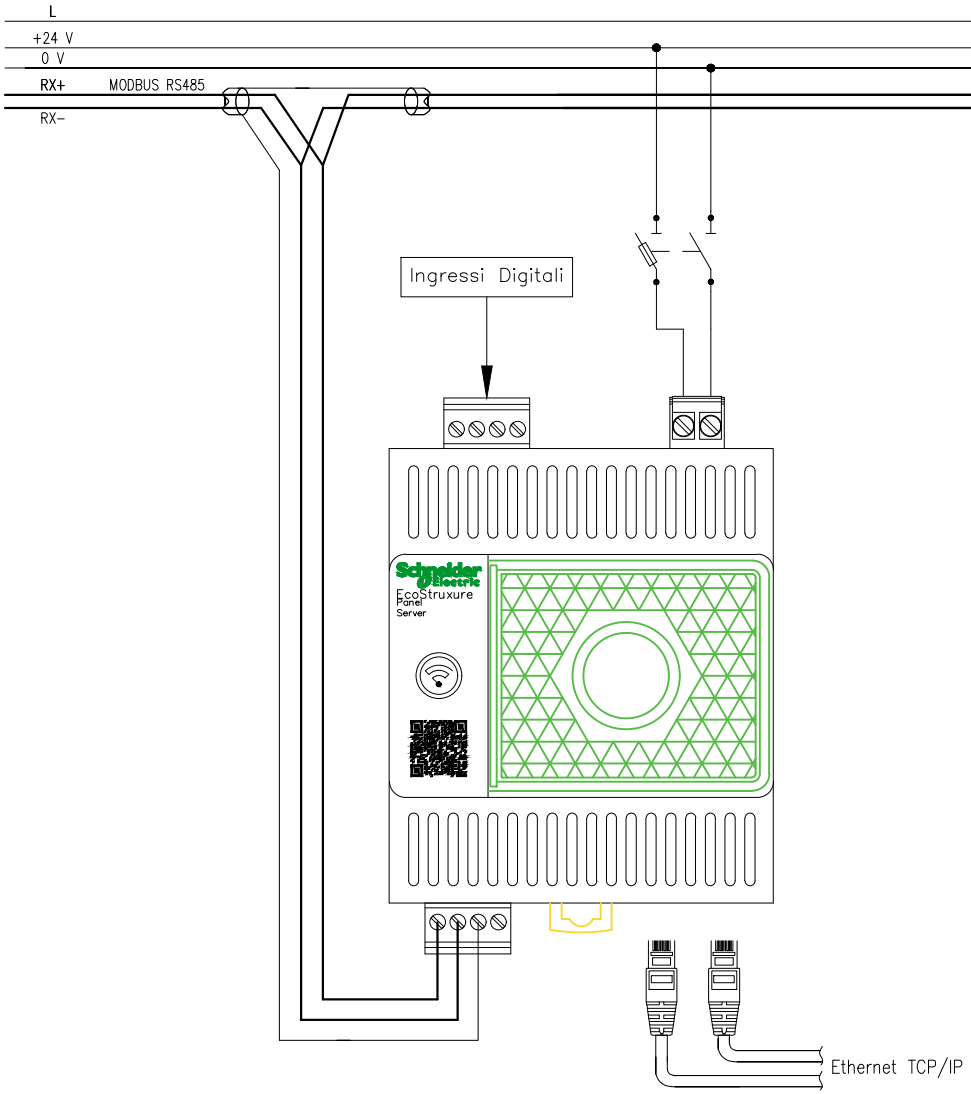

EcoStruxure Panel Server – Universal
cod. PAS600L/PAS600

Dispositivo datalogger dotato di pagine web integrate ed in grado di garantire una connessione ai software di supervisione e monitoraggio come EcoStruxure Power Monitoring Expert, ai sistemi BMS e ad applicazioni cloud come EcoStruxure Energy Hub. le funzioni principali del dispositivo sono:

- Gateway all-in-one per prelevare e storicizzare in un unico dispositivo i dati provenienti sia dai sensori wireless che dai dispositivi Modbus ed ottimizzare la gestione dell'energia
- Funzionamento semplificato tramite pagine web integrate user friendly e possibilità di gestire allarmi per una migliore gestione degli asset elettrici
- Messa in servizio semplificata tramite EcoStruxure Power Commissioning, tramite rilevamento automatico dei device e funzionamento plug & play
- Prodotto sicuro, progettato e sviluppato secondo i rigidi canoni della cybersecurity in conformità a IEC 62443-4-1

Applicazioni Cloud:

EcoStruxure Panel Server può essere connesso alla piattaforma di monitoraggio cloud Energy Hub (QR code sullo schema), con la quale è possibile accedere in maniera aggregata ai dati dui consumi di impianti ed edifici. La piattaforma consente di accedere da remoto ai dati di monitoraggio di tutti i siti connessi, effettuare benchmarking delle grandezze energetiche per utenza/ area / sito, allocare i costi generati dalle utenze, generare dei report automatici mensilmente.

Caratteristiche tecniche:

- Alimentazione: Da 110 a 277 V CA/CC (+/-10%) (solo PAS600) - 24 V CC (+/-10%) (solo PAS600L)
- Ingombro modulare: 72 mm (4 moduli)
- Connettività: 2 porte Ethernet, 10/100BASE-T configurabili con indirizzo IP statico o DHCP client, 1 porta modbus RS485, 2 ingressi digitali impulsivi e/o IO (solo PAS600L), Wireless IEEE 802.15.4, Wi-Fi2.4 GHz

Dispositivi supportati:

- Dispositivi cablati che comunicano tramite Modbus-SL, Modbus TCP/IP o ingressi digitali:
  a. Interruttori automatici aperti e scatolati (Masterpact MTZ, Compact NSX, NS) e relè di protezione (Sepam, Easergy);
  b. Contatori di energia e Power Meter (Powerlogic system) o contatori di impulsi (Consumo kWh, H20, Gas, etc);
  c. Moduli I/O ;
  d. Gateways (Panel server, Smartlink, ComX, Link150, terze parti, etc);
- Dispositivi wireless:
  e. Sensori PowerTag Energy e PowerLogic Tag e dispositivi modulari gamma Acti9 Active
  f. Sensori ambientali CL110 e TH110
  g. Sensori HeatTag
  h. Ausiliari di segnalazione wireless per interruttori ComPacT NSX e ComPacT NSXm

ACQUISIZIONE SEGNALI DI STATO / SCATTATO DA INTERRUTTORI MODULARI

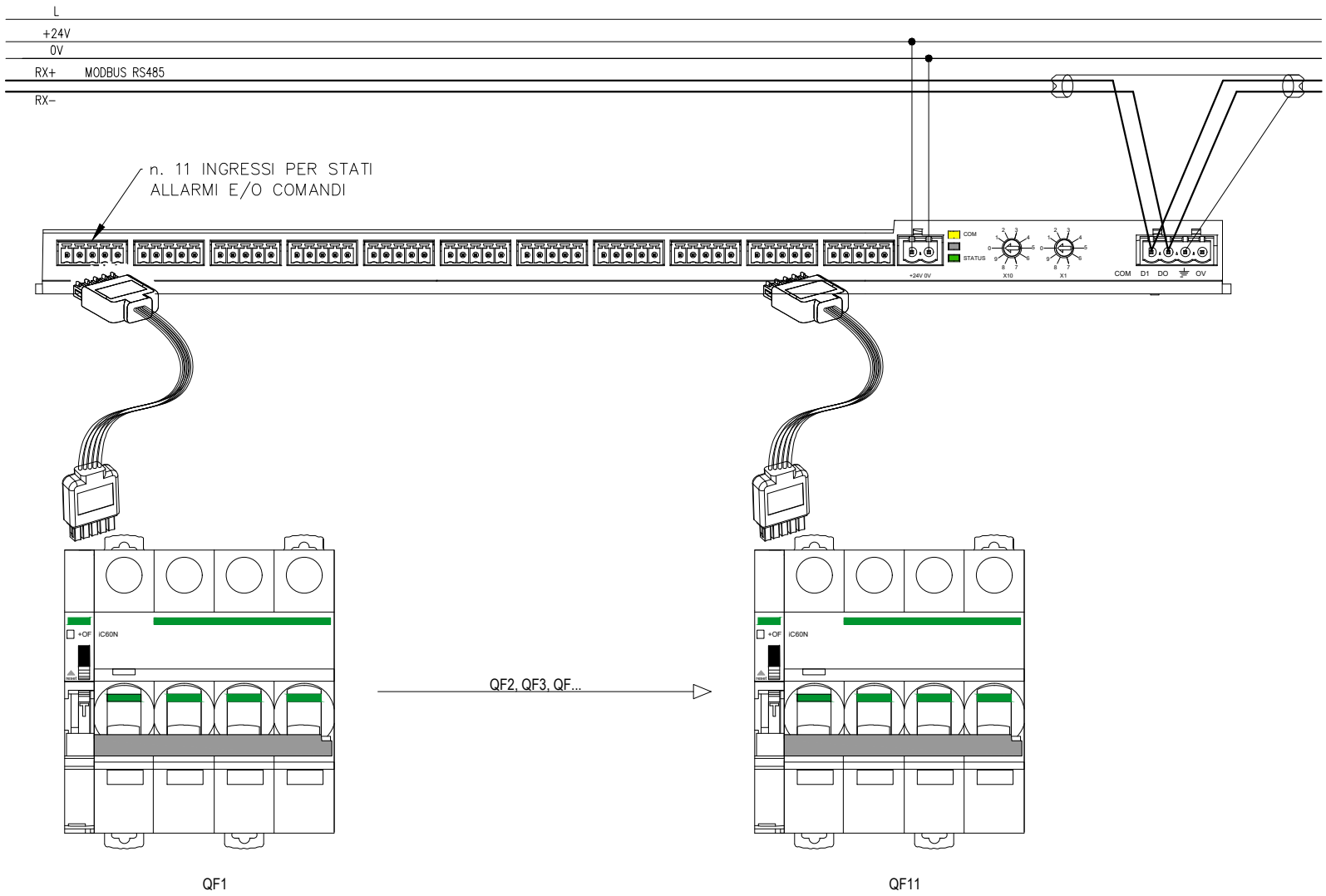

Ente nazionale per l'aviazione civile AREOPORTO CIVILE DI LAMEZIA TERME (CZ)	Progetto Esecutivo	QUADRO QUADRO ELETTRICO CENTRALE TERMOFRIGORIFERA (QCTF)	FOGLIO 123	SEGUE 124
		TITOLO SMARTLINK	TOT. FOGLI 126	

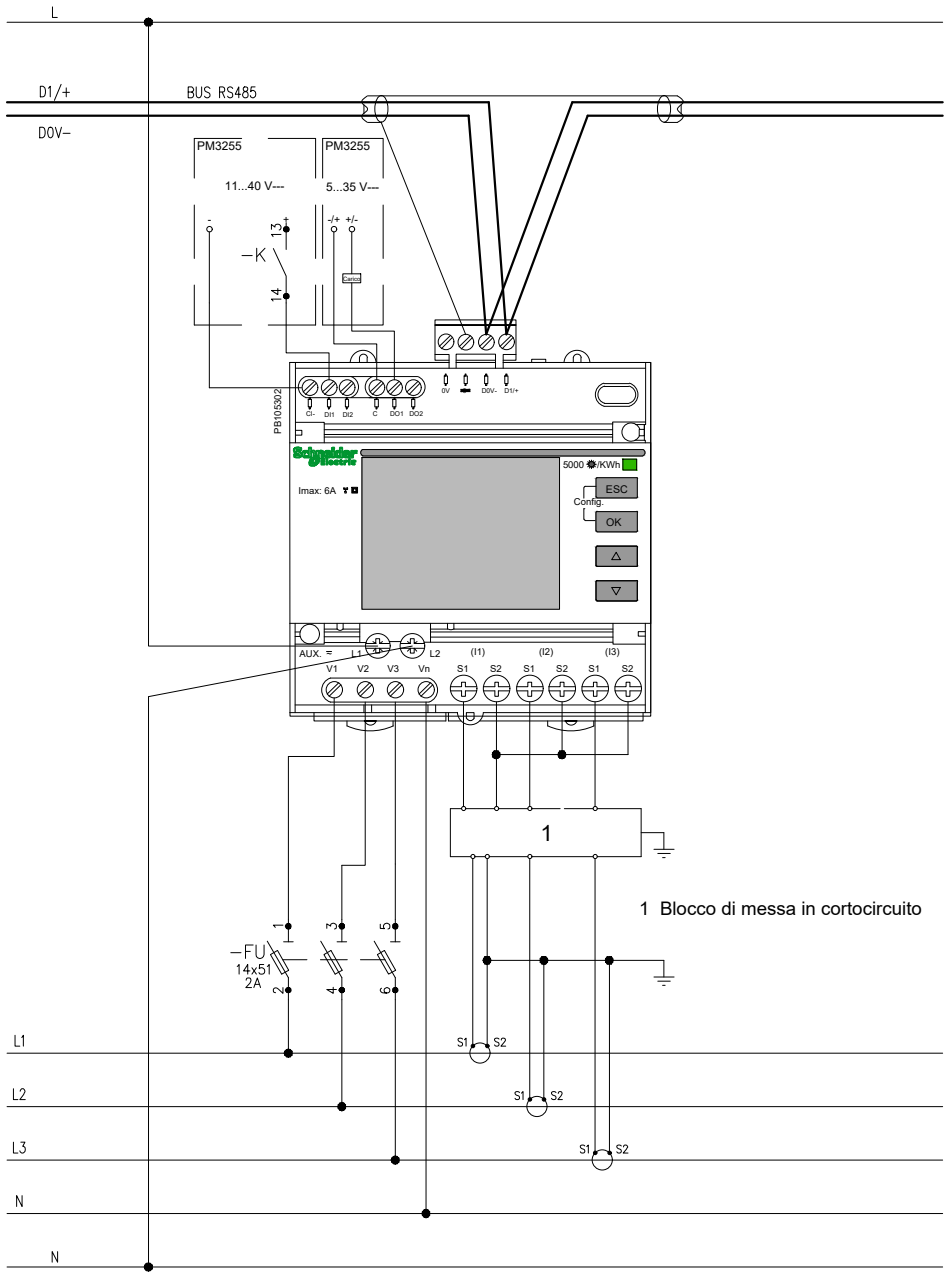

Multimetro Digitale Serie PM32xx

Multimetro digitale con misura di I, V, E, P e Q, f, THD su corrente e tensione e PF.
Adatto per circuiti monofase e trifase (con o senza neutro) e garantisce la misura di energia attiva, sia prodotta che consumata, con precisione in classe 0.5S in conformità alla norma CEI EN 62053–22 e CEI EN 61557–12 PMD/Sx/K55/0.5.

Caratteristiche tecniche:

- Dotato di uscita Modbus RS485,
- 2 ingressi digitali,
- 2 uscite digitali programmabili.
- Dispositivo multitariffa, dotato di memoria interna.
- Tensione di alimentazione da 100/173 a 277/480 V CA con frequenza da 45 a 65 Hz; da 100 a 300 V CC.
- n. 3 TA XXX/5A

Ente nazionale per l'aviazione civile **AREOPORTO CIVILE DI LAMEZIA TERME (CZ)**	**Progetto Esecutivo**	QUADRO QUADRO ELETTRICO CENTRALE TERMOFRIGORIFERA (QCTF)	FOGLIO 124	SEGUE 125
		TITOLO STRUMENTO MISURA	TOT. FOGLI 126	

Sensore wireless HeatTag
cod. SMT10020

Sensore intelligente per il rilevamento tempestivo del surriscaldamento dei collegamenti o dei cavi. HeatTag aiuta a prevenire il danneggiamento dei quadri elettrici, analizzando i gas e le particelle presenti nell'aria e segnalando il problema prima della generazione di fumo o dell'imbrunimento dell'isolante.

- Invio di tre livelli di avviso in base alla gravità della situazione rilevata. Quando HeatTag invia un avviso al Panel Server o gateway, il LED di funzionamento lampeggia in arancione.
- Prevenzione dei potenziali danni da incendio mediante analisi dei gas e delle microparticelle emessi dalle guaine dei cavi in caso di surriscaldamento.
- Misura di temperatura e umidità.
- Comunicazione con tutti i Panel Server o gateway EcoStruxure di Schneider Electric , integrazione nelle soluzioni EcoStruxure.

Avviso di rilevamento

HeatTag attiva un avviso quando rileva un riscaldamento anomalo della guaina dei cavi nel quadro elettrico, dovuto a una delle seguenti cause:

- Uno o più collegamenti allentati (resistenza di contatto troppo alta).
- Un cavo di dimensioni non corrette rispetto alla corrente nominale.
- Un sovraccarico non rilevato dall'apparecchiatura di protezione.

Gli avvisi vengono attivati con tre livelli di criticità:

- Livello basso: un cavo si sta surriscaldando lentamente; è necessario pianificare una visita di manutenzione dell'installazione.
- Livello medio: un cavo si sta surriscaldando, è necessario controllare rapidamente l'installazione.
- Livello alto: un cavo si sta surriscaldando rapidamente; è necessario controllare immediatamente l'installazione.

Inoltre HeatTag misura e monitora:

- Qualità dell'aria del quadro/zona di installazione che usa come riferimento per il rilevamento di anomalie sui collegamenti/cavi
- Temperatura e Umidità interna del Quadro
- E' dotato di Autodiagniostica interna di funzionamento, in caso di guasto interno o anomalia invia allarme a due livelli "minore" o "grave"

Nessuna batteria inclusa. HeatTag è alimentato con 110-277VAC (1P+N) e protetto da interruttore magnetotermico 2A curva C o Fusibile ad intervento rapido.

Powerlogic HeatTag sensore per il rilevamento tempestivo del surriscaldamento dei cavi

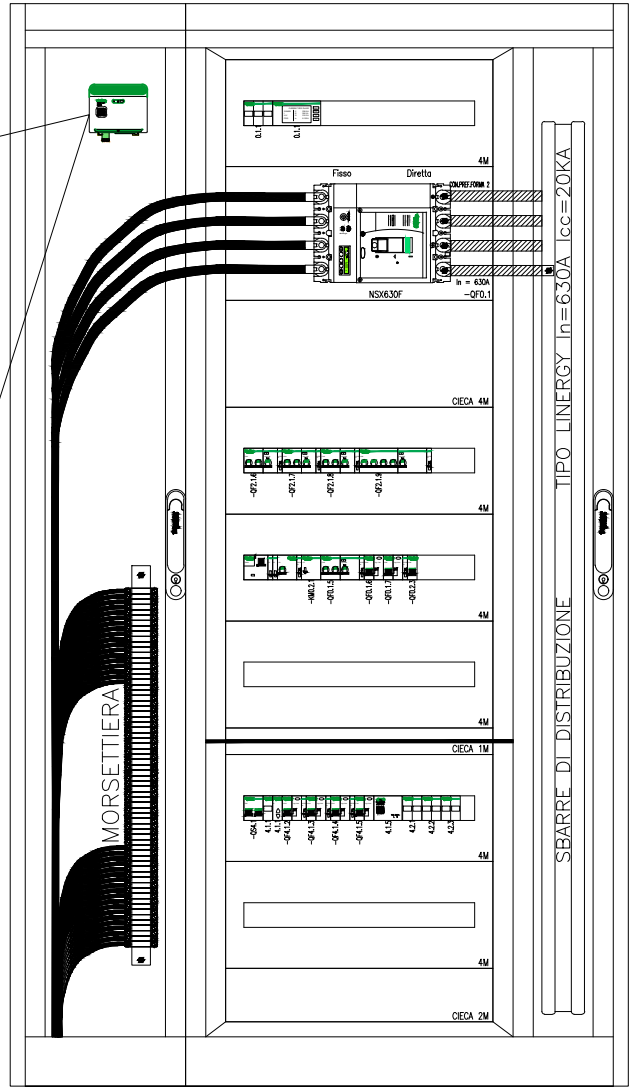

Ente nazionale per l'aviazione civile **AREOPORTO CIVILE DI LAMEZIA TERME (CZ)**	**Progetto Esecutivo**	QUADRO QUADRO ELETTRICO CENTRALE TERMOFRIGORIFERA (QCTF) TITOLO RILEVAMENTO TEMPERATURA CAVI	FOGLIO 125 SEGUE 126 TOT. FOGLI 126

NOTA BENE:
PER L'ELENCO I/O ACQUISITI DAI RELE' RP VEDASI
ELABORATO "ELENCO PUNTI"

SCHEMA TELECOMANDO E TELECONTROLLO

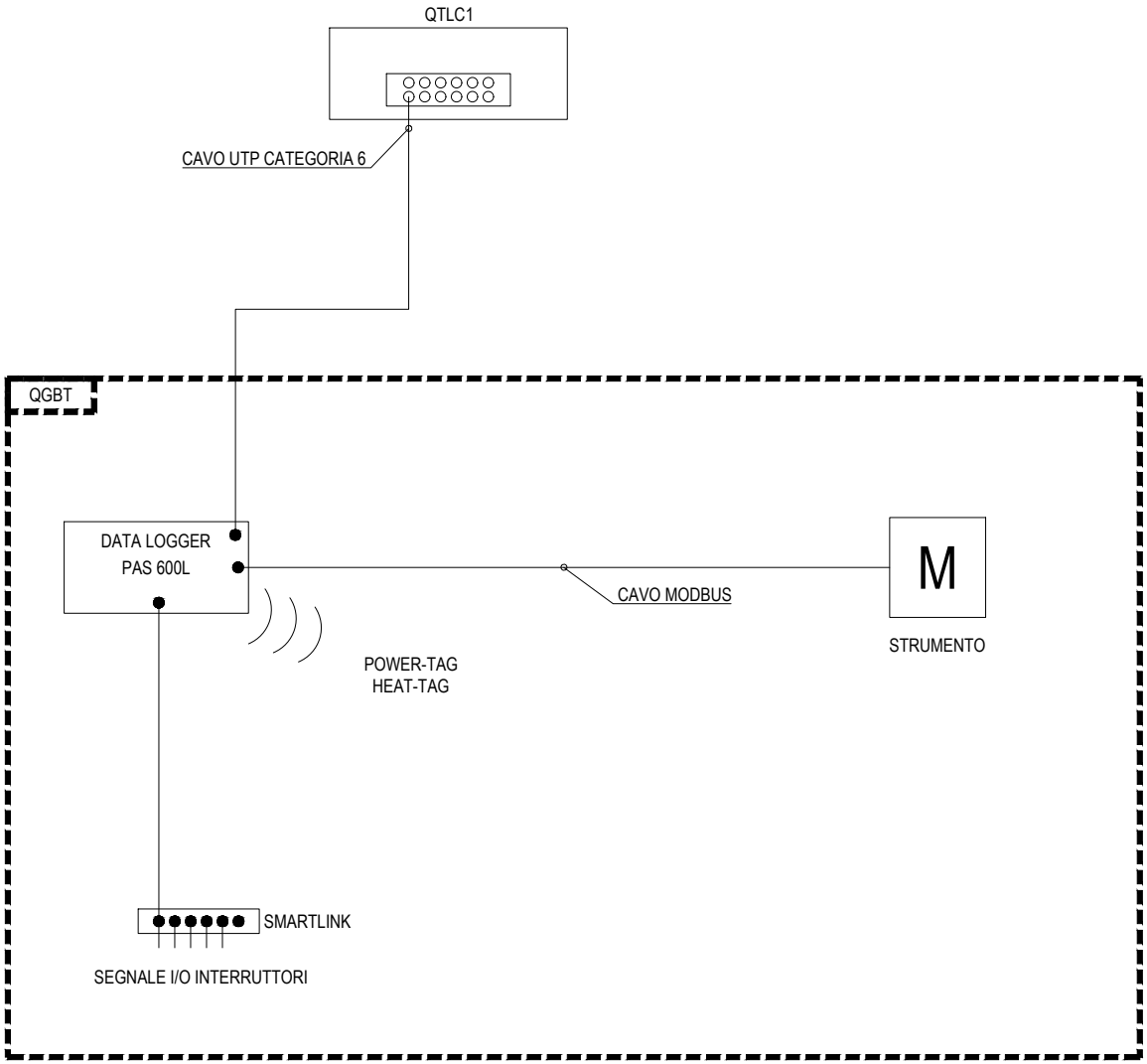

Ente nazionale per l'aviazione civile **AREOPORTO CIVILE DI LAMEZIA TERME (CZ)**	**Progetto Esecutivo**	QUADRO QUADRO ELETTRICO CENTRALE TERMOFRIGORIFERA (QCTF) TITOLO SCHEMA TELECOMANDO E TELECONTROLLO	FOGLIO 126 SEGUE TOT. FOGLI 126